SPALLA A - SEZIONE A-A

SCALA 1:50

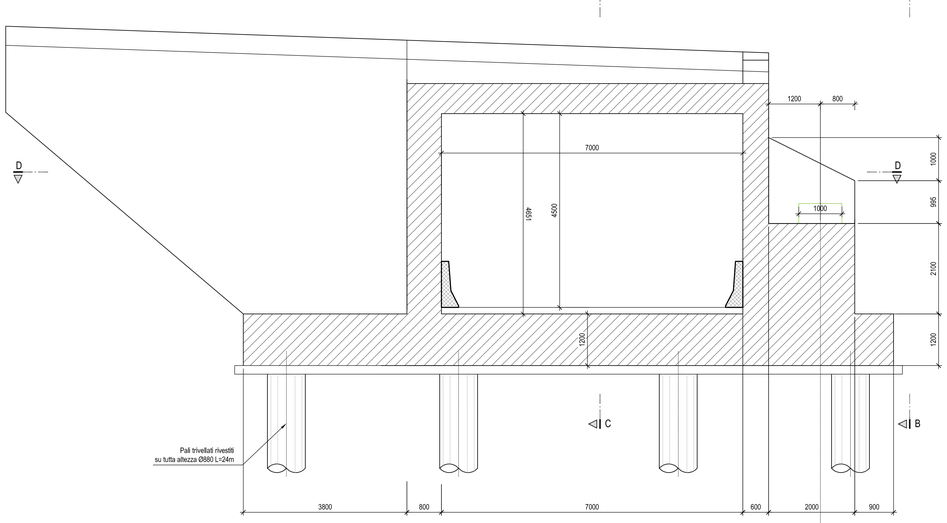

SPALLA A - SEZIONE B-B

SCALA 1:50

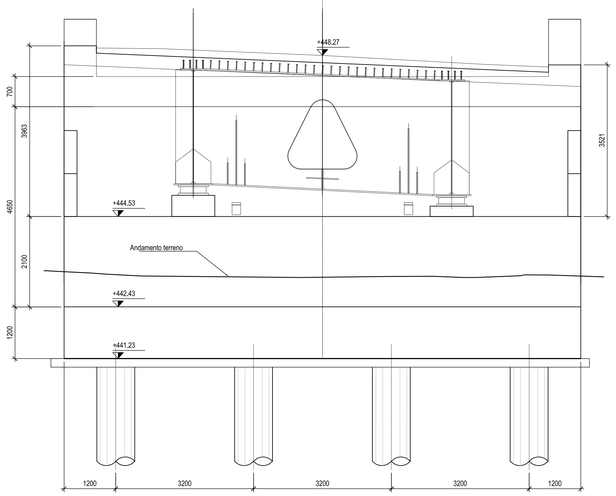

SPALLA A - SEZIONE C-C

SCALA 1:50

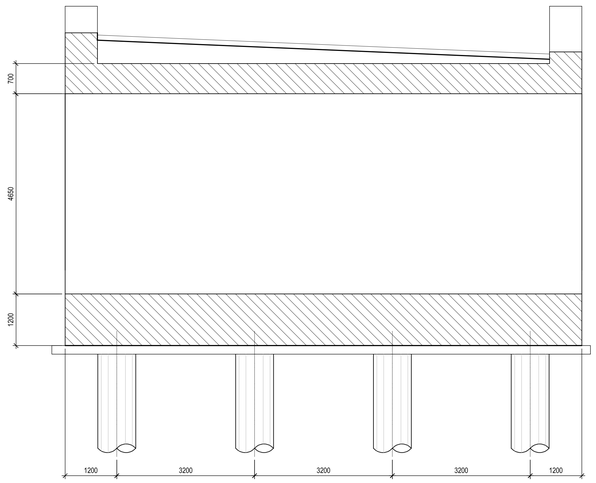

SPALLA A - PIANTA SUPERIORE

SCALA 1:50

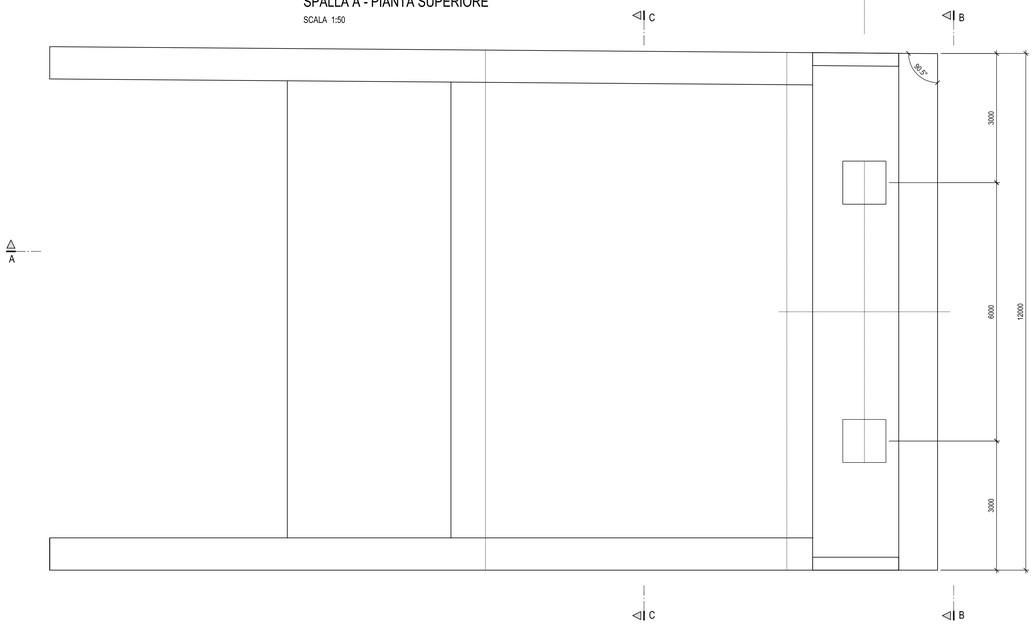

SPALLA A - SEZIONE D-D

SCALA 1:50

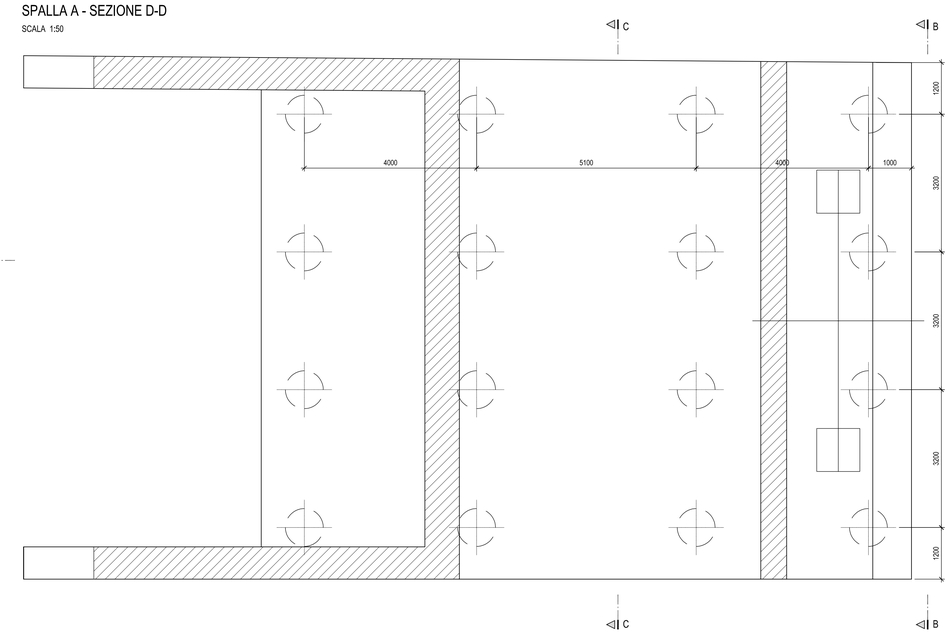

Dettaglio cuneo di transizione

SCALA 1:100

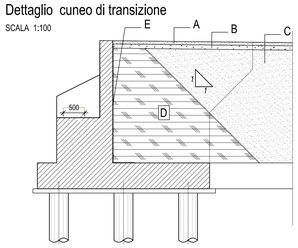

A - Strato di base sp.15.
B - Strato di misto granulare sp. 20 cm
C - Strati di misto cementato da realizzare con spessore massimo di 20cm ognuno.
D - Corpo del rilevato con terre idonee appartenenti ai gruppi
E - Geocomposito drenante, costituito da due filtri in tnt con interposta struttura drenante "geostuoia"

INCIDENZE DI ARMATURA - SPALLA A
Platea di fondazione = 110 kg./mc. Elevazione spalla = 180 kg./mc. Baggioli = 300 kg./mc. Pali di fondazione = 100 kg./mc.

INCIDENZE DI ARMATURA - SPALLA B
Platea di fondazione = 110 kg./mc. Elevazione spalla = 180 kg./mc. Baggioli = 300 kg./mc. Pali di fondazione = 100 kg./mc.

SPALLA B - SEZIONE A-A

SCALA 1:50

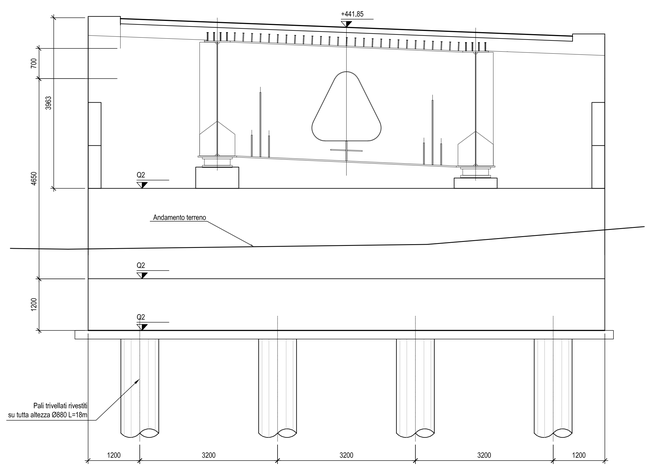

SPALLA B - SEZIONE B-B

SCALA 1:50

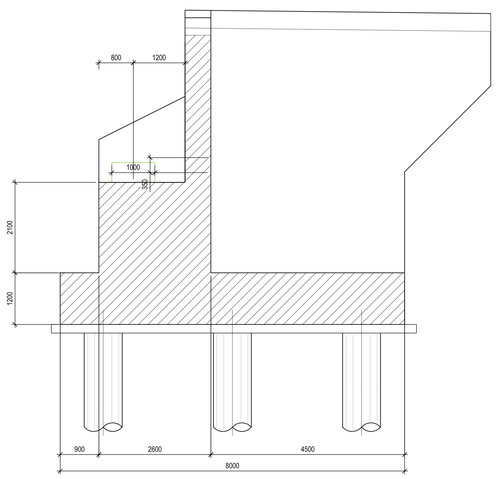

SPALLA B - PIANTA

SCALA 1:50

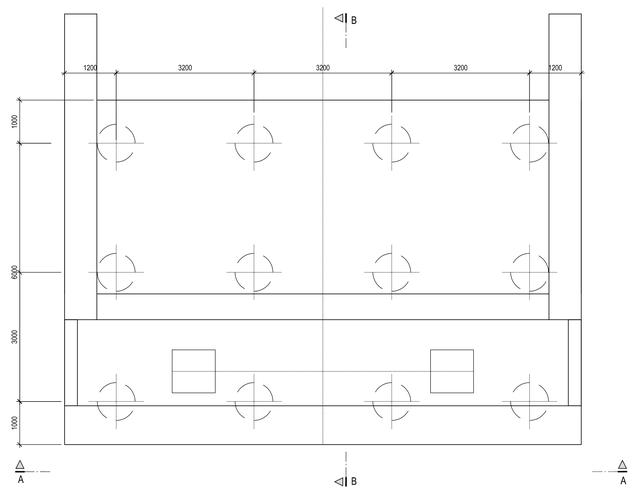

anas
GRUPPO FS ITALIANE

Direzione Progettazione e Realizzazione Lavori

Provincia di Cuneo
S.S. 28 del Colle di Nava
Lavori di realizzazione della Tangenziale di Mondovì con collegamento alla S.S. 28 Dir – 564 e al casello A6 "Torino–Savona" – III Lotto (Variante di Mondovì)

PROGETTO DEFINITIVO — COD. TO08

PROGETTAZIONE:
RAGGRUPPAMENTO TEMPORANEO PROGETTISTI

MANDATARIA: ITECNITAL

MANDANTI: POLITECNICA ARCHITECTS FOR HUMANS — MATILDI+PARTNERS

IL RESPONSABILE DELL'INTEGRAZIONE DELLE PRESTAZIONI SPECIALISTICHE:
Ing. Andrea Renso – TECHNITAL
Ordine Ingegneri Provincia di Verona n. A2413

IL GEOLOGO:
Geol. Emanuele Fresia – TECHNITAL
Ordine Geologi Veneto n. A501

IL COORDINATORE PER LA SICUREZZA IN FASE DI PROGETTAZIONE:
Ing. Paolo Barrasso – MATILDI + PARTNERS
Ordine Ingegneri Provincia di Bologna n. A6613

VISTO: IL RESP. DEL PROCEDIMENTO:
Ing. Giuseppe Danilo Malgeri

PROTOCOLLO: DATA:

IL PROGETTISTA:
Ing. Carlo Vittorio Matildi
Bologna n. A6457

GRUPPO DI PROGETTAZIONE:
COORDINAMENTO PROGETTAZIONE E PROGETTAZIONE STRADALE:
Ing. Carlo Vittorio Matildi – MATILDI + PARTNERS
Ordine Ingegneri Provincia di Bologna n. A6457/A
COORDINAMENTO PROGETTAZIONE E
COORDINATORE STUDIO DI IMPATTO AMBIENTALE:
Ing. Edoardo Piccoli – TECHNITAL
Ordine Ingegneri Provincia di Verona n. A3381
OPERE D'ARTE MAGGIORI GALLERIA:
Ing. Corrado Pesce – TECHNITAL
Ordine Ingegneri Provincia di Verona n. A1984
OPERE D'ARTE MAGGIORI PONTI E MINORI:
Ing. Stefano Ivani – MATILDI + PARTNERS
Ordine Ingegneri Provincia di Bologna n. A4550
GEOTECNICA:
Ing. Alessandro Rizzo – TECHNITAL
Ordine Ingegneri Provincia di Milano n. A19598
IDROLOGIA ED IDRAULICA:
Ing. Simone Venturini – TECHNITAL
Ordine Ingegneri Provincia di Verona n. A2515

10 – OPERE D'ARTE MAGGIORE: VIADOTTI E PONTI
10.1 – Viadotto Ellero
Carpenteria spalle

CODICE PROGETTO	NOME FILE	PROGR. ELAB.	REV.	SCALA:
DPT0000D16	10.06_P00_VI01_STR_CA01_A	10.06	A	1:50
	CODICE ELAB. P00VI01STRCA01			

REV.	DESCRIZIONE	DATA	SOCIETA'	REDATTO	VERIFICATO	APPROVATO
D						
C						
B						
A	*EMISSIONE*	*Marzo 2020*	*Matildi+Partners*	*Barrasso*	*Ivani*	*Matildi*