SPALLA 1 - Sez. C-C TRASVERSALE

SCALA 1:50

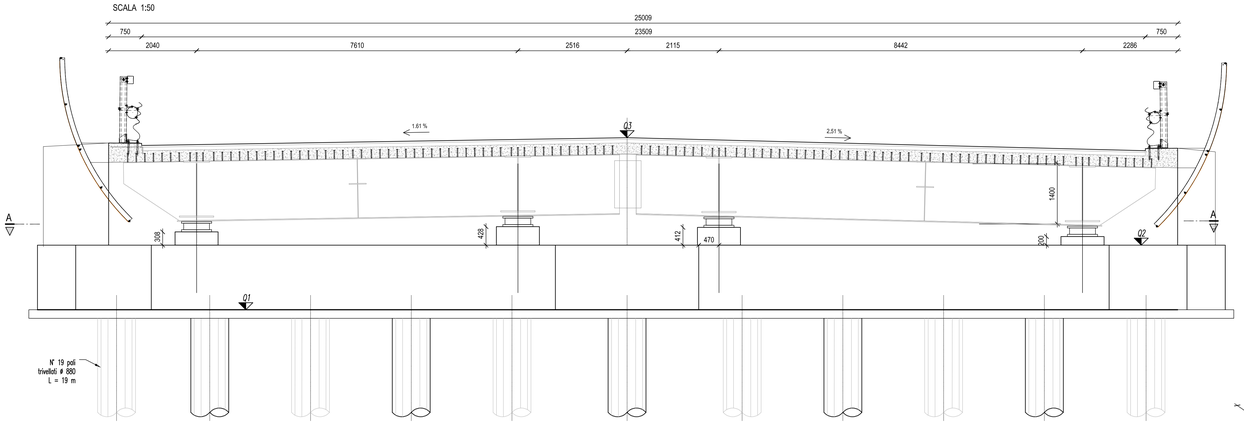

SPALLA 1 - Sez. A-A

SCALA 1:50

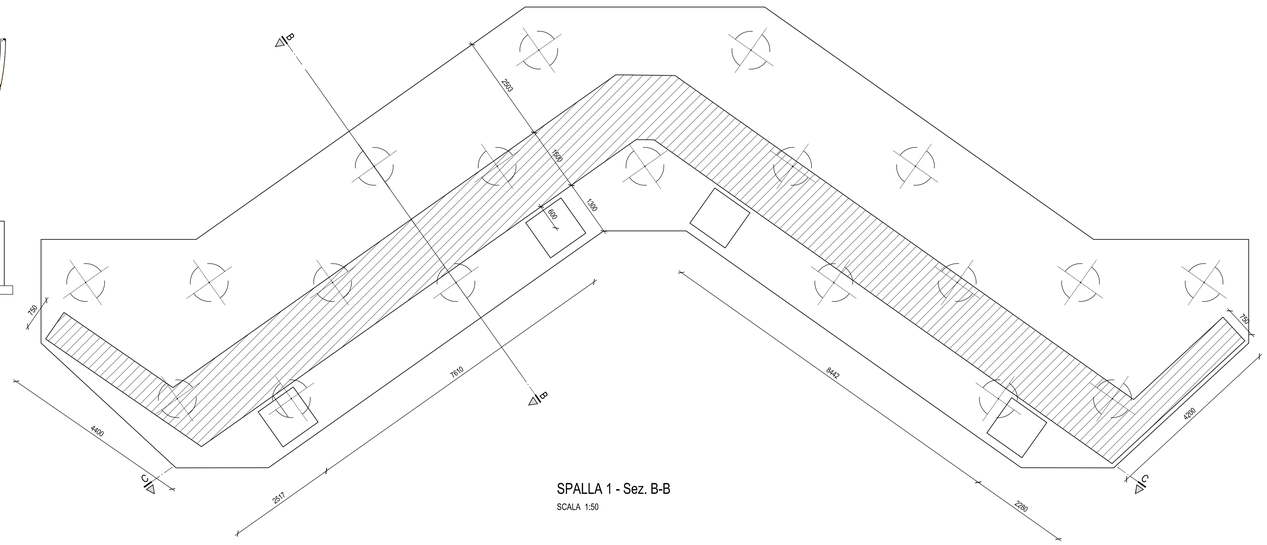

SPALLA 1 - PIANTA FONDAZIONI

SCALA 1:50

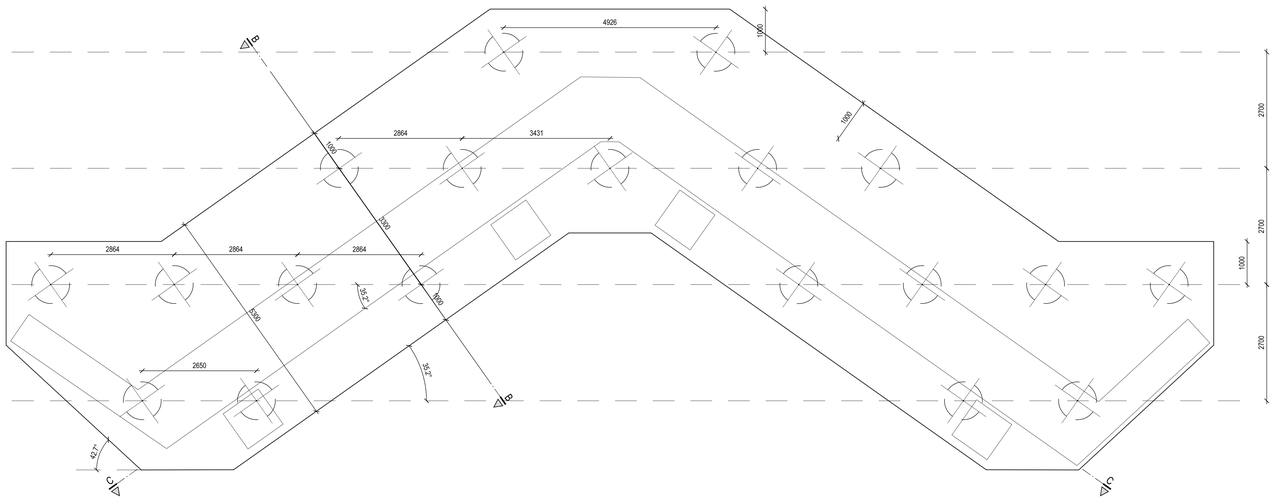

SPALLA 1 - Sez. B-B

SCALA 1:50

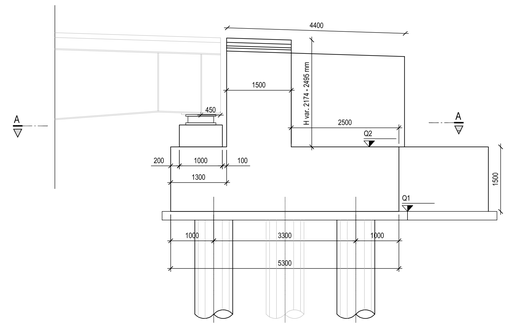

Dettaglio cuneo di transizione

SCALA 1:100

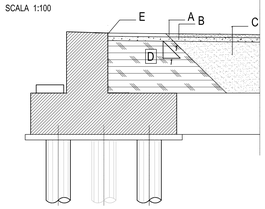

A - Strato di base sp.15.
B - Strato di misto granulare sp. 20 cm
C - Strati di misto cementato da realizzare con spessore massimo di 20cm ognuno.
D - Corpo del rilevato con terre idonee appartenenti ai gruppi
E - Geocomposito drenante, costituito da due filtri in tnt con interposta struttura drenante "geostuoia"

SPALLA 2 - VISTA TRASVERSALE

SCALA 1:50

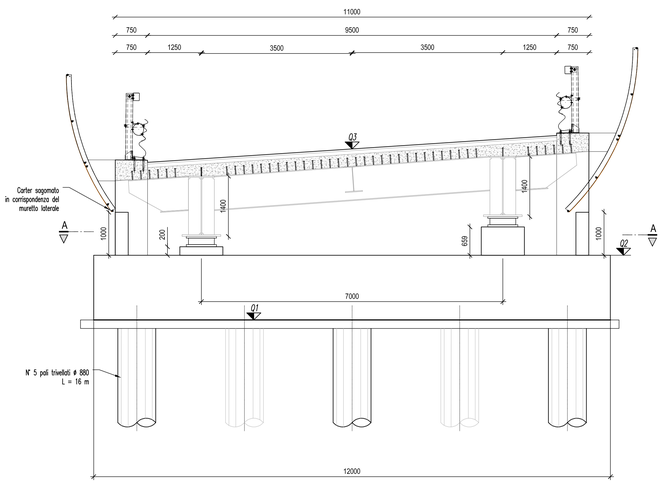

SPALLA 2 - PROSPETTO LATERALE

SCALA 1:50

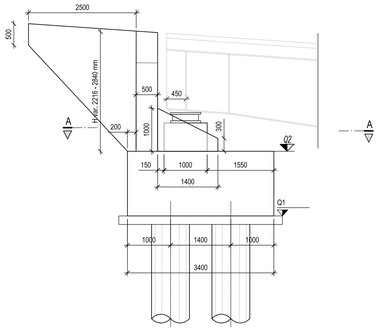

SPALLA 2 - SEZIONE A-A

SCALA 1:50

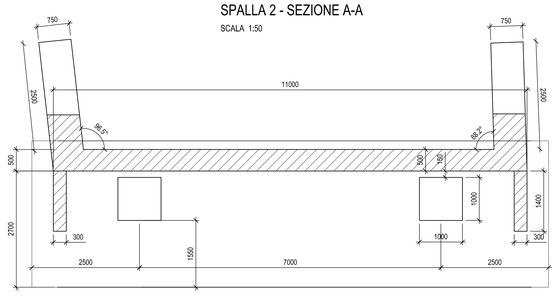

SPALLA 2 - PIANTA FONDAZIONI

SCALA 1:50

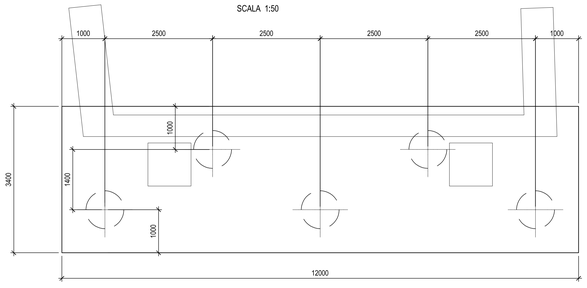

SOTTOSTRUTTURA	Q1 [m]	Q2 [m]	Q3 [m]
SPALLA "S1"	+418.70	+420.20	+422.53
SPALLA "S2"	+423.55	+425.05	+427.50

INCIDENZE DI ARMATURA

Platea di fondazione = 110 kg./mc.
Elevazione spalla = 180 kg./mc.
Baggioli = 300 kg./mc.
Pali di fondazione spalla A = 185 kg./mc.
Pali di fondazione spalla B = 160 kg./mc.

* NOTA: le quote dovranno essere verificate in funzione dell'altezza effettiva del dispositivo montato

anas GRUPPO FS ITALIANE

Direzione Progettazione e Realizzazione Lavori

Provincia di Cuneo
S.S. 28 del Colle di Nava
Lavori di realizzazione della Tangenziale di Mondovì con collegamento alla S.S. 28 Dir – 564 e al casello A6 "Torino–Savona" – III Lotto (Variante di Mondovì)

PROGETTO DEFINITIVO — cod. TO08

PROGETTAZIONE: RAGGRUPPAMENTO TEMPORANEO PROGETTISTI
MANDATARIA: PROGETTECNICA
MANDANTI: POLITECNICA ENGINEERING FOR HUMANS — MATILDI-PARTNERS

IL RESPONSABILE DELL'INTEGRAZIONE DELLE PRESTAZIONI SPECIALISTICHE:
Ing. Andrea Renso – TECHNITAL
Ordine Ingegneri Provincia di Verona n. A2413

IL GEOLOGO:
Geol. Emanuele Fresio – TECHNITAL
Ordine Geologi Veneto n. A501

IL COORDINATORE PER LA SICUREZZA IN FASE DI PROGETTAZIONE:
Ing. Paolo Borrasso – MATILDI + PARTNERS
Ordine Ingegneri Provincia di Bologna n. A9813

VISTO: IL RESP. DEL PROCEDIMENTO:
Ing. Giuseppe Danilo Malgeri

PROTOCOLLO: DATA:

IL PROGETTISTA:
Ing. Carlo Vittorio Matildi
Bologna—A4457

GRUPPO DI PROGETTAZIONE:
COORDINAMENTO PROGETTAZIONE E PROGETTAZIONE STRADALE:
Ing. Carlo Vittorio Matildi – MATILDI + PARTNERS
Ordine Ingegneri Provincia di Bologna n. 6457/A
COORDINAMENTO PROGETTAZIONE E
COORDINATORE STUDIO DI IMPATTO AMBIENTALE:
Ing. Edoardo Piccoli – TECHNITAL
Ordine Ingegneri Provincia di Verona n. A3381
OPERE D'ARTE MAGGIORI GALLERIA:
Ing. Corrado Pesce – TECHNITAL
Ordine Ingegneri Provincia di Verona n. A1984
OPERE D'ARTE MAGGIORI PONTI E MINORI:
Ing. Stefano Ioani – MATILDI + PARTNERS
Ordine Ingegneri Provincia di Bologna n. A4550
GEOTECNICA:
Ing. Alessandro Rizzo – TECHNITAL
Ordine Ingegneri Provincia di Milano n. A19598
IDROLOGIA ED IDRAULICA:
Ing. Simone Venturini – TECHNITAL
Ordine Ingegneri Provincia di Verona n. A2515

10 – OPERE D'ARTE MAGGIORE: VIADOTTI E PONTI
10.2 – Ponte sul torrente Ermena
Carpenteria Spalle

CODICE PROGETTO	NOME FILE	PROGR. ELAB.	REV.	SCALA:
DPT0000ED16	10.06_P00VI02STRCA01_B	10.06	B	Varie
	CODICE ELAB. P00VI02STRCA01			

REV.	DESCRIZIONE	DATA	SOCIETA'	REDATTO	VERIFICATO	APPROVATO
D						
C						
B	*Istruttoria ANAS*	*Maggio 2020*	*Matildi+Partners*	*Borrasso*	*Ioani*	*Matildi*
A	*EMISSIONE*	*Marzo 2020*	*Matildi+Partners*	*Borrasso*	*Ioani*	*Matildi*