P1 - SEZIONE TRASVERSALE

SCALA 1:50

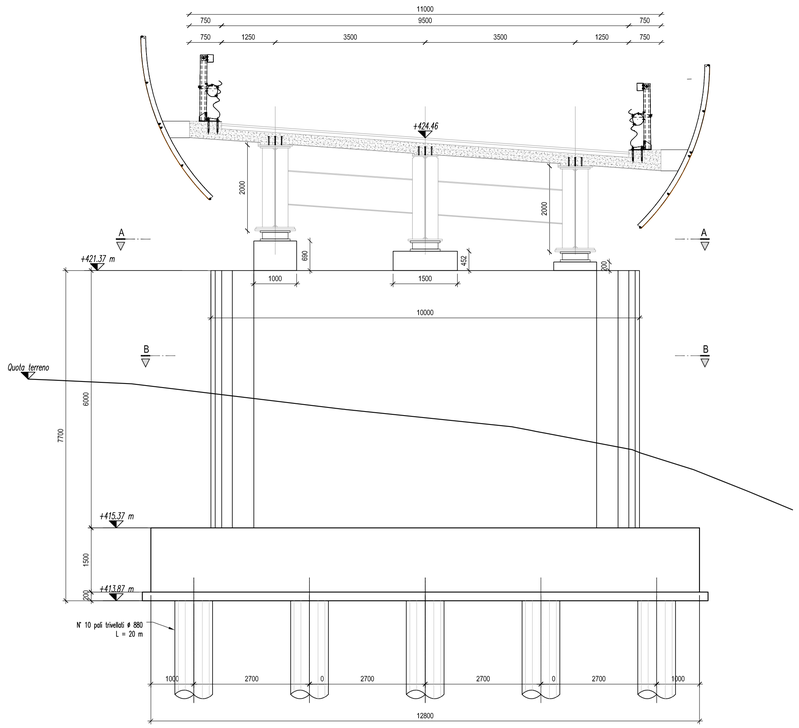

P1 - PROSPETTO LATERALE

SCALA 1:50

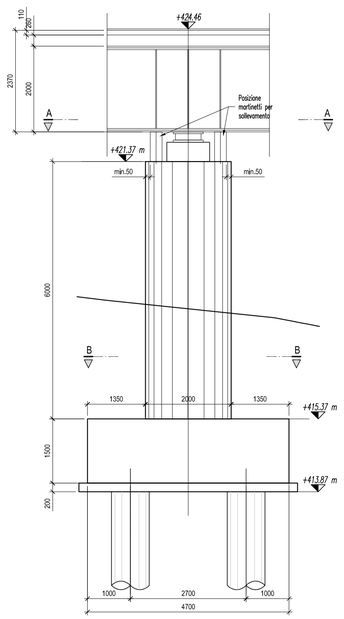

INCIDENZE DI ARMATURA
Platea di fondazione = 110 kg./mc. Fusto pila = 180 kg./mc. Baggioli = 300 kg./mc. Pali di fondazione = 150 kg./mc.

* NOTA: le quote dovranno essere verificate in funzione dell'altezza effettiva del dispositivo montato

PILA - VISTA A-A

SCALA 1:50

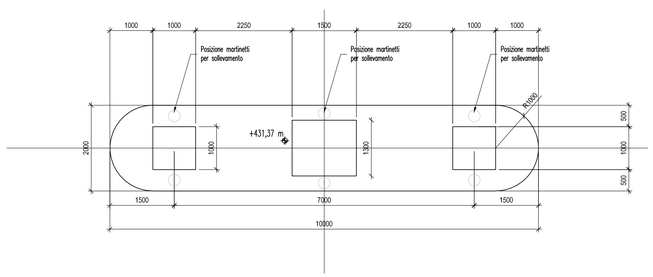

SEZIONE B-B

SCALA 1:50

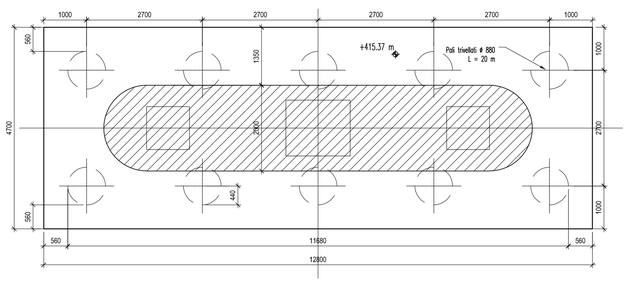

anas
GRUPPO FS ITALIANE

Direzione Progettazione e Realizzazione Lavori

Provincia di Cuneo
S.S. 28 del Colle di Nava
Lavori di realizzazione della Tangenziale di Mondovì con collegamento alla S.S. 28 Dir – 564 e al casello A6 "Torino–Savona" – III Lotto (Variante di Mondovì)

PROGETTO DEFINITIVO — cod. TO08

PROGETTAZIONE: RAGGRUPPAMENTO TEMPORANEO PROGETTISTI

MANDATARIA: TECHNITAL

MANDANTI: POLITECNICA SOCIETÀ DI INGEGNERIA; MATILDI+PARTNERS

IL RESPONSABILE DELL'INTEGRAZIONE DELLE PRESTAZIONI SPECIALISTICHE:
Ing. Andrea Renso – TECHNITAL
Ordine Ingegneri Provincia di Verona n. A2413

IL GEOLOGO:
Geol. Emanuele Fresin – TECHNITAL
Ordine Geologi Veneto n. A501

IL COORDINATORE PER LA SICUREZZA IN FASE DI PROGETTAZIONE:
Ing. Paolo Borrasso – MATILDI + PARTNERS
Ordine Ingegneri Provincia di Bologna n. A9513

VISTO: IL RESP. DEL PROCEDIMENTO:
Ing. Giuseppe Danilo Malgeri

PROTOCOLLO: **DATA:**

IL PROGETTISTA:
Ing. Carlo Vittorio Matildi
Bologna-n.AA457

GRUPPO DI PROGETTAZIONE:
COORDINAMENTO PROGETTAZIONE E PROGETTAZIONE STRADALE:
Ing. Carlo Vittorio Matildi – MATILDI + PARTNERS
Ordine Ingegneri Provincia di Bologna n. 6457/A
COORDINAMENTO PROGETTAZIONE E COORDINATORE STUDIO DI IMPATTO AMBIENTALE:
Ing. Edoardo Piccoli – TECHNITAL
Ordine Ingegneri Provincia di Verona n. A3381
OPERE D'ARTE MAGGIORI GALLERIA:
Ing. Corrado Pasce – TECHNITAL
Ordine Ingegneri Provincia di Verona n. A1984
OPERE D'ARTE MAGGIORI PONTI E MINORI:
Ing. Stefano Ioani – MATILDI + PARTNERS
Ordine Ingegneri Provincia di Bologna n. AA550
GEOTECNICA:
Ing. Alessandro Rizzo – TECHNITAL
Ordine Ingegneri Provincia di Milano n. A19598
IDROLOGIA ED IDRAULICA:
Ing. Simone Venturini – TECHNITAL
Ordine Ingegneri Provincia di Verona n. A2515

10 – OPERE D'ARTE MAGGIORE: VIADOTTI E PONTI
10.2 – Ponte sul torrente Ermena
Carpenteria Pila

CODICE PROGETTO	NOME FILE	PROGR. ELAB.	REV.	SCALA:
DPT0008D16	10.07_P00_VI02_STR_CA02_B	10.07	B	1:50
	CODICE ELAB. P0 0 VI 02 STR CA 02			

REV.	DESCRIZIONE	DATA	SOCIETA'	REDATTO	VERIFICATO	APPROVATO
D						
C						
B	*Istruttoria ANAS*	*Maggio 2020*	*Matildi+Partners*	*Borrasso*	*Ioani*	*Matildi*
A	*EMISSIONE*	*Marzo 2020*	*Matildi+Partners*	*Borrasso*	*Ioani*	*Matildi*