DIAFRAMMA DI SPALLA "SPA"

SCALA 1:25

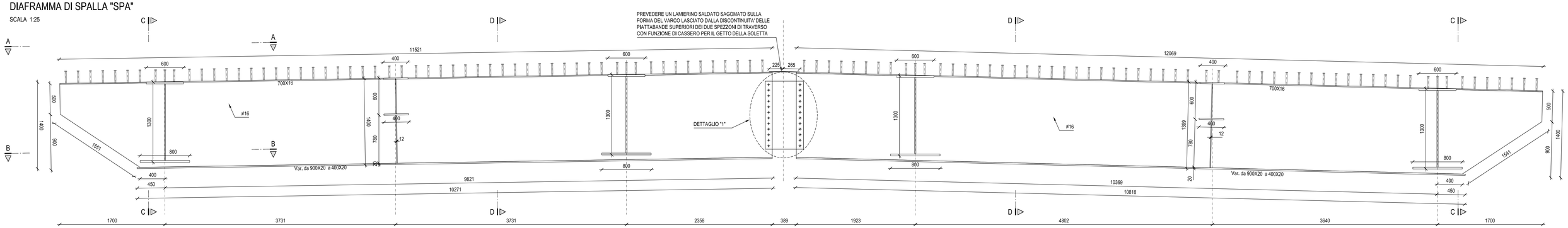

SEZIONE A-A (PIATTABAMDA SUPERIORE)

SCALA 1:25

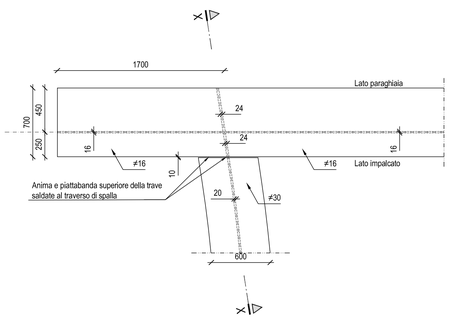

SEZIONE B-B (PIATTABAMDA INFERIORE)

SCALA 1:25

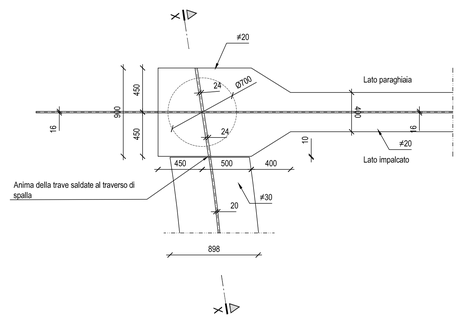

SEZIONE X-X

SCALA 1:25

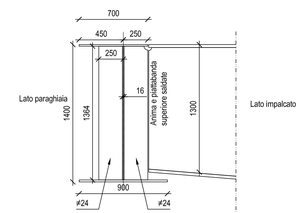

SEZIONE C-C - TRAVERSO IN APPOGGIIO

SCALA 1:10

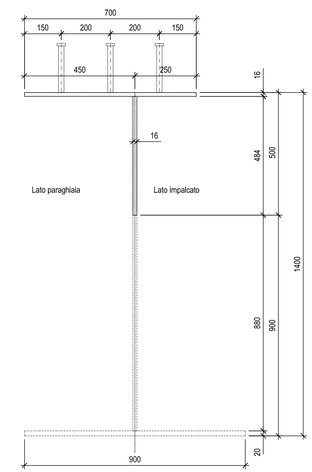

SEZIONE D-D - TRAVERSO IN MEZZERIA

SCALA 1:10

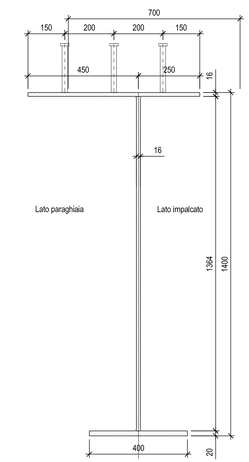

DETTAGLIO "1" - GUNTO A "LIBRO"

SCALA 1:10

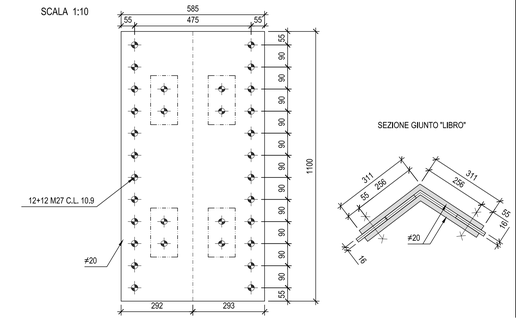

DIAFRAMMA CORRENTE TIPOLOGICO

SCALA 1:25

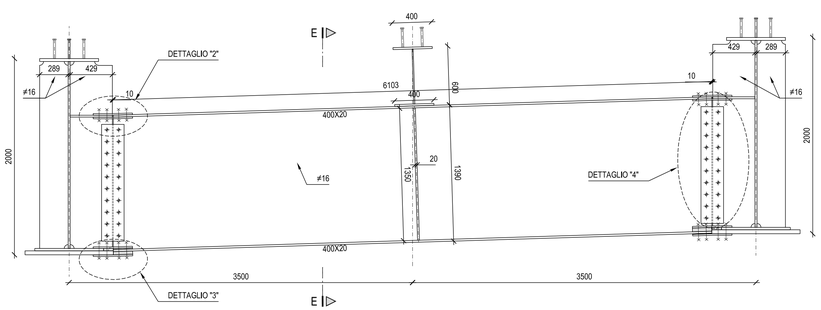

SEZIONE E-E

SCALA 1:10

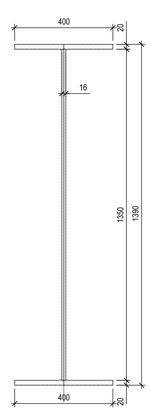

DETTAGLIO "4"

SCALA 1:10

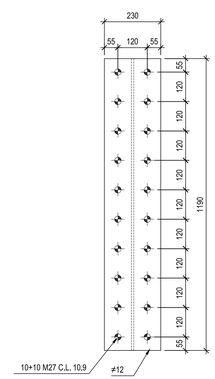

DETTAGLIO "2"

SCALA 1:10

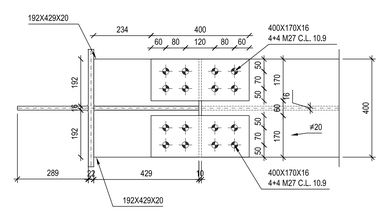

DETTAGLIO "3"

SCALA 1:10

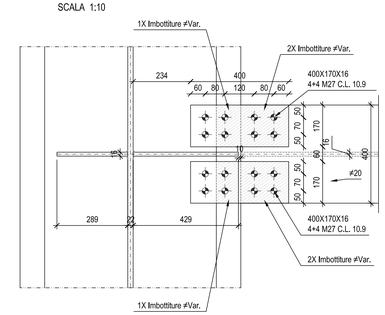

anas
GRUPPO FS ITALIANE

Direzione Progettazione e Realizzazioni Lavori

Provincia di Cuneo
S.S. 28 del Colle di Nava
Lavori di realizzazione della Tangenziale di Mondovì con collegamento alla S.S. 28 Dir – 564 e al casello A6 "Torino–Savona" – III Lotto (Variante di Mondovì)

PROGETTO DEFINITIVO — cod. T008

PROGETTAZIONE: RAGGRUPPAMENTO TEMPORANEO PROGETTISTI
MANDATARIA: TECHNITAL
MANDANTI: POLITECNICA BUILDING FOR HUMANS; MATILDI+PARTNERS

IL RESPONSABILE DELL'INTEGRAZIONE DELLE PRESTAZIONI SPECIALISTICHE:
Ing. Andrea Renso – TECHNITAL
Ordine Ingegneri Provincia di Verona n. A2413

IL GEOLOGO:
Geol. Emanuele Fresio – TECHNITAL
Ordine Geologi Veneto n. A501

IL COORDINATORE PER LA SICUREZZA IN FASE DI PROGETTAZIONE:
Ing. Paolo Barrasso – MATILDI + PARTNERS
Ordine Ingegneri Provincia di Bologna n. A8513

VISTO: IL RESP. DEL PROCEDIMENTO:
Ing. Giuseppe Danilo Malgeri

PROTOCOLLO: DATA:

IL PROGETTISTA:
Ing. Carlo Vittorio Matildi
Bologna–n.A6457

GRUPPO DI PROGETTAZIONE:
COORDINAMENTO PROGETTAZIONE E PROGETTAZIONE STRADALE:
Ing. Carlo Vittorio Matildi – MATILDI + PARTNERS
Ordine Ingegneri Provincia di Bologna n. 6457/A
COORDINAMENTO PROGETTAZIONE E
COORDINATORE STUDIO DI IMPATTO AMBIENTALE:
Ing. Edoardo Piccoli – TECHNITAL
Ordine Ingegneri Provincia di Verona n. A3381
OPERE D'ARTE MAGGIORI GALLERIA:
Ing. Corrado Pesce – TECHNITAL
Ordine Ingegneri Provincia di Verona n. A1984
OPERE D'ARTE MAGGIORI PONTI E MINORI:
Ing. Stefano Ioani – MATILDI + PARTNERS
Ordine Ingegneri Provincia di Bologna n. A4550
GEOTECNICA:
Ing. Alessandro Rizzo – TECHNITAL
Ordine Ingegneri Provincia di Milano n. A19598
IDROLOGIA ED IDRAULICA:
Ing. Simone Venturini – TECHNITAL
Ordine Ingegneri Provincia di Verona n. A2515

10 – OPERE D'ARTE MAGGIORE: VIADOTTI E PONTI
10.2 – Ponte sul torrente Ermena
Carpenteria metallica – Diaframmi 2 di 2

CODICE PROGETTO	NOME FILE	PROGR. ELAB.	REV.	SCALA:
DPT0000 8D16	10.10_P00_VI02_STR_CA05_A	10.10		
	CODICE ELAB. P00VI02STRCA05		A	1:25–1:10

REV.	DESCRIZIONE	DATA	SOCIETA'	REDATTO	VERIFICATO	APPROVATO
D						
C						
B						
A	*EMISSIONE*	*Marzo 2020*	*Matildi+Partners*	*Barrasso*	*Ioani*	*Matildi*