PARTICOLARE PALO ILLUMINAZIONE VIABILITÀ (h=12m)

VISTA LATERALE
(scala 1:20)

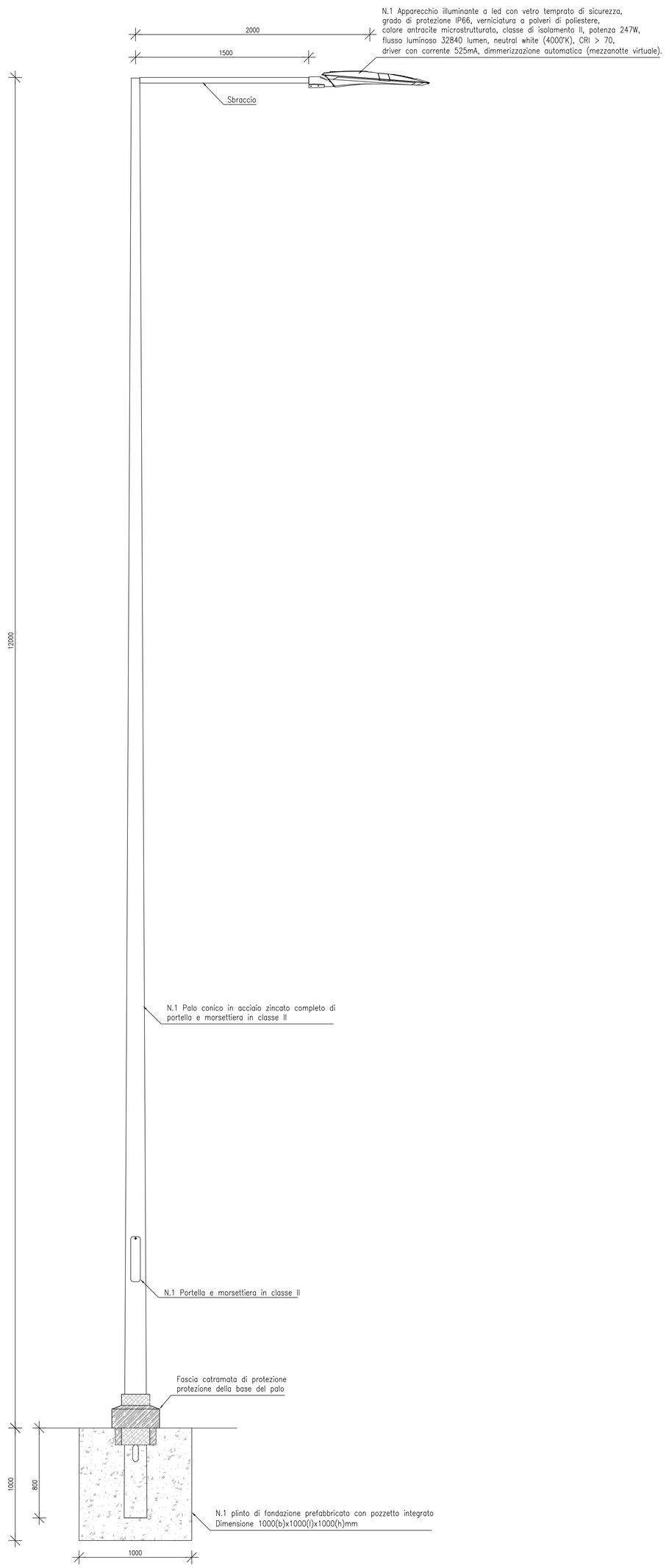

PARTICOLARE PLINTO DI FONDAZIONE PREFABBRICATO CON POZZETTO INTEGRATO PER PALI ILLUMINAZIONE (Hmax=14.8m)

PIANTA
(scala 1:20)

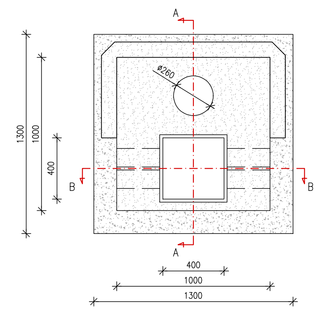

SEZIONE A–A
(scala 1:20)

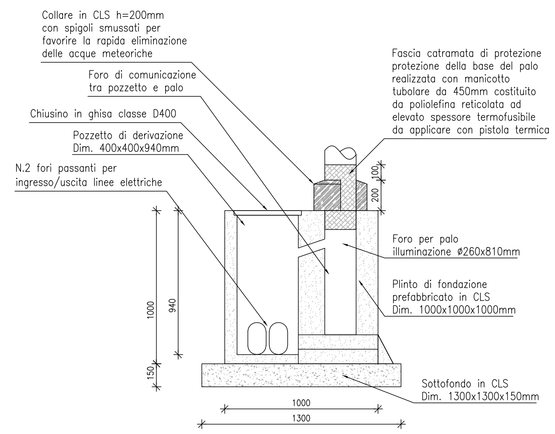

SEZIONE B–B
(scala 1:20)

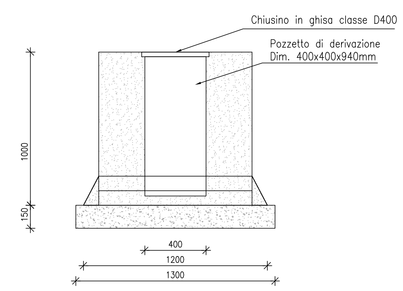

PARTICOLARE APPARECCHIO ILLUMINANTE STRADALE DA 247W

VISTA DALL' ALTO
(scala 1:10)

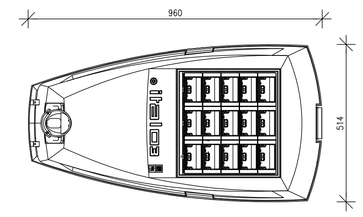

VISTA LATERALE
(scala 1:10)

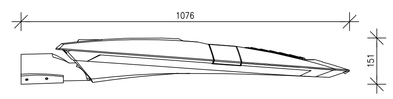

APPARECCHIO ILLUMINANTE A LED CON SBRACCIO DI 1,5m E VETRO TEMPRATO DI SICUREZZA, GRADO DI PROTEZIONE IP66, VERNICIATURA A POLVERI DI POLIESTERE, COLORE ANTRACITE MICROSTRUTTURATO, CLASSE DI ISOLAMENTO II, POTENZA 247W, FLUSSO LUMINOSO 32840 Lumen, NEUTRAL WHITE (4000°K), CRI > 70, DRIVER CON CORRENTE 525mA, DIMMERIZZAZIONE AUTOMATICA (MEZZANOTTE VIRTUALE).

PARTICOLARE MUFFOLA PER DERIVAZIONE DA CIRCUITO DI ILLUMINAZIONE DI DORSALE

VISTA FRONTALE
(scala 1:2)

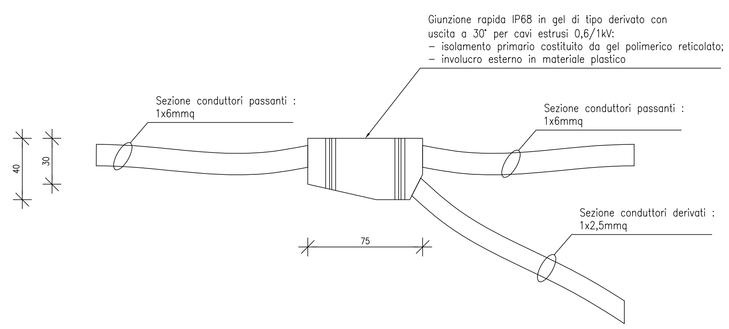

SCHEMA TIPICO DERIVAZIONE DA CIRCUITO DI ILLUMINAZIONE DI DORSALE

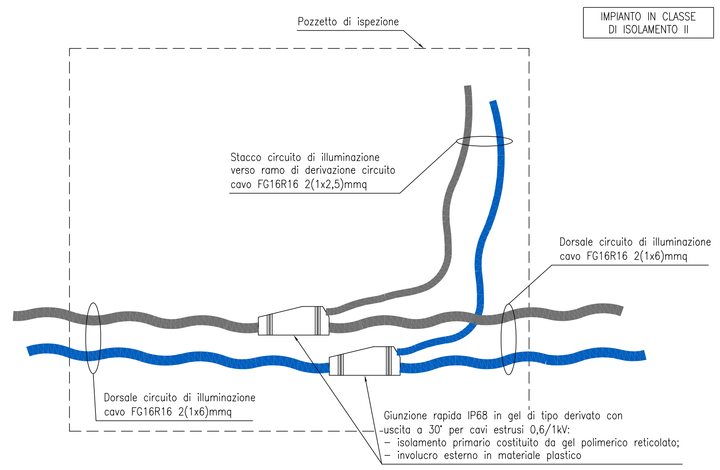

anas
GRUPPO FS ITALIANE

Direzione Progettazione e Realizzazione Lavori

Provincia di Cuneo
S.S. 28 del Colle di Nava
Lavori di realizzazione della Tangenziale di Mondovì con collegamento alla S.S. 28 Dir – 564 e al casello A6 "Torino–Savona" – III Lotto (Variante di Mondovì)

PROGETTO DEFINITIVO — COD. TO08

PROGETTAZIONE:
RAGGRUPPAMENTO TEMPORANEO PROGETTISTI
MANDATARIA: TECHNITAL
MANDANTI: POLITECNICA BUILDING FOR HUMANS; MATILDI+PARTNERS

IL RESPONSABILE DELL'INTEGRAZIONE DELLE PRESTAZIONI SPECIALISTICHE:
Ing. Andrea Renso – TECHNITAL
Ordine Ingegneri Provincia di Verona n. A2413

IL PROGETTISTA:
Ing. Andrea Renso
Ordine Ingegneri Verona n. A2413

IL GEOLOGO:
Geol. Emanuele Fresia – TECHNITAL
Ordine Geologi Veneto n. A501

IL COORDINATORE PER LA SICUREZZA IN FASE DI PROGETTAZIONE:
Ing. Paolo Barrasso – MATILDI + PARTNERS
Ordine Ingegneri Provincia di Bologna n. A8513

VISTO: IL RESP. DEL PROCEDIMENTO:
Ing. Giuseppe Danilo Malgeri

PROTOCOLLO: DATA:

19 – IMPIANTI TECNOLOGICI
19.8 – Asse principale – Imbocco ovest galleria naturale
Particolari tipologici

CODICE PROGETTO	NOME FILE	PROGR. ELAB.	REV.	SCALA:
DPT00008D16	19.03_P00_IM08_IMP_DC01_B	19.03		
	CODICE ELAB. P00IM08IMPDC01		B	varie

REV.	DESCRIZIONE	DATA	SOCIETA'	REDATTO	VERIFICATO	APPROVATO
D						
C						
B	ISTRUTTORIA ANAS	Mag. 2020	Technital	Ampezzan	Piccoli	Renso
A	EMISSIONE A	Mar. 2020	Technital	Ampezzan	Piccoli	Renso