PLANIMETRIA NUOVO TRATTO STRADALE DI ACCESSO IMPIANTO E BERLINESE 2

SCALA 1:200

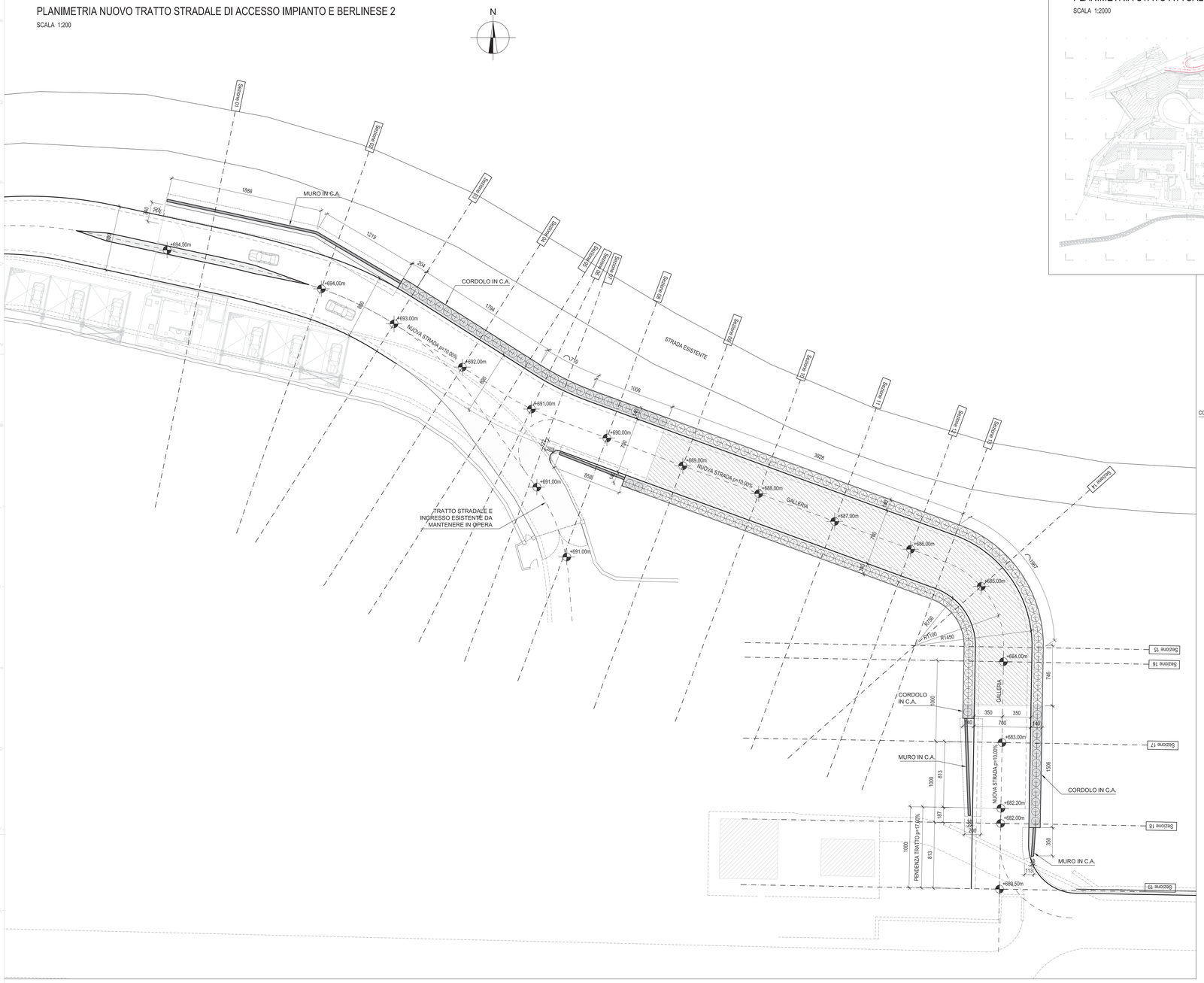

PLANIMETRIA STATO ATTUALE CON INDICAZIONE AREA INTERVENTO

SCALA 1:2000

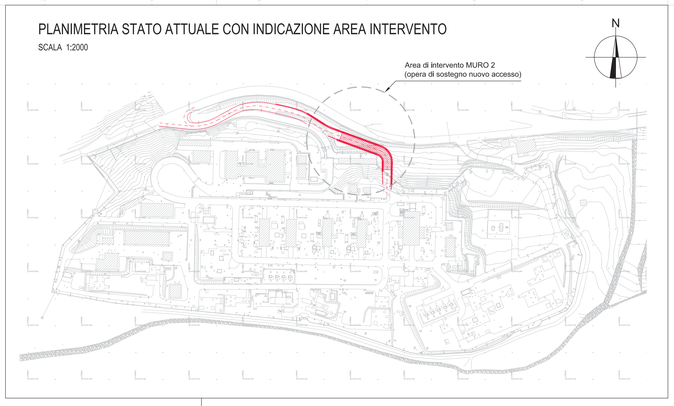

SEZIONE TIPOLOGIA (04)

SCALA 1:200

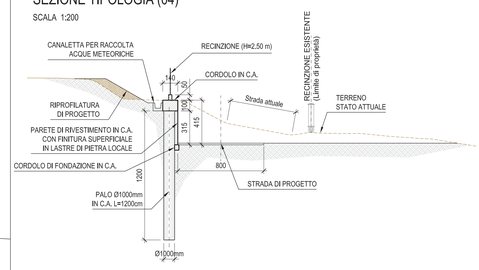

SEZIONE TIPOLOGIA (09)

SCALA 1:200

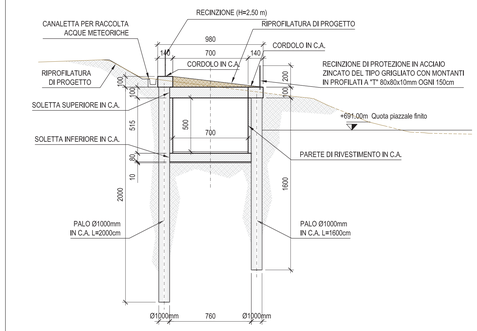

SEZIONE TIPOLOGIA (17)

SCALA 1:200

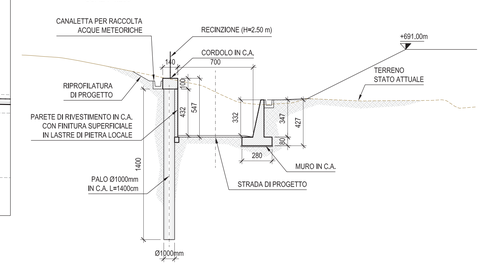

PROFILO BERLINESE 2 IN ASSE STRADA

SCALA 1:200

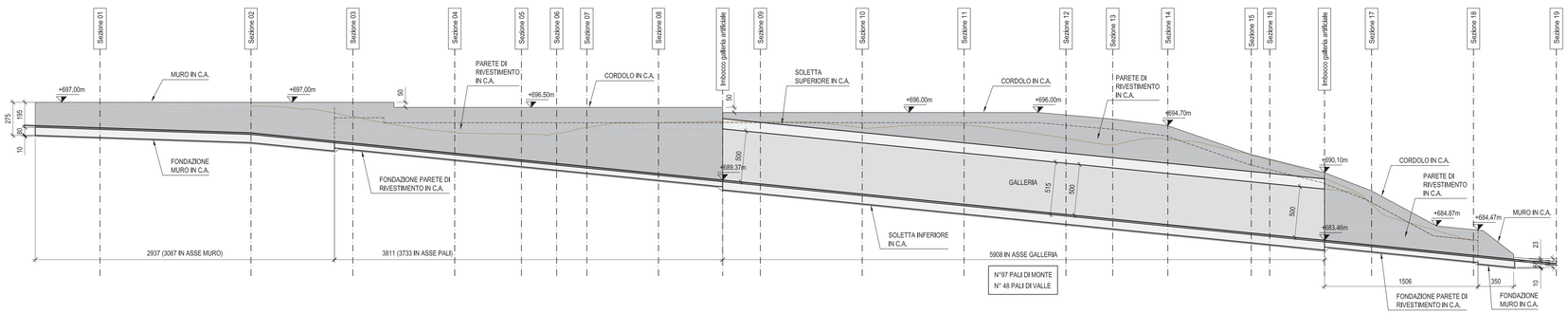

DOCUMENTI DI RIFERIMENTO	N.

NOTE GENERALI

- Tutte le dimensioni sono espresse in centimetri, tutte le misure degli angoli sono espresse in gradi sessagesimali, tutte le quote altimetriche sono espresse in metri, (salvo dove diversamente indicato),
- Tutte le dimensioni di progetto dovranno essere verificate prima dell'inizio delle lavorazioni. Nel caso di difformità rispetto a quanto previsto negli elaborati progettuali, le dimensioni delle nuove opere dovranno essere adattate, previo giudizio insindacabile della D.L.;
- La lunghezza dei pali e' da intradosso cordolo.

SAIPEM SPA
Progettista
Dott. Ing. Filippo Maria Letizi
Iscr.Ingegneri della Provincia di Pesaro Urbino al n.1383
Tel. 0721.1988537 - Fax 0721.1988338
C.F. e P. IVA 00962570015

Rev.	DATA	DESCRIZIONE	ELABORATO	VERIFICATO	APPROVATO
1	08-10-2020	EMISSIONE PER ENTI	LETIZI	BELELLI	BELELLI
0	27-03-2020	EMISSIONE PER ENTI	LETIZI	BELELLI	BELELLI

CLIENTE: snam

PROGETTISTA: SAIPEM

COMMESSA: 023093

UNITA' N°: 00

ADEGUAMENTO IMPIANTO DI COMPRESSIONE GAS MALBORGHETTO (UD) – GENERALE

OPERA DI SOSTEGNO MURO 2 – ARCHITETTONICO
PIANTE, PROFILO E SEZIONI

DIS. N. 00-CC-A-12044

REVISIONE 1

FG. 1 DI 1

SCALA 1:200–1:2000

DOCUMENTO DI PROPRIETA' Snam Rete Gas. LA SOCIETA' TUTELERA' I PROPRI DIRITTI IN SEDE CIVILE E PENALE A TERMINI DI LEGGE.