MURO TIPO G* - SEZIONE A-A
scala 1:50

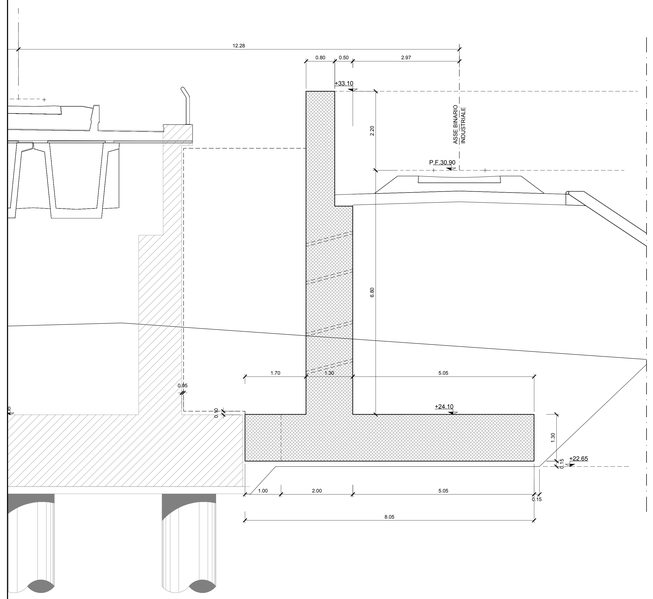

MURO TIPO F* - SEZIONE B-B
scala 1:50

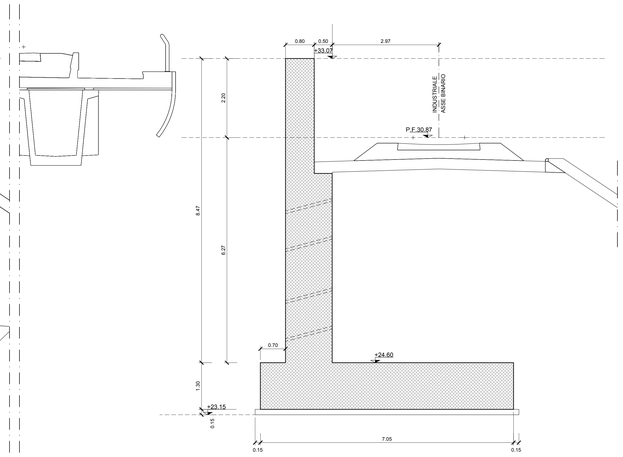

SEZIONE X-X
scala 1:50

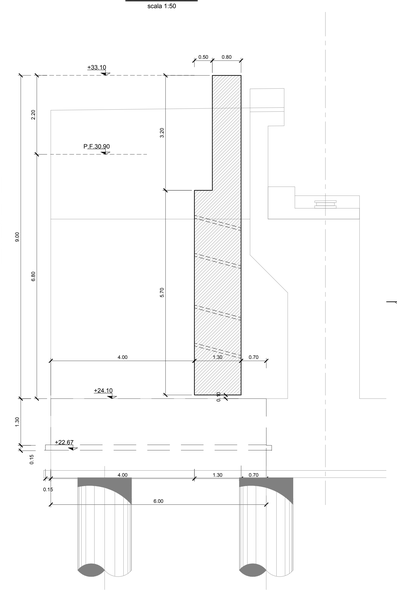

SEZIONE TIPO MURO
scala 1:50

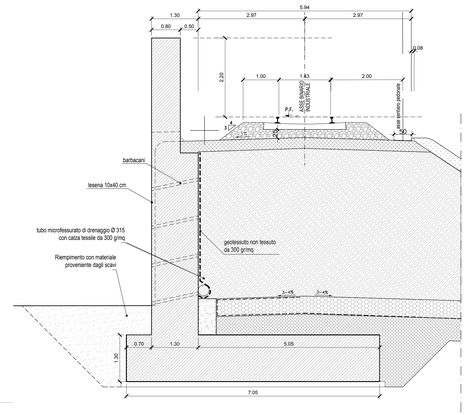

PARTICOLARE LESENA
scala 1:50

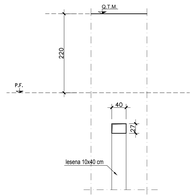

MURO TIPO F* - SEZIONE C-C
scala 1:50

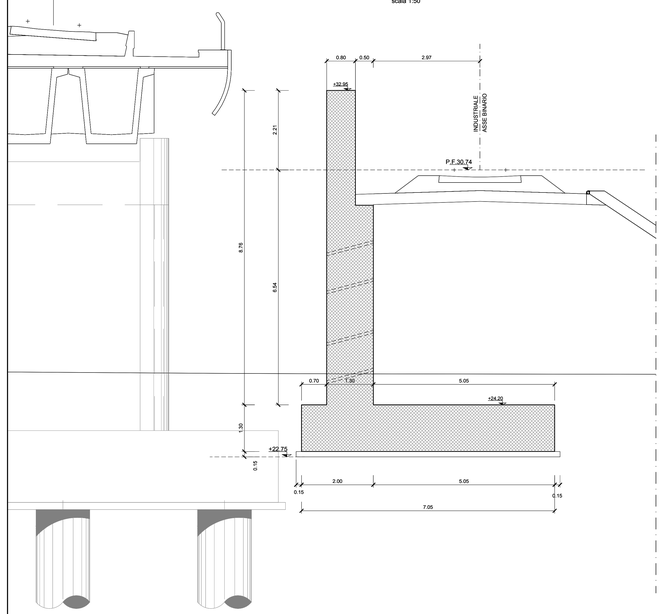

MURO TIPO F* - SEZIONE C'-C'
scala 1:50

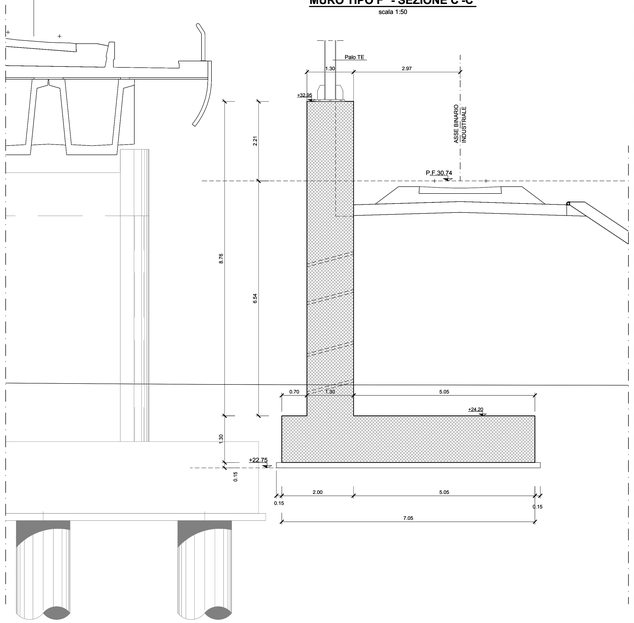

MURO TIPO F1* - SEZIONE D-D
scala 1:50

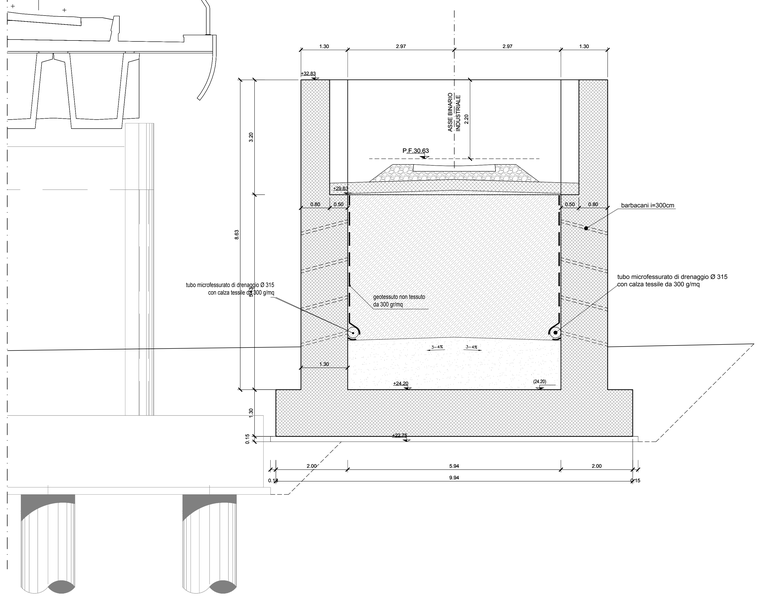

TABELLA MATERIALI

CALCESTRUZZO C32/40
FONDAZIONE: Rapporto Acqua/cemento =0,5
ED ELEVAZIONE: Classe di esposizione = XC3
Cemento tipo: III-V
Dimensione max aggregato = 25 mm
Slump: S3-S4

MAGRONE DI PULIZIA: C12/15
ARMATURA: Barre B450C per acciaio
Per tutto quanto non espressamente richiamato si farà riferimento alle prescrizioni di cui al CAPITOLATO di COSTRUZIONE delle OPERE CIVILI ITALFERR

NOTE:
Prevedere copriferro netto non inferiore a 4cm in elevazione e in fondazione. Per i pali copriferro 6.00cm

INCIDENZE MURI			
WBS	MURO	FONDAZIONE	ELEVAZIONE
RI04BIS	MURO DI SOSTEGNO IN SX BINARIO INDUSTRIALE TRA LE PROGR. 2+383.73 e 2+587.02	110 kg/m³	150 kg/m³
RI04BIS	MURO DI SOSTEGNO IN SX BINARIO INDUSTRIALE TRA LE PROGR. 2+383.73 e 2+587.02 PARTE AD "U"	130 kg/m³	180 kg/m³

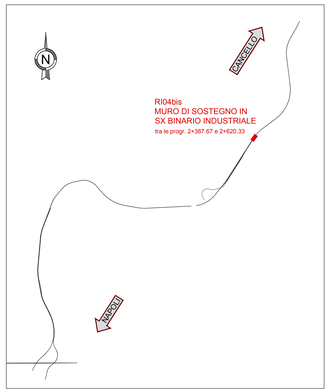

COMMITTENTE:
RFI RETE FERROVIARIA ITALIANA
GRUPPO FERROVIE DELLO STATO ITALIANE

DIREZIONE LAVORI:
ITALFERR
GRUPPO FERROVIE DELLO STATO ITALIANE

APPALTATORE: MANDATARIA: salini impregilo — MANDANTE: ASTALDI

PROGETTAZIONE: MANDATARIA: SYSTRA — MANDANTI: SOTECNI SYSTRA GROUP; ROCKSOIL S.p.A. GEOTECHNICAL ENGINEERING

PROGETTO ESECUTIVO DI VARIANTE

LINEA FERROVIARIA NAPOLI - BARI, TRATTA NAPOLI-CANCELLO, IN VARIANTE TRA LE PK 0+000 E PK 15+585, INCLUSE LE OPERE ACCESSORIE,
NELL'AMBITO DEGLI INTERVENTI DI CUI AL D.L. 133/2014, CONVERTITO IN LEGGE 164 / 2014

ALLUNGAMENTO ASTA DI MANOVRA STAZIONE DI ACERRA
RILEVATI
RI04BIS - RACCORDO INDUSTRIALE ACERRA
MURO DI SOSTEGNO IN SX BINARIO INDUSTRIALE TRA KM 2+387.67 E KM 2+620.33
Carpenteria e dettagli

Progettista Responsabile: Ing. A. Cherubini
Direttore Tecnico: Ing. A. Cherubini
Mandataria: Systra S.A. - Sotecni S.p.A. - Rocksoil S.p.A.
Salini Impregilo S.p.A. - Astaldi S.p.A.
Il Direttore Tecnico: Ing. A. Cherubini
Il Direttore della Progettazione: Ing. A. Cherubini
DIRETTORE DELLA PROGETTAZIONE Ing. A. CHEDDI
Il Responsabile del Procedimento: Ing. M. Di Prisco
Il Responsabile Integrazione Prestazioni Specialistiche: Ing. A. Cherubini
Il Responsabile Integrazione Fra Discipline: Ing. A. Cherubini

COMMESSA	LOTTO	FASE	ENTE	TIPO DOC.	OPERA/DISCIPLINA	PROGR.	REV.	SCALA:
IF1M	00	V	ZZ	BB	RI04B0	001	B	1:50

Rev.	Descrizione	Redatto	Data	Verificato	Data	Approvato	Data	Autorizzato Data
A	EMISSIONE	S. Checchi	12/08/19	Pirdi	11/08/19	D.Angelo	12/08/19	Ing. Antonio CHEDDI Ordine degli Ingegneri della Provincia di Roma n. A 19837
B	RISPOSTA RDV 529	S. Checchi	31/10/19	Pirdi	04/11/19	D.Angelo	04/11/19	

File: IF1M.0.0.V.ZZ.BB.RI.04.B.0.001.B.DWG