IMMISSIONE DI CANALETTE TESTA MURO IN TUBO
SEZIONE LONGITUDINALE
Scala 1:50

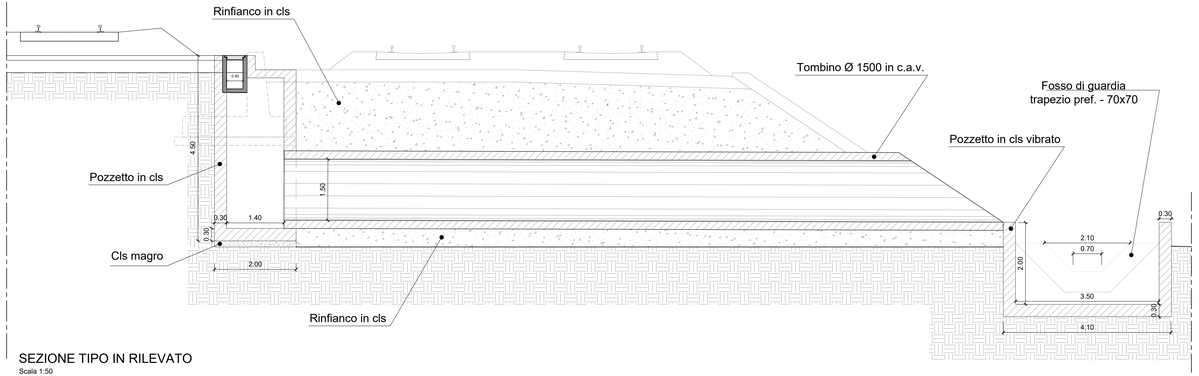

IMMISSIONE DI CANALETTE TESTA MURO IN TUBO
SEZIONE TRASVERSALE
Scala 1:50

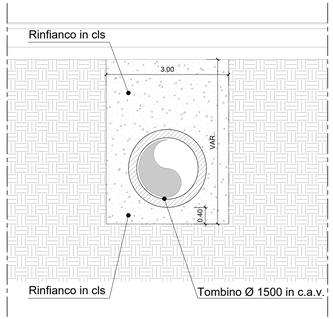

FOSSO DI GUARDIA DISPERDENTE
Scala 1:20

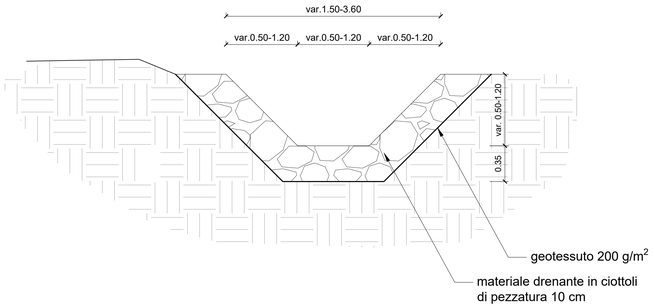

SEZIONE TIPO IN RILEVATO
Scala 1:50

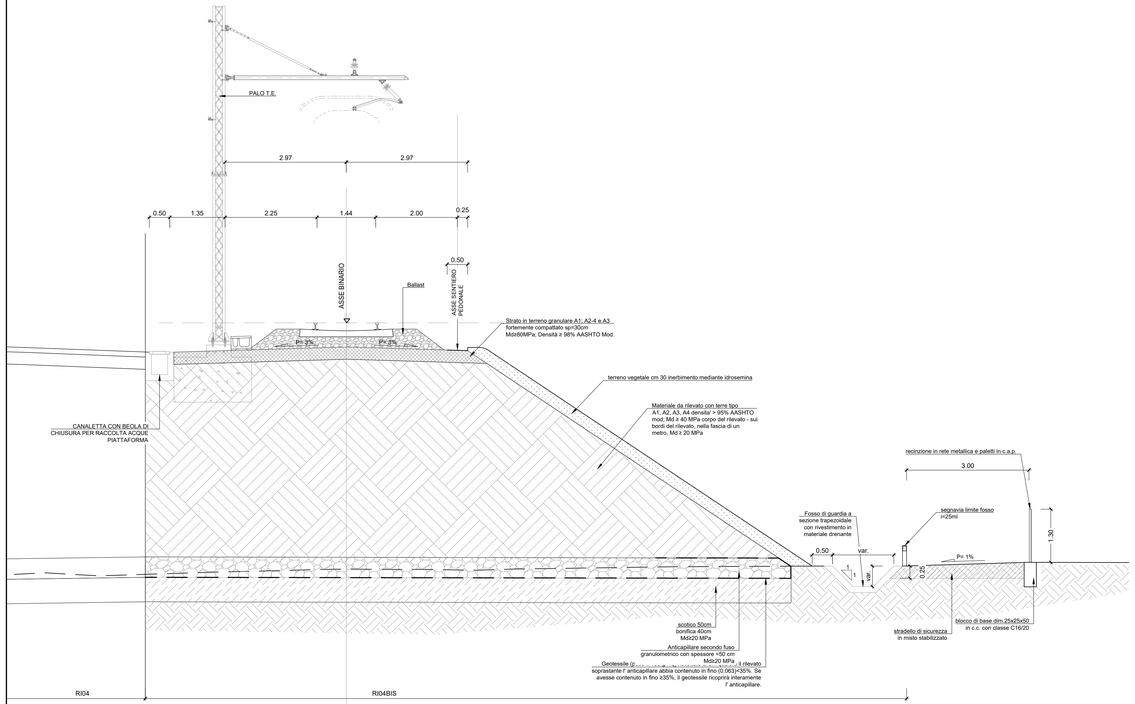

COLLETTORE DI SCARICO DA CANALETTA
IN TESTA MURO SENZA B.A.
Scala 1:50

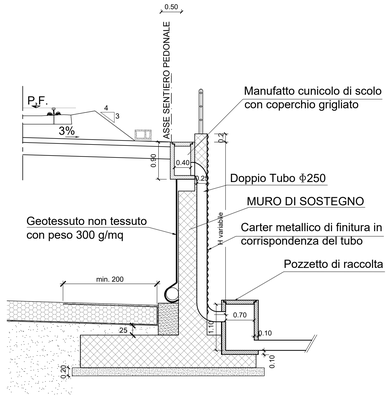

COLLETTORE DI SCARICO DA CANALETTA
IN TESTA MURO CON B.A.
Scala 1:50

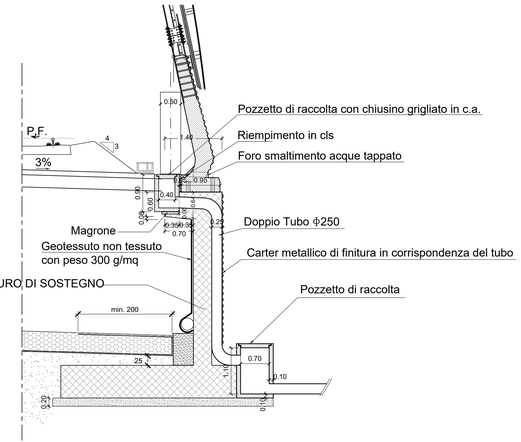

COMMITTENTE:

RFI RETE FERROVIARIA ITALIANA
GRUPPO FERROVIE DELLO STATO ITALIANE

DIREZIONE LAVORI:

ITALFERR
GRUPPO FERROVIE DELLO STATO ITALIANE

APPALTATORE: MANDATARIA: salini impregilo — MANDANTE: ASTALDI

PROGETTAZIONE: MANDATARIA: SYSTRA — MANDANTI: SOTECNI SYSTRA GROUP — PROGETTI S.p.A.

PROGETTO ESECUTIVO DI VARIANTE

LINEA FERROVIARIA NAPOLI - BARI, TRATTA NAPOLI-CANCELLO,
IN VARIANTE TRA LE PK 0+000 E PK 15+585, INCLUSE LE OPERE ACCESSORIE,
NELL'AMBITO DEGLI INTERVENTI DI CUI AL D.L. 133/2014, CONVERTITO IN LEGGE 164 / 2014

DISEGNO

ALLUNGAMENTO ASTA DI MANOVRA STAZIONE DI ACERRA
RILEVATI
RI04BIS - RACCORDO INDUSTRIALE ACERRA
PARTICOLARI IDRAULICI

Firmato digitalmente da Mauro Pantaleo
Data: 31/05/2019 15:00:00
IL DIRETTORE TECNICO
Salini Impregilo - Astaldi - Ansaldo S.p.A.
Il Direttore Tecnico
Ing. Mauro Pantaleo

PROGETTAZIONE:
Direttore Tecnico
Ing. Giovanni Lo Presti
Responsabile Integrazione Prestazioni Specialistiche
Ing. Giovanni Mele
Responsabile Integrazione Prestazioni Specialistiche
Arch. Stefano Marcheggiani
Responsabile Integrazione Prestazioni Specialistiche
Geol. Stefano Pinzi

DIRETTORE DELLA PROGETTAZIONE
Ing. A. CHECCHI

COMMESSA	LOTTO	FASE	ENTE	TIPO DOC.	OPERA/DISCIPLINA	PROGR.	REV.	SCALA:
IF1M	00	V	ZZ	BZ	RI04B0	001	A	VARIE

Rev.	Descrizione	Redatto	Data	Verificato	Data	Approvato	Data	Autorizzato Data
A	EMISSIONE	TRAPANESE	09/07/19	MARTUSCELLI	09/07/19	LACOPO	09/07/19	Firmato digitalmente da Giovanni Lo Presti Data: 2019.07.10 15:41:00 CN = Lo Presti Giovanni O = Italferr S.p.A. C = IT
								10/07/19

File: IF1M.00.V.ZZ.BZ.RI.04.B.0.001-A.DWG — n. Elab.: