SEZIONE STRADA PRINCIPALE IN RILEVATO CON CORSIE DI ACCELERAZIONE/DECELERAZIONE E PIAZZOLE DI SOSTA CATEGORIA "B" EXTRA URBANE PRINCIPALI (D.M.5.11.2001)

Scala 1:50

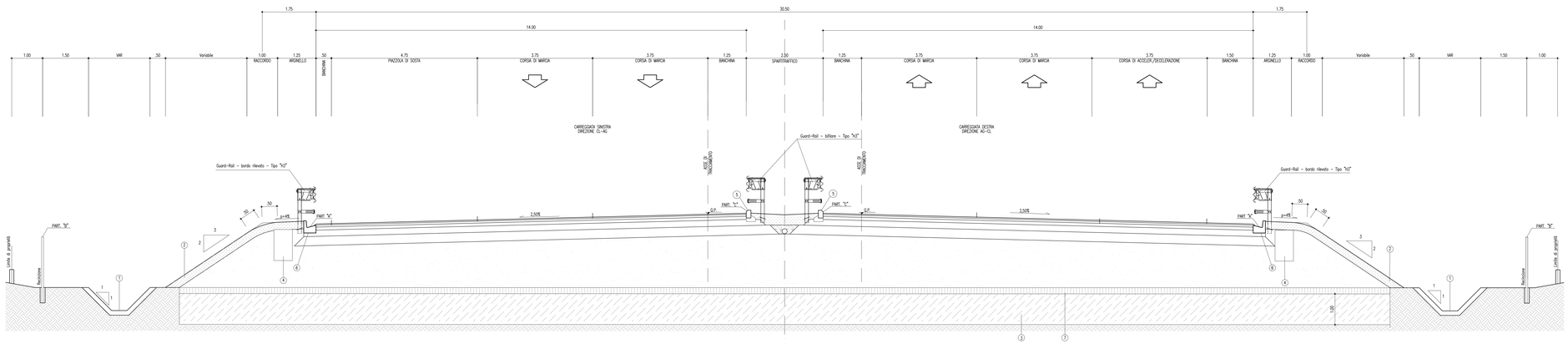

SEZIONE STRADA PRINCIPALE IN RILEVATO IN RETTIFILO CATEGORIA "B" EXTRAURBANE PRINCIPALI (D.M. 5.11.2001)

Scala 1:50

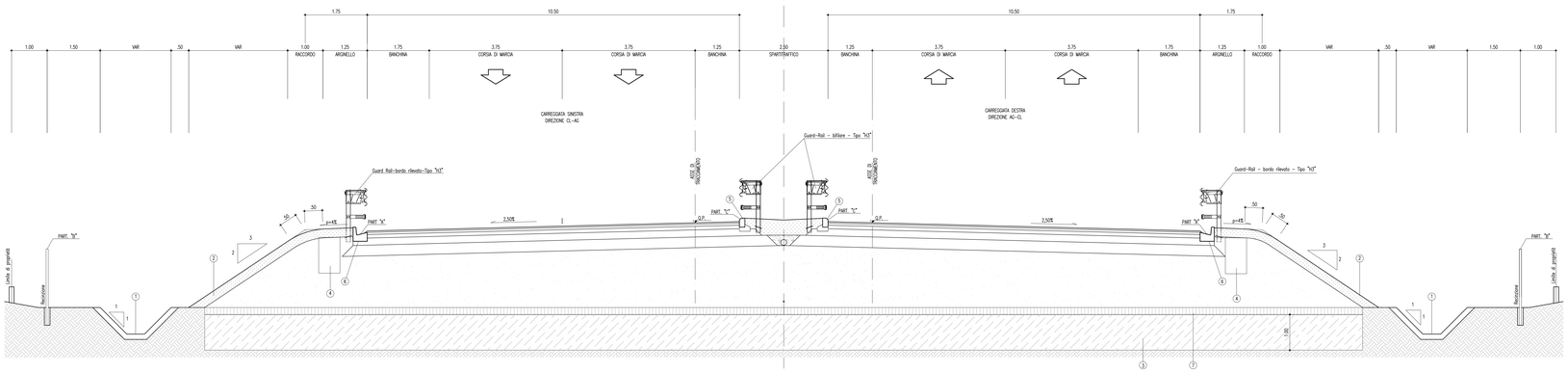

SEZIONE STRADA PRINCIPALE IN RILEVATO CON ALLARGAMENTO IN CURVA CATEGORIA "B" EXTRAURBANE PRINCIPALI (D.M. 5.11.2001)

Scala 1:50

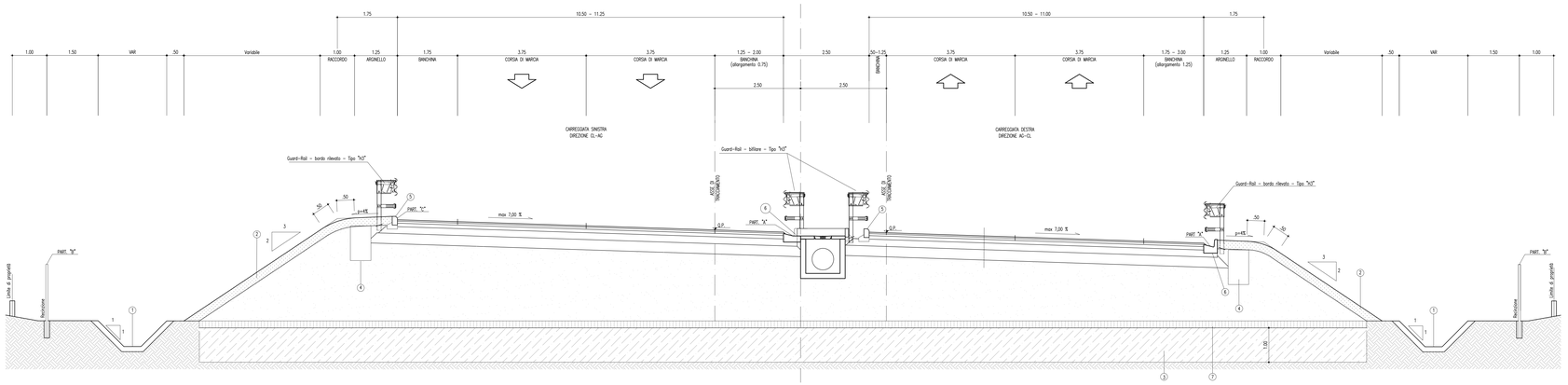

LEGENDA
1 Fosso di guardia in c.a.s.
2 Fosso di guardia in terra
2' Terreno vegetale (s= 25 cm lungo le scarpate)
3 Bonifica di sottofondo
4 Impianti Tecnologici - Vedere tavole specifiche
5 Cordolo in cls
6 Cunetta alla francese
7 Scotico (20 cm)

TIPOLOGIA DI BONIFICA DI SOTTOFONDO
A. Bonifica di Sottofondo con Trattamento a calce e/o materiale da rilevato da Km 0+000.000 al Km 4+400.000 e dal 4+480 al Km 9+500
B. Bonifica di Sottofondo con materiale da rilevato dal Km 9+500.000 al Km 28+000.000
C. Bonifica di Sottofondo con Trattamento a calce e/o materiale da rilevato con pacchetto Geotrevo da Km 28+170.000 al Km 35+000.000 e dal km 35+090.000 al km 35+480.000
D. Bonifica di Sottofondo con Trattamento a calce e/o materiale da rilevato con pacchetto Geotrevo dal Km 4+450.000 al Km 4+480.000

PARTICOLARE A CUNETTA ALLA FRANCESE

Scala 1:20

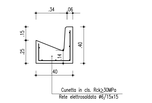

PARTICOLARE "C" CORDOLO IN CLS

Scala 1:20

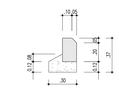

PARTICOLARE "B"

Scala 1:20

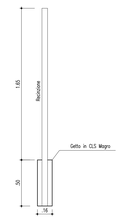

PARTICOLARI COSTRUTTIVI

Stabilizzazione delle scarpate attraverso la realizzazione di banchine di interruzione

Scala 1:200

SITUAZIONE IN RILEVATO

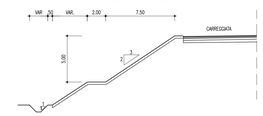

PARTICOLARE PAVIMENTAZIONE

Scala 1:10

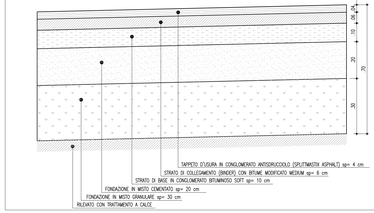

ANAS S.p.A.
DIREZIONE CENTRALE PROGRAMMAZIONE PROGETTAZIONE

PA 12/09
CORRIDOIO PLURIMODALE TIRRENICO - NORD EUROPA
ITINERARIO AGRIGENTO - CALTANISSETTA - A19
S.S. N° 640 "DI PORTO EMPEDOCLE"
AMMODERNAMENTO E ADEGUAMENTO ALLA CAT. B DEL D.M. 5.11.2001
Dal km 44+000 allo svincolo con l'A19

PROGETTO ESECUTIVO

Contraente Generale: Empedocle scpa

ASSE PRINCIPALE
Sezioni tipo e particolari costruttivi
Asse Principale in Rilevato

Codice Unico Progetto (CUP) : F91B09000070001
Codice Elaborato: PA12_09 - E 0 0 0 G E 2 1 1 P P 0 8 Z W X 0 0 1 B — Scala: varie

REV.	DATA	DESCRIZIONE	REDATTO	VERIFICATO	APPROVATO	AUTORIZZATO
F						
E						
D						
C						
B	Luglio 2011	Revisione a seguito di incontri con il Committente	S.TERRENO	R. CAPOCCHI	M. LITI	P. PAGLINI
A	Aprile 2011	EMISSIONE	S.TERRENO	A.TURISO	M. LITI	P. PAGLINI

Responsabile del procedimento: Ing. MAURIZIO ARAMINI

Il Progettista: Dott. Ing. GIAN LUCA ARENA — ORDINE DEGLI INGEGNERI DI FIRENZE N° 4337

Il Consulente: Dott. Ing. ALESSANDRO MASSIMO CAPOCCHI — ORDINE DEGLI INGEGNERI DI ROMA N° 14853

Il Geologo: Dott. Geol. D'ANGELO MAURIZIO N. 1607 — ORDINE DEGLI GEOLOGI DELLA REGIONE SICILIANA

Il Coordinatore per la sicurezza in fase di progetto: Dott. Ing. ALESSANDRO MASSIMO CAPOCCHI — ORDINE DEGLI INGEGNERI DI ROMA N° 14853

Il Direttore dei lavori: Dott. Ing. PEPPINO MARASCIULO — ORDINE DEGLI INGEGNERI DI ROMA N° 14440