SEZIONE TIPO IMPALCATO VIADOTTO A STRUTTURA MISTA
Scala 1:50

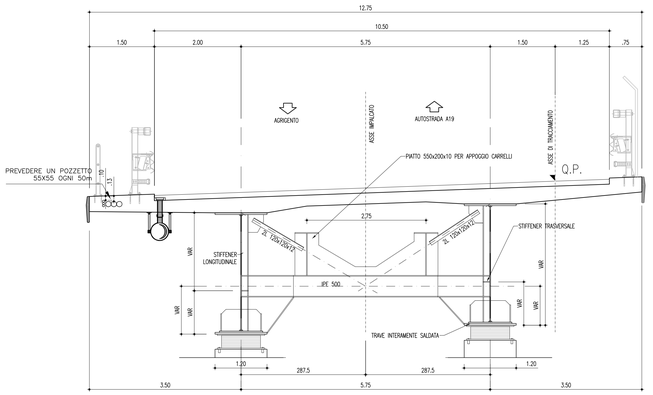

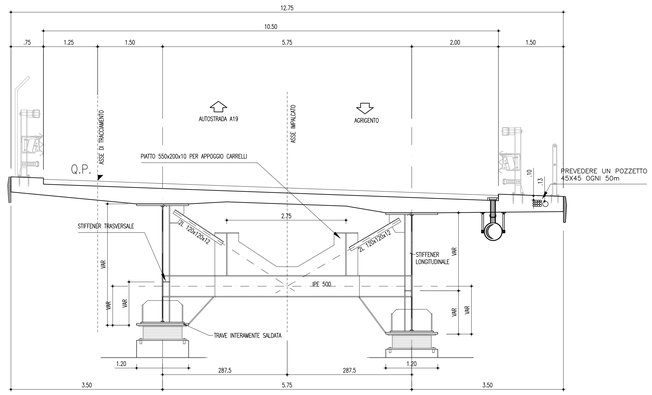

SEZIONE TIPO IMPALCATO VIADOTTO IN C.A.P.
Scala 1:50

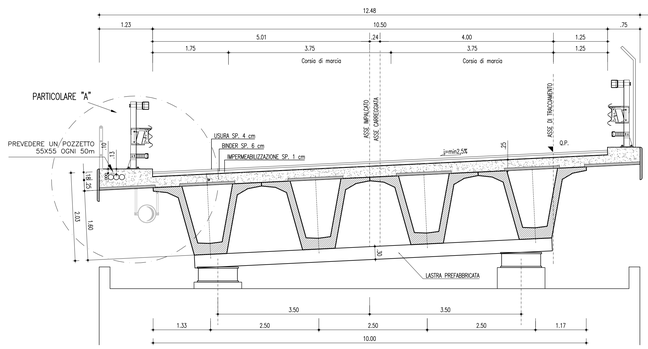

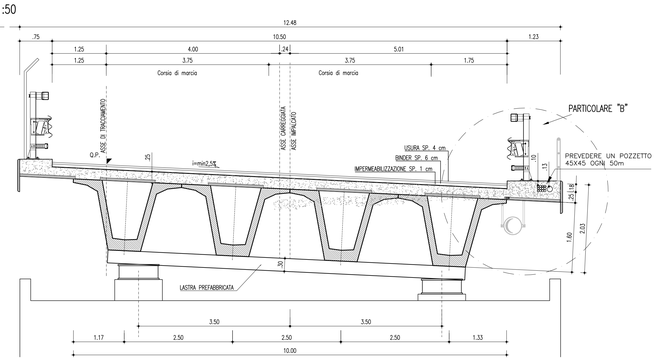

PARTICOLARE B
(tubi annegati nel getto)
Scala 1:25

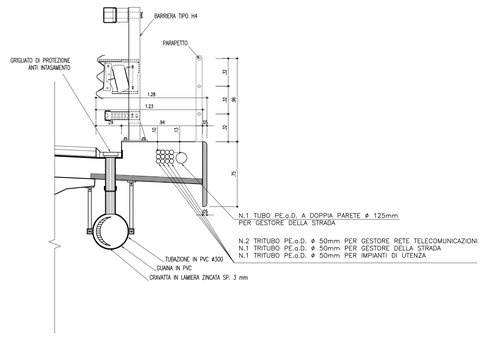

PARTICOLARE GRIGLIATO DI RACCORDO PER VIADOTTI ACCOSTATI
Scala 1:50

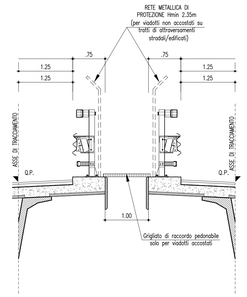

SEZIONE IN CORRISPONDENZA DEI POZZETTI
Scala 1:25

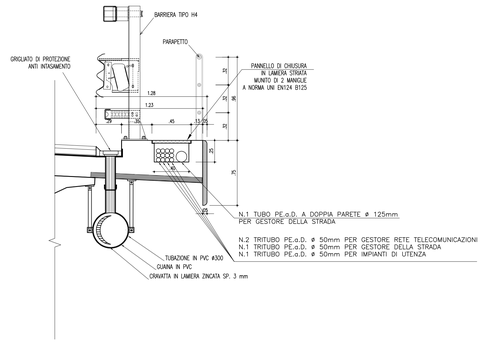

PARTICOLARE A
(tubi annegati nel getto)
Scala 1:25

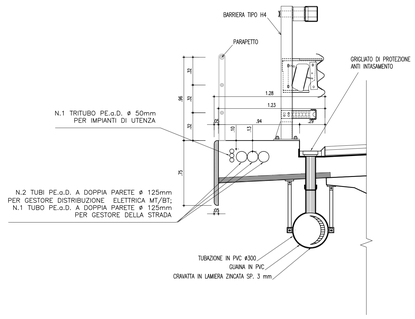

SEZIONE IN CORRISPONDENZA DEI POZZETTI
Scala 1:25

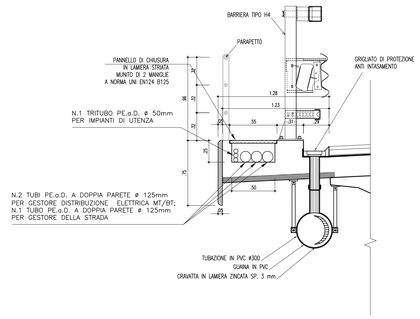

TIPO 1: VELETTA BLOCCATA SU SCASSO SU SOLETTA
Scala 1:10

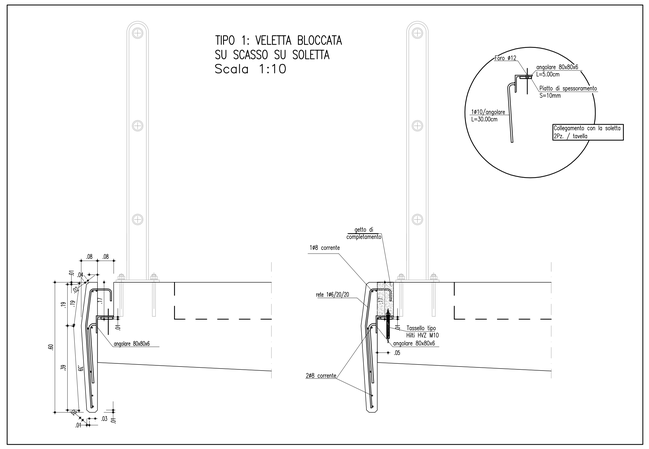

TIPO 1: VELETTA BLOCCATA SU GETTO DI I° FASE DELLA SOLETTA
Scala 1:10

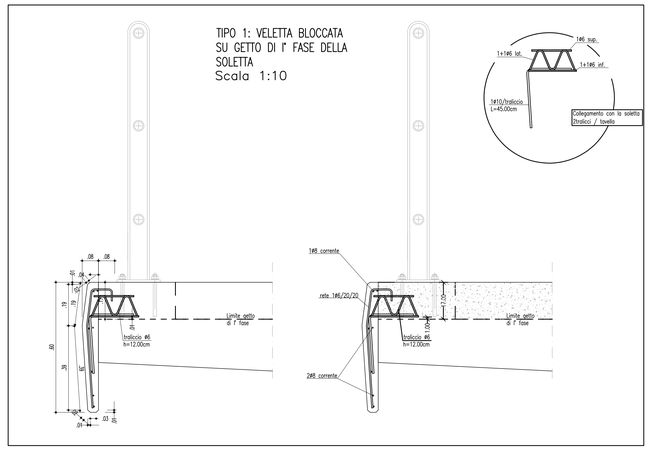

TIPO 1: VELETTA BLOCCATA SU SEGGIOLA GERBER
Scala 1:10

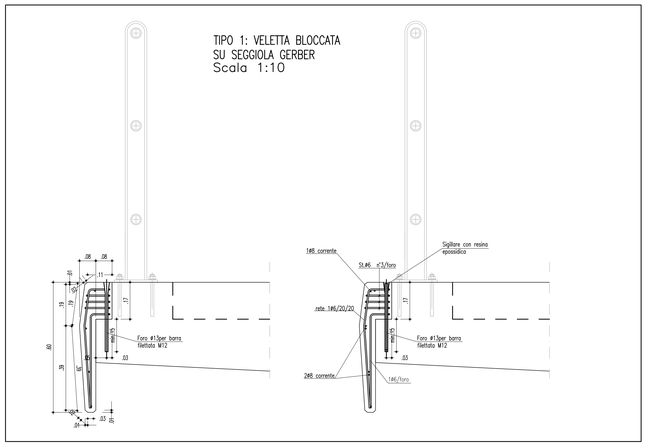

ANAS S.p.A.
DIREZIONE CENTRALE PROGRAMMAZIONE PROGETTAZIONE

PA 12/09
CORRIDOIO PLURIMODALE TIRRENICO - NORD EUROPA
ITINERARIO AGRIGENTO - CALTANISSETTA - A19
S.S. N° 640 "DI PORTO EMPEDOCLE"
AMMODERNAMENTO E ADEGUAMENTO ALLA CAT. B DEL D.M. 5.11.2001
Dal km 44+000 allo svincolo con l'A19

PROGETTO ESECUTIVO

Contraente Generale: Empedocle s.c.p.a.

ASSE PRINCIPALE
Sezioni tipo e particolari costruttivi

Asse principale in viadotto

Codice Unico Progetto (CUP) : F91B09000070001

Codice Elaborato:

PA12_09 - E	0	0	0	G	E	2	1	1	P	P	0	8	Z	W	X	0	1	2	A	Scala: VARIE

REV.	DATA	DESCRIZIONE	REDATTO	VERIFICATO	APPROVATO	AUTORIZZATO
F						
E						
D						
C						
B						
A	Aprile 2011	EMISSIONE	S.TERRENO	A.TURSO	M. LITI	P. PAGLINI

Responsabile del procedimento: Ing. MAURIZIO ARAMINI

Il Progettista: Dott. Ing. GIAN LUCA MENCHINI — ORDINE DEGLI INGEGNERI DI FIRENZE N° 4533

Il Consulente: Dott. Geol. D'ANGELO MAURIZIO — ORDINE REGIONALE DEI GEOLOGI DI SICILIA N. 1607

Il Coordinatore per la sicurezza in fase di progetto: Dott. Ing. ALESSANDRO SALVINI — ORDINE INGEGNERI PISTOIA N° 1174 — 14853

Il Direttore dei lavori: Dott. Ing. PEPPINO MARASCIO — ORDINE INGEGNERI ROMA N° 14442