SEZIONE CARPENTERIA SOLETTE SV02 (IN RETTIFILO)

SCALA 1:50

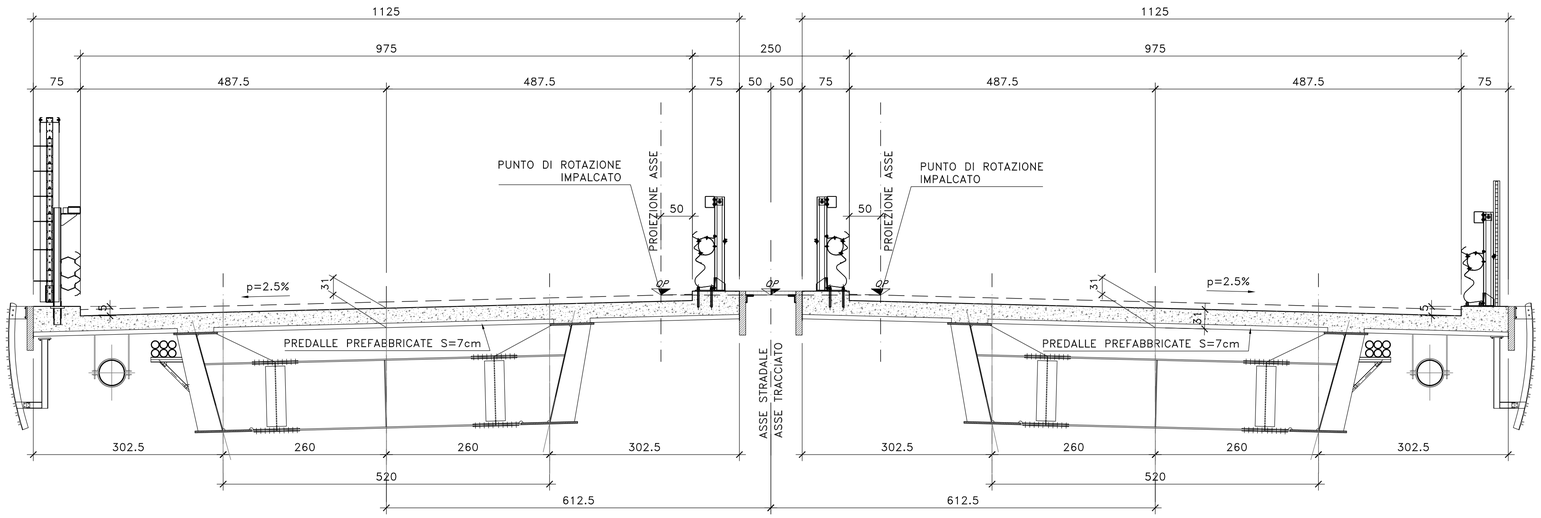

NOTE E PRESCRIZIONI

1. L'APPOGGIO DELLE PREDALLE SULLE TRAVI METALLICHE PRINCIPALI DOVRA' AVVENIRE MEDIANTE INTERPOSIZIONE DI SPESSORI METALLICI, SALDATI ALLE PIATTABANDE SUPERIORI, CON FUNZIONE DI REGOLARIZZAZIONE E SPESSORAMENTO.
2. LE CARATTERISTICHE DEI MATERIALI STRUTTURALI E DEI TRATTAMENTI PROTETTIVI E IMPERMEABILIZZANTI DELLE SUPERFICI SONO RIPORTATE NELL'ELABORATO "CARATTERISTICHE DEI MATERIALI" .

DETTAGLIO TIPOLOGICO APPOGGIO PREDALLE IMPALCATO (B=11.25m travi h160cm)

SCALA 1:50

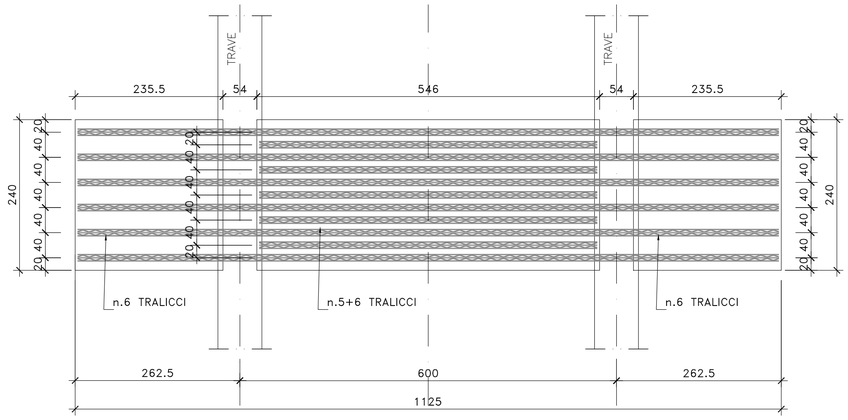

DETTAGLIO TESTATA IN CORRISPONDENZA GIUNTO

SCALA 1:50

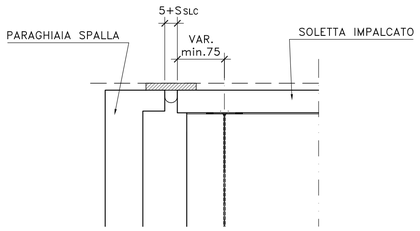

PART. DISPOSIZIONE ARMATURA

SCALA 1:10

(SEZIONE IN SENSO LONGITUDINALE)

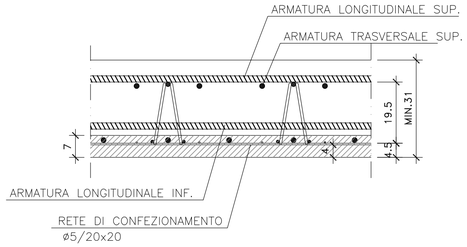

PARTICOLARE TRALICCIO PREDALLE

SCALA 1:5

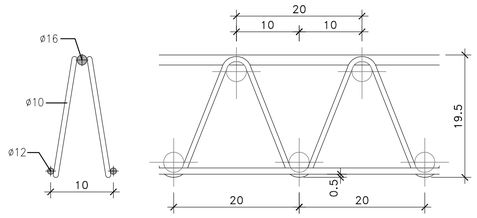

anas GRUPPO FS ITALIANE

Direzione Progettazione e Realizzazione Lavori

S.S. n.130 "Iglesiente"

Eliminazione degli incroci a raso da Cagliari a Decimomannu da km 3+000 a 15+600

PROGETTO DEFINITIVO — COD. CA316 CA351

PROGETTAZIONE: ATI VIA ▫ LOTTI ▫ SERING ▫ VDP ▫ BRENG

PROGETTISTA E RESPONSABILE DELL'INTEGRAZIONE DELLE PRESTAZIONI SPECIALISTICHE:
Dott. Ing. Francesco Nicchiarelli (Ord. Ing. Prov. Roma 14711)

RESPONSABILI D'AREA:
Responsabile Tracciato stradale: *Dott. Ing. Massimo Capasso (Ord. Ing. Prov. Roma 26031)*
Responsabile Strutture: *Dott. Ing. Giovanni Piazza (Ord. Ing. Prov. Roma 27296)*
Responsabile Idraulica, Geotecnica e Impianti: *Dott. Ing. Sergio Di Maio (Ord. Ing. Prov. Palermo 2872)*
Responsabile Ambiente: *Dott. Ing. Francesco Ventura (Ord. Ing. Prov. Roma 14660)*

GEOLOGO:
Dott. Geol. Enrico Curcuruto (Ord. Geo. Regione Sicilia 966)

COORDINATORE SICUREZZA IN FASE DI PROGETTAZIONE:
Dott. Ing. Sergio Di Maio (Ord. Ing. Prov. Palermo 2872)

RESPONSABILE SIA:
Dott. Ing. Francesco Ventura (Ord. Ing. Prov. Roma 14660)

VISTO: IL RESPONSABILE DEL PROCEDIMENTO:
Dott. Ing. Francesco Corrias

GRUPPO DI PROGETTAZIONE:
MANDATARIA: VIA ingegneria
MANDANTI: LOTTI ingegneria; SERING INGEGNERIA; vdp; BRENG BRIDGE ENGINEERING

OPERE D'ARTE MAGGIORI

VIADOTTI E PONTI

VI02 – VIADOTTO SV02 – ASSEMINI

Carpenteria Soletta impalcato

CODICE PROGETTO (PROGETTO / LIV. PROG. / ANNO)	NOME FILE	REVISIONE	SCALA:
CA31635 1 D 19	CA316351_P00VI02STRCP08_A CODICE ELAB. P00VI02STRCP08	A	VARIE

REV.	DESCRIZIONE	DATA	REDATTO	VERIFICATO	APPROVATO
D		–	–	–	–
C		–	–	–	–
B		–	–	–	–
A	EMISSIONE	MAR 2020	P. COSIMELLI	G. PIAZZA	F. NICCHIARELLI

A1 594 x 841 — 1:100 — Xref_VIADOTTI 30-40_PONTE 35m-carp.dwg