SEZIONE TIPO FINITURE IMPALCATO IN CURVA (SV04)
SCALA 1:50

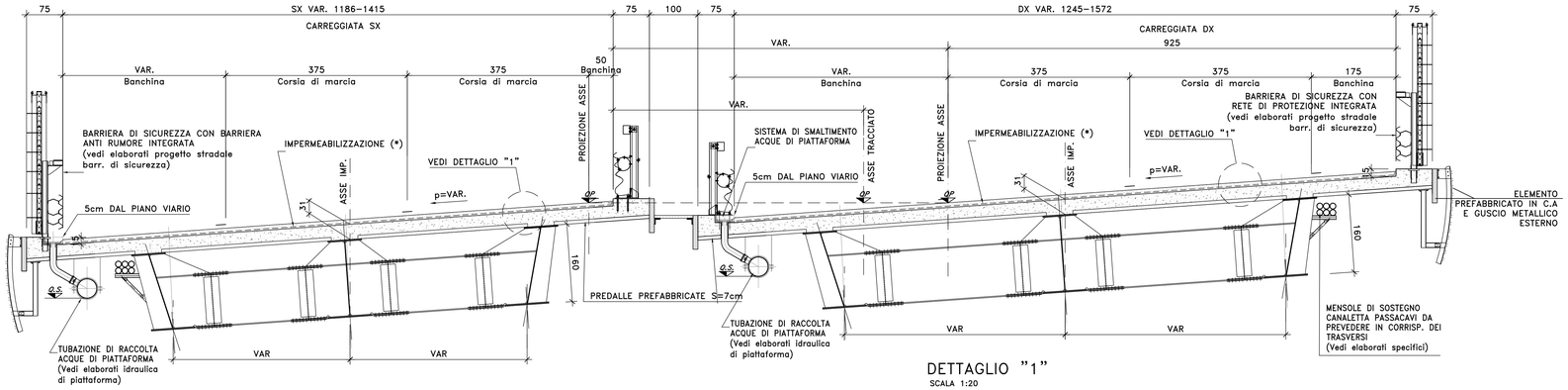

GUSCIO METALLICO LATERALE IMPALCATO
SCALA 1:20

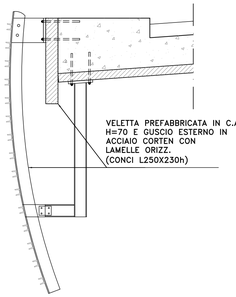

NOTE E PRESCRIZIONI

1. PER LE CARATTERISTICHE DELLE BARRIERE DI SICUREZZA STRADALE SI RIMANDA AGLI SPECIFICI ELABORATI DEL PROGETTO STRADALE.
2. LE CARATTERISTICHE DEL SISTEMA DI SMALTIMENTO DELLE ACQUE METEORICHE (DIAMETRO E POSIZIONE TUBAZIONI, PASSO CADIOTIE ETC.), SONO INDICATE NELLE PLANIMETRIE IDRAULICHE.
3. GLI SPESSORI DEL PACCHETTO DI PAVIMENTAZIONE SONO ILLUSTRATI NELLE SEZIONI TIPO DEL PROGETTO STRADALE.
4. LE DOTAZIONI IMPIANTISTICHE SONO ILLUSTRATE NELLO SPECIFICO CAPITOLO DEL PROGETTO.

DETTAGLIO "1"
SCALA 1:20

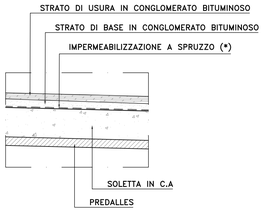

(*) Impermeabilizzazione a spruzzo eseguita con prodotto elastomerico poliuretanico bicomponente. Il rivestimento dovrà essere continuo e perfettamente impermeabile all'acqua, ma permeabile al gas ed ai vapori acquei. Spessore finito non inferiore a 3 mm.

CORDOLO ZONA ANCORAGGIO PALI DI ILLUMINAZIONE
SCALA 1:20

PIANTA

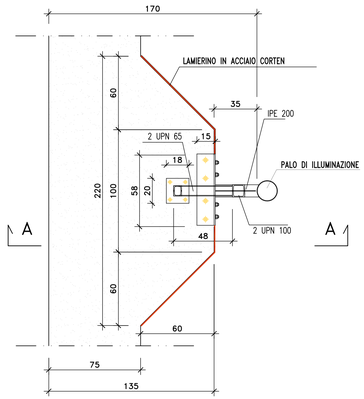

SEZIONE A–A

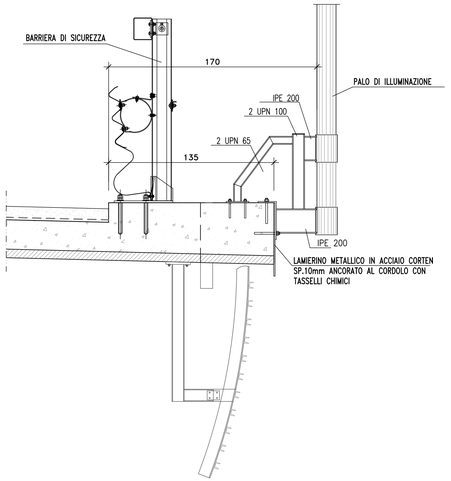

DETTAGLIO CADITOIA E COLLETTORE DI RACCOLTA ACQUE DI PIATTAFORMA
SCALA 1:20

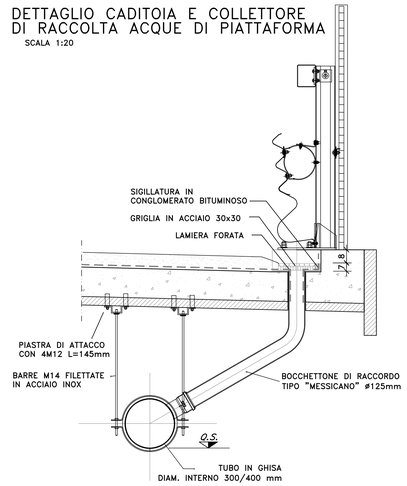

SCHEMA CUNEO DI TRANSIZIONE IN MISTO STABILIZZATO A CEMENTO A TERGO DELLE SPALLE
SCALA 1:200

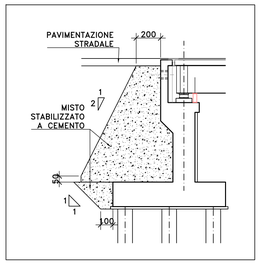

PIANTA CADITOIA
SCALA 1:20

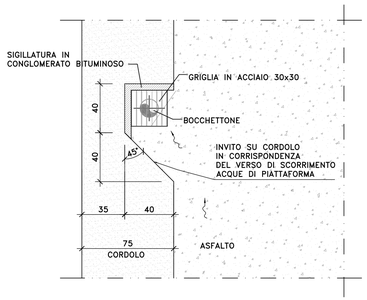

SCHEMA PROFILO COLLETTORE
SCALA 1:50

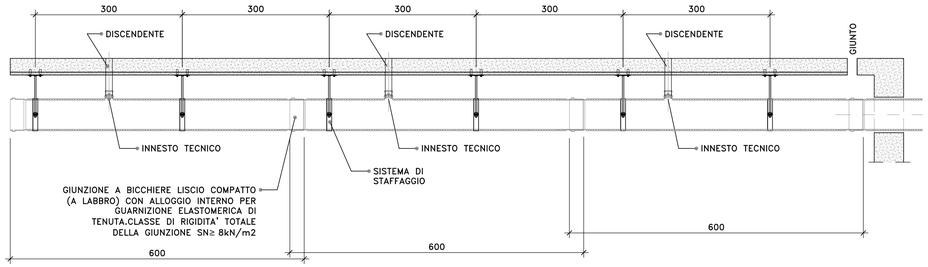

DETTAGLIO –A
SCALA 1:25

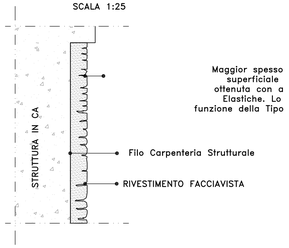

SCHEMA RIVESTIMENTO PARAMENTI DELLE SPALLE
SCALA 1:200

VISTA LATERALE

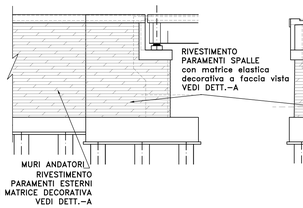

VISTA FRONTALE

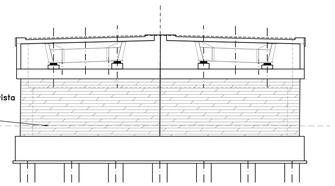

A1 594 x 841 1:100 Xref_VIADOTTI 30-40_PONTE 35m-corp.dwg

anas GRUPPO FS ITALIANE

Direzione Progettazione e Realizzazione Lavori

S.S. n.130 "Iglesiente"

Eliminazione degli incroci a raso da Cagliari a Decimomannu da km 3+000 a 15+600

PROGETTO DEFINITIVO — COD. CA316 CA351

PROGETTAZIONE: ATI VIA - LOTTI - SERING - VDP - BRENG

PROGETTISTA E RESPONSABILE DELL'INTEGRAZIONE DELLE PRESTAZIONI SPECIALISTICHE:
Dott. Ing. Francesco Nicchiarelli (Ord. Ing. Prov. Roma 14711)

RESPONSABILI D'AREA:
Responsabile Tracciato stradale: Dott. Ing. Massimo Capasso (Ord. Ing. Prov. Roma 26031)
Responsabile Strutture: Dott. Ing. Giovanni Piazza (Ord. Ing. Prov. Palermo 4127)
Responsabile Idraulica, Geotecnica e Impianti: Dott. Ing. Sergio Di Maio (Ord. Ing. Prov. Palermo 2872)
Responsabile Ambiente: Dott. Ing. Francesco Ventura (Ord. Ing. Prov. Roma 14660)

GEOLOGO:
Dott. Geol. Enrico Curcuruto (Ord. Geo. Regione Sicilia 966)

COORDINATORE SICUREZZA IN FASE DI PROGETTAZIONE:
Dott. Ing. Sergio Di Maio (Ord. Ing. Prov. Palermo 2872)

RESPONSABILE SIA:
Dott. Ing. Francesco Ventura (Ord. Ing. Prov. Roma 14660)

VISTO: IL RESPONSABILE DEL PROCEDIMENTO:
Dott. Ing. Francesco Carrias

GRUPPO DI PROGETTAZIONE
MANDATARIA: ViA INGEGNERIA
MANDANTI: LOTTI ingegneria; SERING INGEGNERIA; vdp; BRENG BRIDGE ENGINEERING

OPERE D'ARTE MAGGIORI
VIADOTTI E PONTI
VI04– VIADOTTO SV04 – DECIMOMANNU
Opere di finitura, Arredo e Particolari Costruttivi

ORDINE INGEGNERI ROMA n. A-14711 — DOTT. ING. FRANCESCO NICCHIARELLI

CODICE PROGETTO (PROGETTO / LIV. PROG. / ANNO)	NOME FILE	REVISIONE	SCALA:
CA316351 D 19	CA316351_P00VI04STRDC02_A CODICE ELAB. P00VI04STRDC02	A	VARIE

REV.	DESCRIZIONE	DATA	REDATTO	VERIFICATO	APPROVATO
D		–	–	–	–
C		–	–	–	–
B		–	–	–	–
A	EMISSIONE	MAR 2020	P. COSMELLI	G. PIAZZA	F. NICCHIARELLI