CARPENTERIE

PIANTA SPICCATO E FONDAZIONI
SCALA 1:100

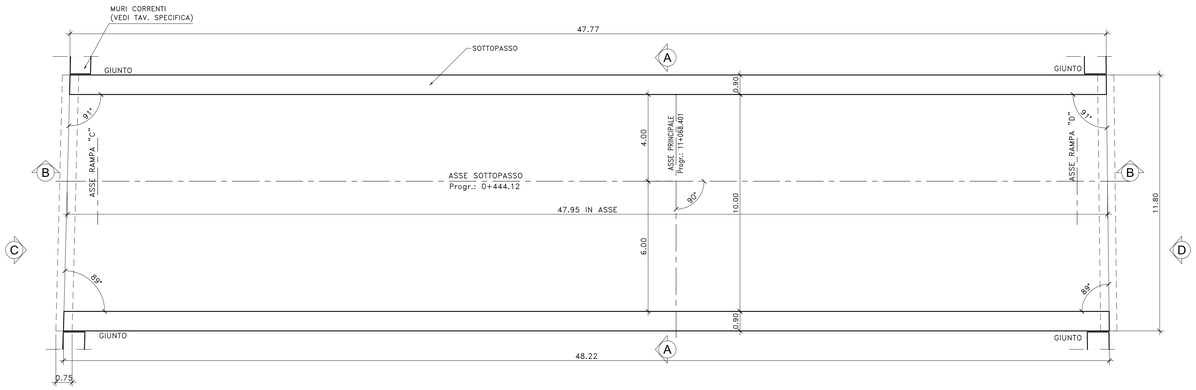

SEZIONE TRASVERSALE A–A
SCALA 1:100

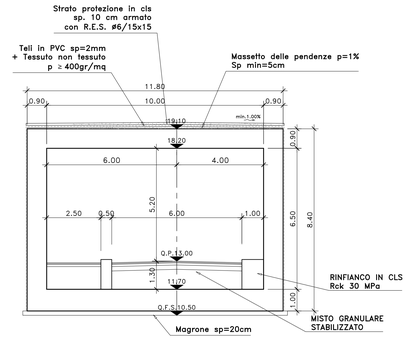

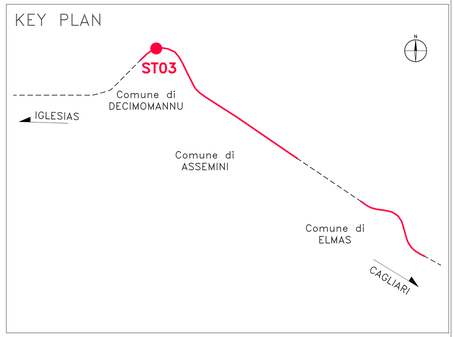

VISTA "C"
SCALA 1:100

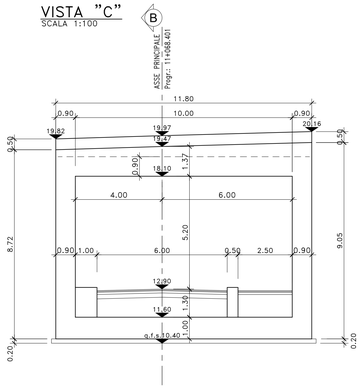

SEZIONE LONGITUDINALE B–B
SCALA 1:100

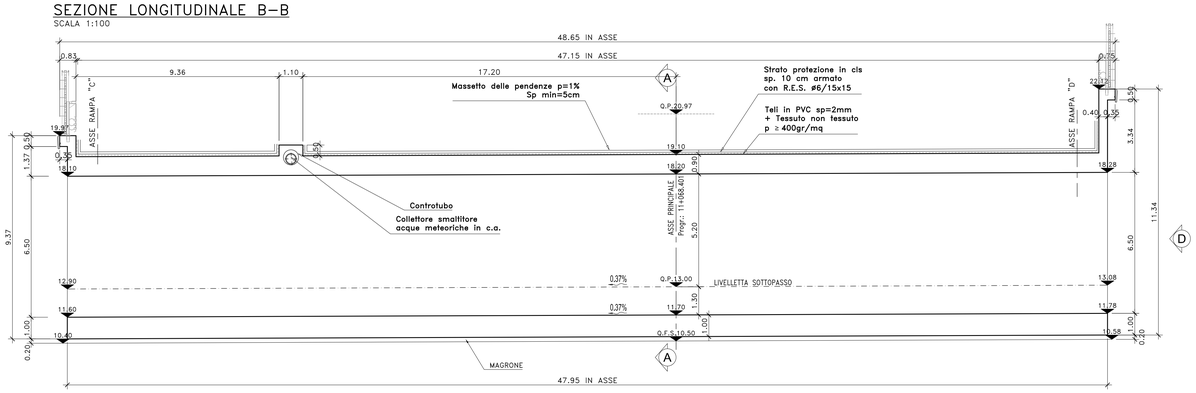

VISTA "D"
SCALA 1:100

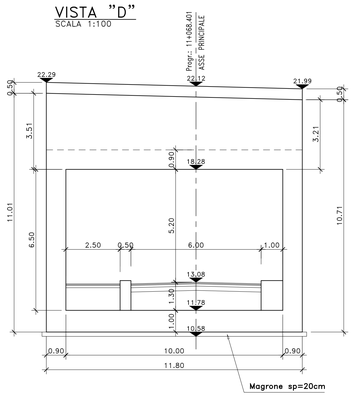

VISTA DALL'ALTO
SCALA 1:100

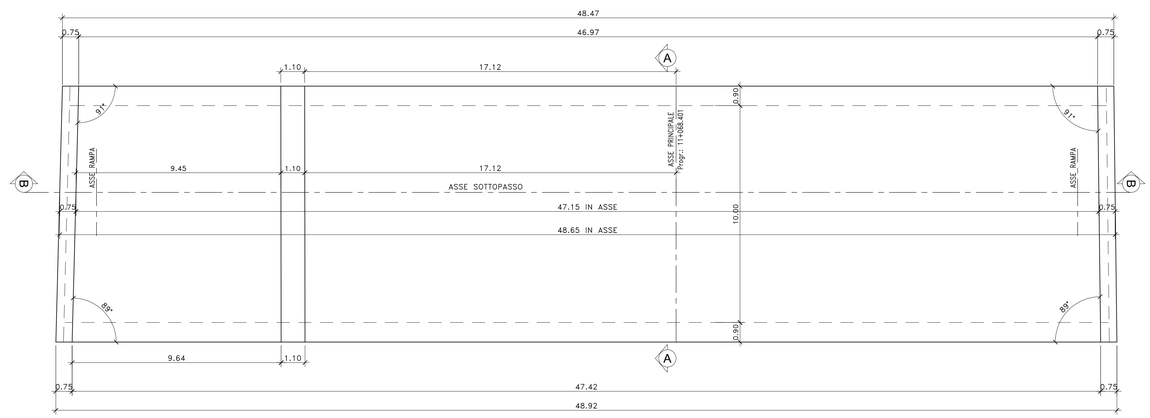

anas
GRUPPO FS ITALIANE

Direzione Progettazione e Realizzazione Lavori

S.S. n.130 "Iglesiente"

Eliminazione degli incroci a raso da Cagliari a Decimomannu da km 3+000 a 15+600

PROGETTO DEFINITIVO — COD. CA316 CA351

PROGETTAZIONE: ATI VIA - LOTTI - SERING - VDP - BRENG

PROGETTISTA E RESPONSABILE DELL'INTEGRAZIONE DELLE PRESTAZIONI SPECIALISTICHE:
Dott. Ing. Francesco Nicchiarelli (Ord. Ing. Prov. Roma 14711)
RESPONSABILI D'AREA:
Responsabile Tracciato stradale: *Dott. Ing. Massimo Capasso (Ord. Ing. Prov. Roma 26531)*
Responsabile Strutture: *Dott. Ing. Giovanni Piazza (Ord. Ing. Prov. Roma 27296)*
Responsabile Idraulica, Geotecnica e Impianti: *Dott. Ing. Sergio Di Maio (Ord. Ing. Prov. Palermo 2872)*
Responsabile Cantierizzazione: *Dott. Ing. Francesco Ventura (Ord. Ing. Prov. Roma 14660)*
GEOLOGO:
Dott. Geol. Enrico Curcuruto (Ord. Geo. Regione Sicilia 966)
COORDINATORE SICUREZZA IN FASE DI PROGETTAZIONE:
Dott. Ing. Sergio Di Maio (Ord. Ing. Prov. Palermo 2872)
RESPONSABILE SIA:
Dott. Ing. Francesco Ventura (Ord. Ing. Prov. Roma 14660)
VISTO: IL RESPONSABILE DEL PROCEDIMENTO:
Dott. Ing. Francesco Corrias

GRUPPO DI PROGETTAZIONE
MANDATARIA:
MANDANTI:

OPERE D'ARTE MINORI

ST03 – SOTTOVIA CICLOPEDONALE Pr. 11+068.401 Decimomannu

Carpenteria

CODICE PROGETTO (PROGETTO / LIV. PROG. / ANNO)	NOME FILE	REVISIONE	SCALA:
CA316351 D 19	CODICE ELAB. P00ST03STRDI02 — CA316_P00ST03STRDI02A	A	1:100

REV.	DESCRIZIONE	DATA	REDATTO	VERIFICATO	APPROVATO
D		-	-	-	-
C		-	-	-	-
B		-	-	-	-
A	EMISSIONE	MAR. 2020	C.FILIPPUCCI	G.PIAZZA	F. NICCHIARELLI