RACCOLTA ACQUE DI PIATTAFORMA - SEZIONI IN RILEVATO TIPO C1 E TIPO B

POZZETTO 80x80

scala 1:20

PIANTA

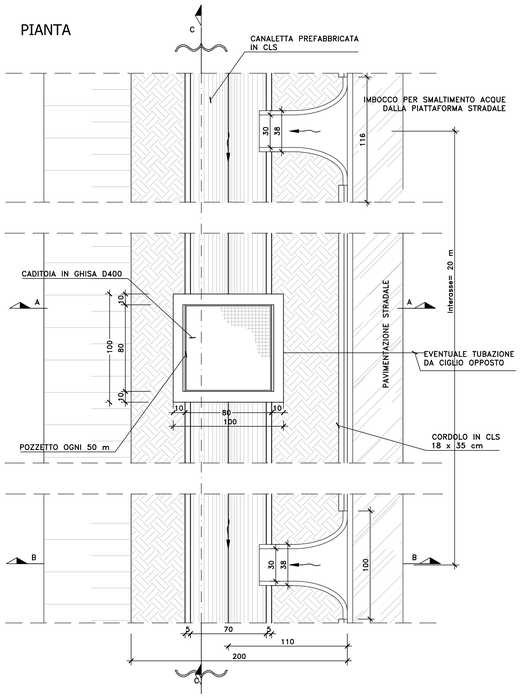

SEZIONE A-A

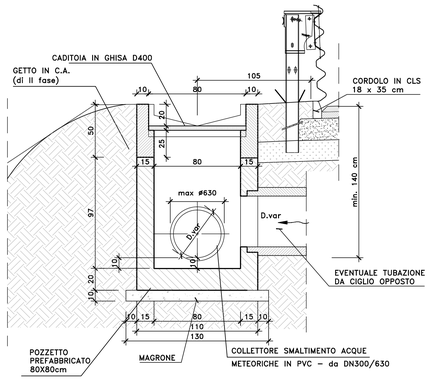

SEZIONE B-B

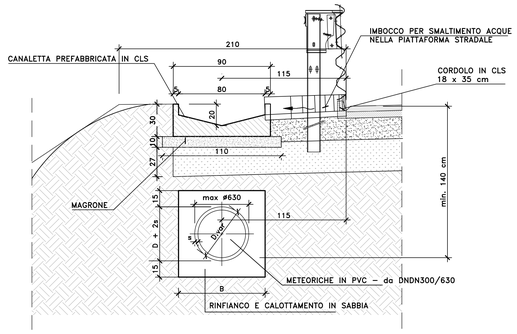

SEZIONE C-C

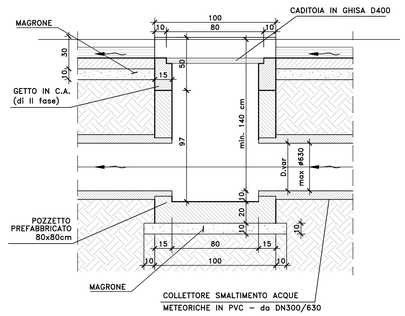

TABELLA MATERIALI

Tubi interrati:
- Tubi in PVC rigido serie pesante
  - Diametro nominale: DN 300-630mm

Manufatti prefabbricati:
- Pozzetti e beole in C.A.V. RcK P 30 Mpa
  - Armatura in barre di acciaio: FeB 44K controllato in stabilimento
  - R.E.S.: f_{tk} P 440 Mpa - f_{yk} P 390 Mpa - f_{tk}/f_{yk} P
- Canalette prefabbricate in cls RcK P 25 Mpa
- Cunettoni trapezoidali prefabbricati in C.A.V. RcK P 30 Mpa
- Embrici in elementi prefabbricati in C.A.V. RcK P 25 Mpa

Dispositivi di coronamento:
- Chiusini e griglie carrabili in ghisa sferoidale con controtelaio (salvo diverse indicazioni) (secondo UNI EN 124)
  - Classe: D400 con elementi di bloccaggio

Riempimenti ed opere in cls non armato:
- Rivestimento collettori
  - Conglomerato cementizio: Rck P 25 Mpa
- Elementi marginali
  - Conglomerato cementizio: Rck P 25 Mpa

FOSSO DI GUARDIA

scala 1:20

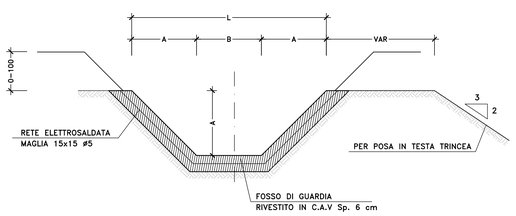

TABELLA DIMENSIONI (in cm)			
TIPO	A	B	L
A0	50	50	150

SEZIONI DI POSA COLLETTORI

scala 1:20

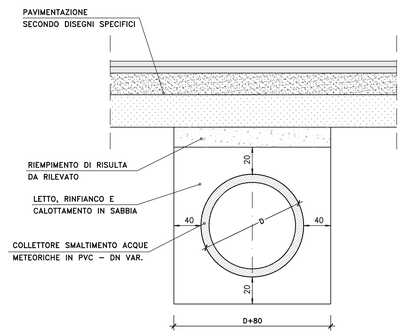

PARTICOLARI EMBRICE

scala 1:10

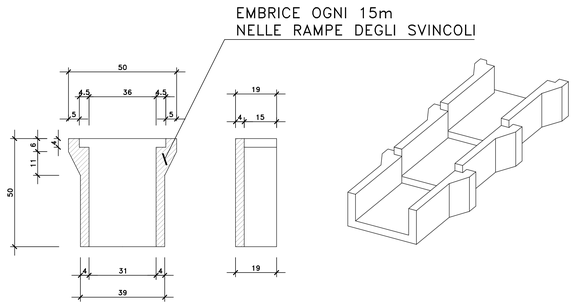

anas GRUPPO FS ITALIANE

Direzione Progettazione e Realizzazione Lavori

S.S. 284 "Occidentale Etnea"

Ammodernamento del Tratto Adrano – Catania

1° lotto Adrano – Paternò

PROGETTO DEFINITIVO COD. **PA712**

PROGETTAZIONE: ATI VIA - SERING - VDP - BRENG

PROGETTISTA E RESPONSABILE DELL'INTEGRAZIONE DELLE PRESTAZIONI SPECIALISTICHE:
Dott. Ing. Giovanni Piazza (Ord. Ing. Prov. Roma 27296)

RESPONSABILI D'AREA:
Responsabile Tracciato stradale: *Dott. Ing. Massimo Capasso (Ord. Ing. Prov. Roma 28031)*
Responsabile Strutture: *Dott. Ing. Giovanni Piazza (Ord. Ing. Prov. Roma 27296)*
Responsabile Impianti Idrologico e Impianti: *Dott. Ing. Sergio Di Maio (Ord. Ing. Prov. Palermo 2872)*
Responsabile Ambiente: *Dott. Ing. Francesco Ventura (Ord. Ing. Prov. Roma 14660)*

GEOLOGO:
Dott. Geol. Enrico Curcuruto (Ord. Geo. Regione Sicilia 986)

COORDINATORE SICUREZZA IN FASE DI PROGETTAZIONE:
Dott. Ing. Sergio Di Maio (Ord. Ing. Prov. Palermo 2872)

RESPONSABILE SIA:
Dott. Ing. Francesco Ventura (Ord. Ing. Prov. Roma 14660)

VISTO: IL RESPONSABILE DEL PROCEDIMENTO:
Dott. Ing. Mariano Cappello

GRUPPO DI PROGETTAZIONE
MANDATARIA: ViA INGEGNERIA
MANDANTI: SERING INGEGNERIA, vdp, BRENG BRIDGE ENGINEERING

DOTT. ING. GIOVANNI PIAZZA ORDINE DEGLI INGEGNERI ROMA N. A27296

IDROLOGIA E IDRAULICA

Opere di piattaforma

Dettagli

Tav.1 di 2

CODICE PROGETTO (PROGETTO / LIV. PROG. / ANNO)	NOME FILE	REVISIONE	SCALA:
DPPA0712 D 20	CODICE ELAB. T00IDO0IDRDC01 — PA712_T00ID00IDRDC01–02_A	A	VARIE

REV.	DESCRIZIONE	DATA	REDATTO	VERIFICATO	APPROVATO
D					
C					
B					
A	EMISSIONE	OTT 2020	BC	SDM	G.PIAZZA