SEZIONE D-D'

scala 1:50

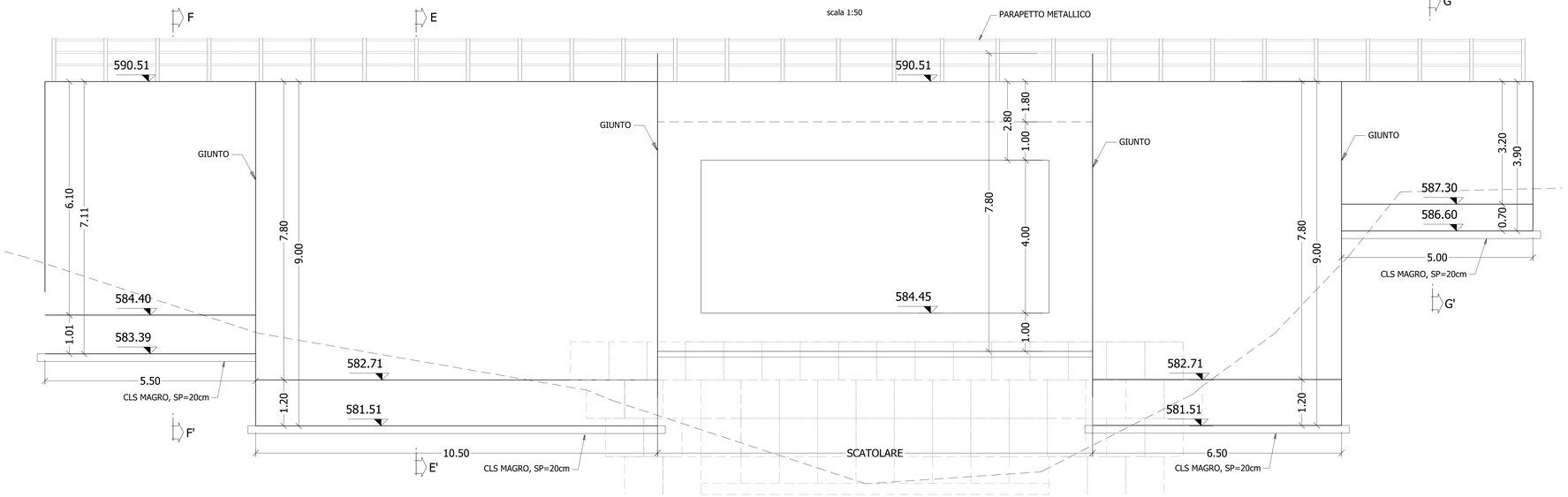

SEZIONE C-C'

scala 1:50

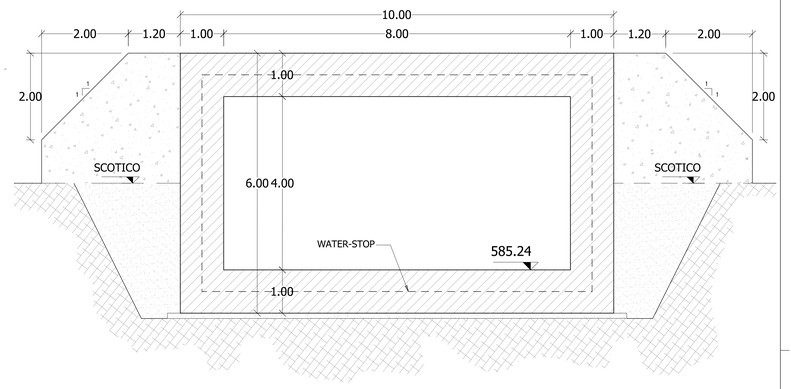

SEZIONE B-B'

scala 1:50

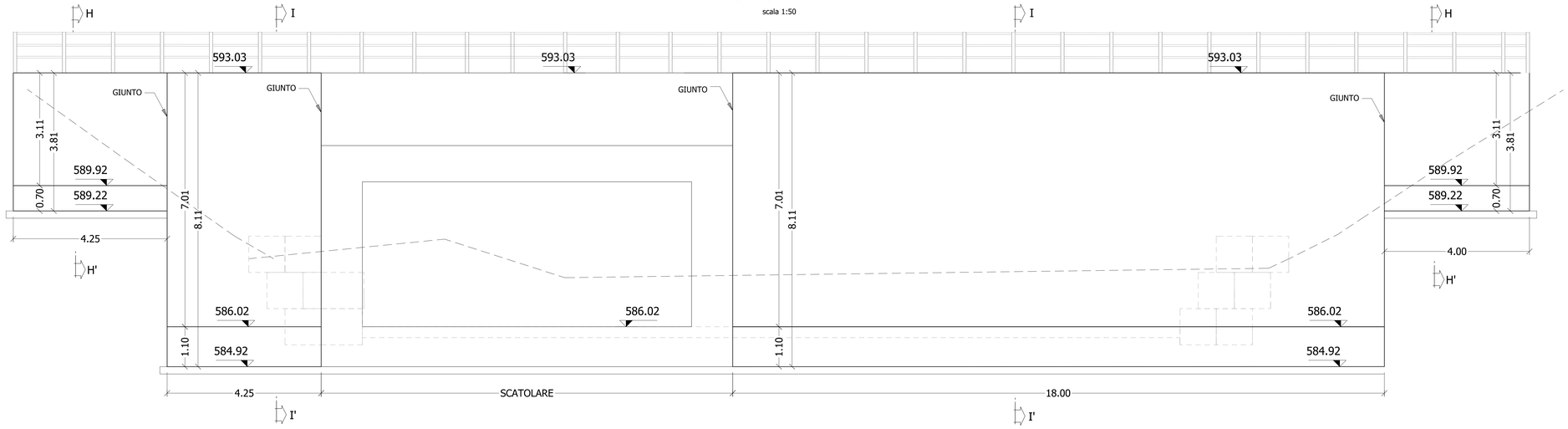

INCIDENZA D'ARMATURA:

- MURI IN C.A.	90 kg/mc
- SCATOLARI	90 kg/mc

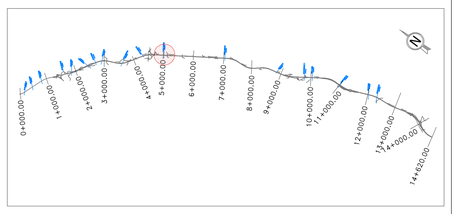

SEZIONE E-E'

scala 1:50

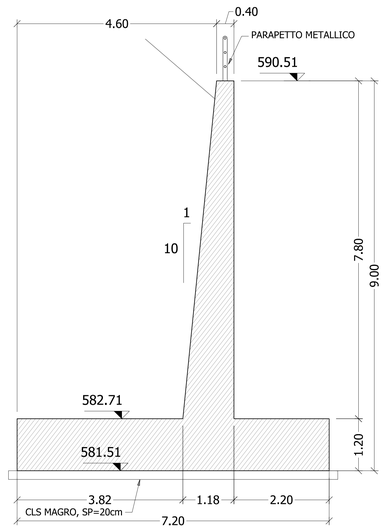

SEZIONE F-F'

scala 1:50

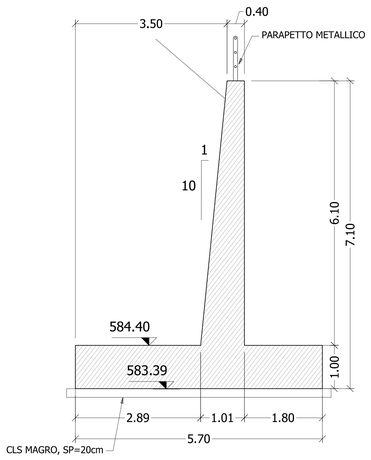

SEZIONE G-G'

scala 1:50

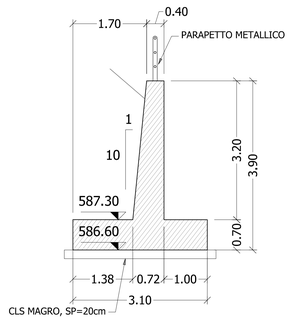

SEZIONE H-H'

scala 1:50

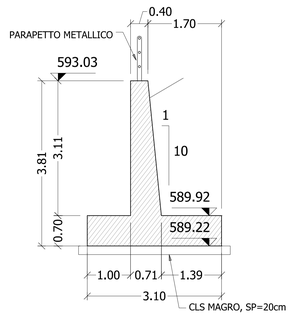

SEZIONE I-I'

scala 1:50

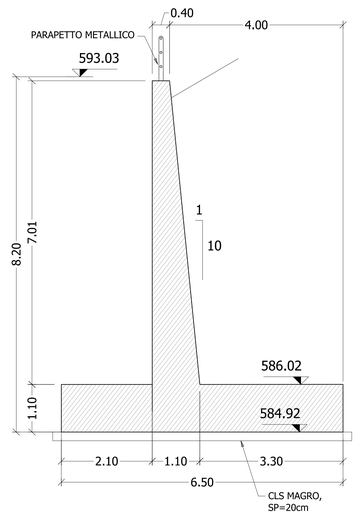

anas
GRUPPO FS ITALIANE

Direzione Progettazione e Realizzazione Lavori

S.S. 284 "Occidentale Etnea"

Ammodernamento del Tratto Adrano – Catania

1° lotto Adrano – Paternò

PROGETTO DEFINITIVO — COD. **PA712**

PROGETTAZIONE: ANAS - DIREZIONE PROGETTAZIONE E REALIZZAZIONE LAVORI

PROGETTISTA:
Responsabile integrazioni specialistiche Dott. Ing. Giovanni Piazza
Responsabile Tracciato stradale Dott. Ing. Massimo Capasso
Responsabile Strutture Dott. Ing. Giovanni Piazza
Responsabile Idraulica, Geotecnica e Impianti Dott. Ing. Sergio Di Maio
Responsabile Ambiente e SIA Dott. Ing. Francesco Ventura

GEOLOGO:
Geol. Enrico Curcuruto

COORDINATORE SICUREZZA IN FASE DI PROGETTAZIONE:
Dott. Ing. Sergio Di Maio

VISTO: IL RESPONSABILE DEL PROCEDIMENTO
Dott. Ing. Mario Coppola

GRUPPO DI PROGETTAZIONE
ViA INGEGNERIA — SERING INGEGNERIA — vdp — BRENG BRIDGE ENGINEERING

OPERE D'ARTE MINORI

ATTRAVERSAMENTI IDRAULICI – ASSE PRINCIPALE

TOMBINO pk 5+004.20

CARPENTERIE – TAV. 2 DI 2

CODICE PROGETTO (PROGETTO / LIV. PROG. / ANNO)	NOME FILE	REVISIONE	SCALA:
DPPA0712 D 19	CODICE ELAB. P00TM08STRCP02 — P00_TM08_STR_CP01-02_A	A	1:50

REV.	DESCRIZIONE	DATA	REDATTO	VERIFICATO	APPROVATO
D		-	-	-	-
C		-	-	-	-
B		-	-	-	-
A	EMISSIONE	NOV. 2020	S.MALORGIO	G.SPECIALE	