VISTA TRASVERSO (DS1)
SCALA 1:20

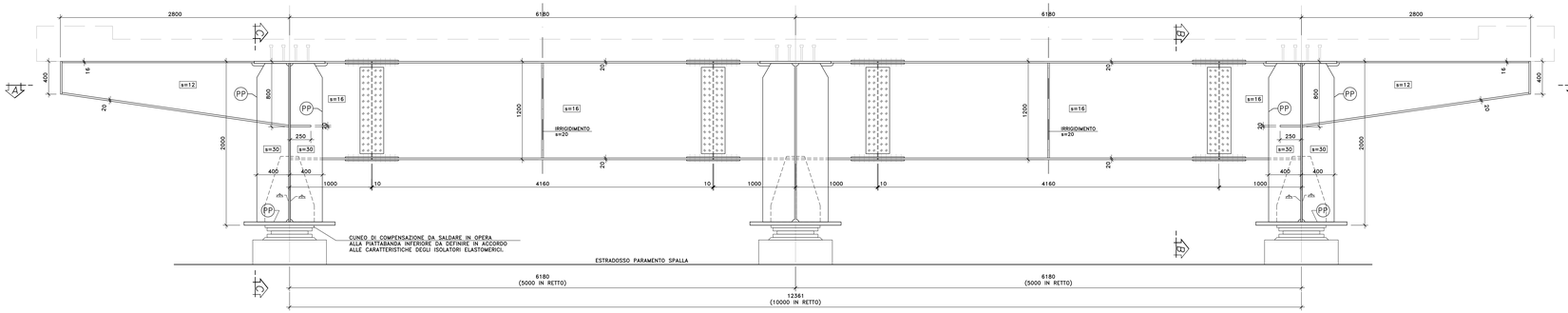

SEZIONE A–A
SCALA 1:20

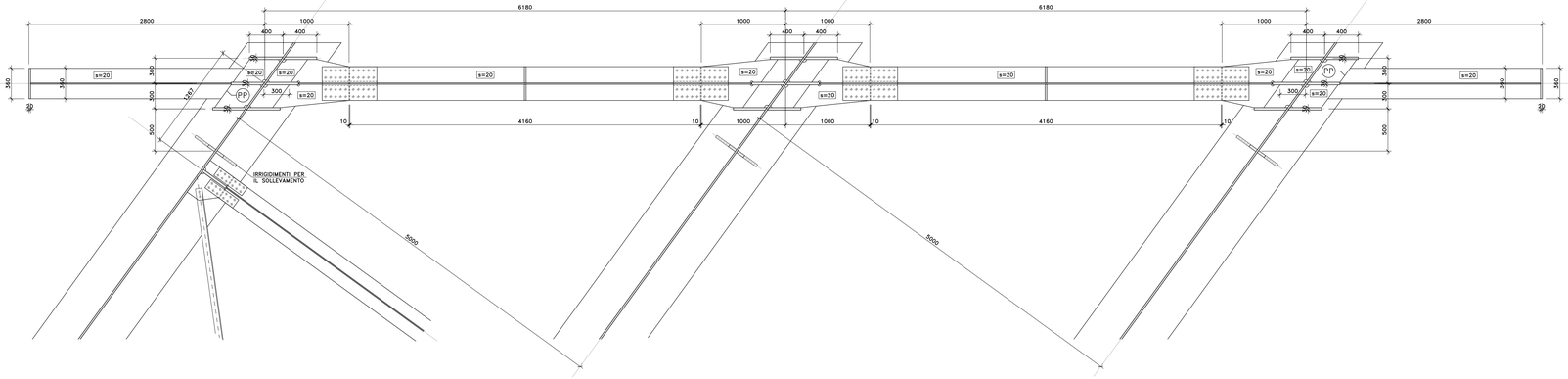

VISTA DALL'ALTO
SCALA 1:20

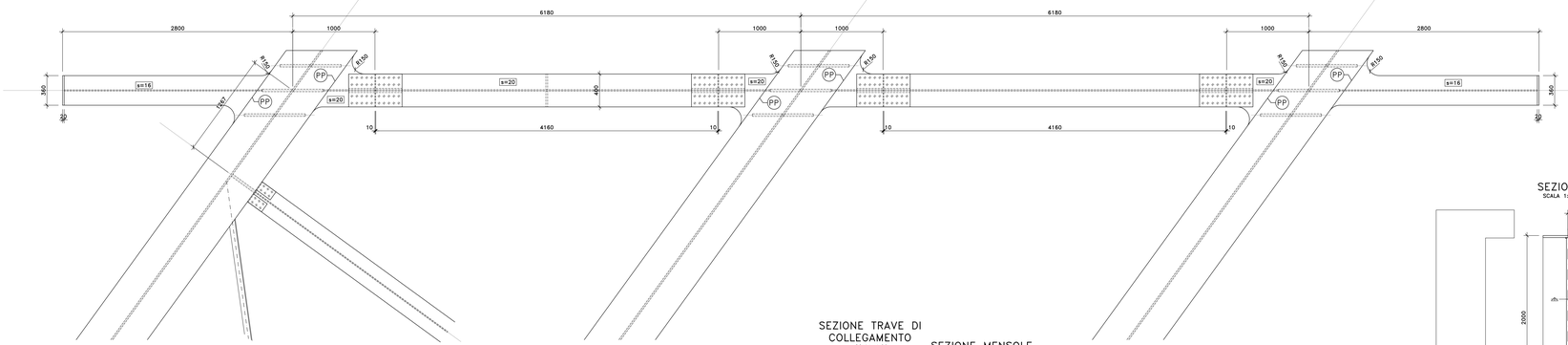

VISTA DALL'ALTO PIATTABANDA SUPERIORE

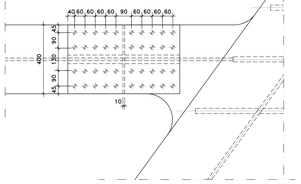

ANIMA

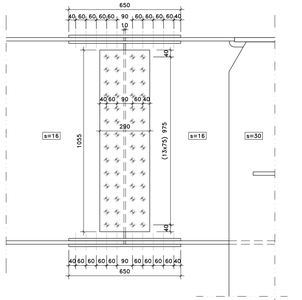

VISTA DALL'ALTO PIATTABANDA INFERIORE

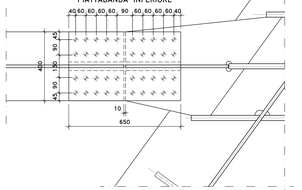

PARTICOLARE GIUNTO BULLONATO
(SCALA 1:10)

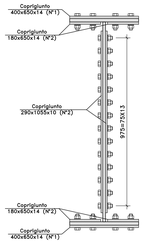

BULLONI
M20–10.9 [giunzione traverso]

NOTE E PRESCRIZIONI

1. LE CARATTERISTICHE DEI MATERIALI STRUTTURALI E LE SPECIFICHE TECNICHE RELATIVE ALLE STRUTTURE IN CARPENTERIA METALLICA SONO RIPORTATE NELL'ELABORATO "CARATTERISTICHE DEI MATERIALI".
2. I CONTROVENTI DI MONTAGGIO DOVRANNO ESSERE TASSATIVAMENTE RIMOSSI AL TERMINE DELLA MATURAZIONE DEI GETTI DELLA SOLETTA D'IMPALCATO.
3. LA CONTROMONTA DI MONTAGGIO DELLE TRAVI PRINCIPALI SARA' DEFINITA NELLE FASI SUCCESSIVE DELLA PROGETTAZIONE.

SEZIONE C–C
SCALA 1:20

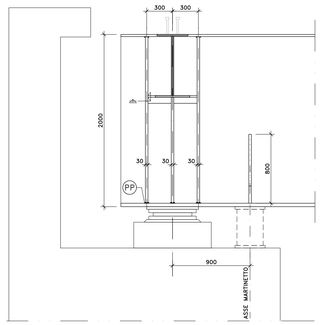

SEZIONE B–B
SCALA 1:20

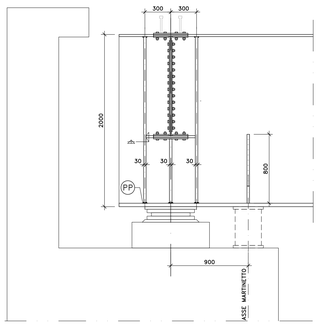

IRRIGIDIMENTI PER SOLLEVAMENTO
SCALA 1:20

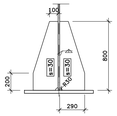

SEZIONE TRAVE DI COLLEGAMENTO
SCALA 1:20

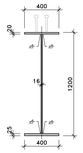

SEZIONE MENSOLE
SCALA 1:20

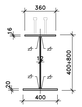

anas
GRUPPO FS ITALIANE
Direzione Progettazione e Realizzazione Lavori

S.S. 554 "Cagliaritana"

Adeguamento al tipo B dal km 12+000 al km 18+000

Ex S.S.125 Orientale Sarda – Connessione tra la S.S.554 e la nuova S.S.554

PROGETTO DEFINITIVO | COD. CA352

PROGETTAZIONE: ATI VIA - LOTTI - SERING - VDP - BRENG

RESPONSABILE DELL'INTEGRAZIONE DELLE PRESTAZIONI SPECIALISTICHE:
Dott. Ing. Francesco Nocchiarelli (Ord. Ing. Prov. Roma 14711)

PROGETTISTA:
Responsabile Tracciato stradale: Dott. Ing. Massimo Capasso
Dott. Ing. Prov. Roma 21.000
Responsabile Strutture: Dott. Ing. Giovanni Piazza
(Ord. Ing. Prov. Roma 27296)
Responsabile Idrologia Idraulica e Impianti: Dott. Ing. Sergio Di Maio
(Ord. Ing. Prov. Palermo 2872)
Responsabile Ambiente: Dott. Ing. Francesco Ventura
(Ord. Ing. Prov. Roma 14682)

GEOLOGO:
Dott. Geol. Enrico Cumunità (Ord. Geo. Regione Sicilia 968)

COORDINATORE SICUREZZA IN FASE DI PROGETTAZIONE:
Dott. Ing. Sergio Di Maio (Ord. Ing. Prov. Palermo 2872)

RESPONSABILE SIA:
Dott. Ing. Francesco Ventura (Ord. Ing. Prov. Roma 14682)

VISTO IL RESPONSABILE DEL PROCEDIMENTO:
Dott. Ing. Francesco Corrise

GRUPPO DI PROGETTAZIONE
MANDATARIA: ViA INGEGNERIA
MANDANTI: LOTTI ingegneria; SERING ingegneria; vdp; BRENG

OPERE D'ARTE MAGGIORI
VIADOTTI E PONTI
VI02 – VIADOTTO SU SP15
Carpenteria metallica impalcato – Trasversi di appoggio tipo DS1

CODICE PROGETTO		NOME FILE	REVISIONE	SCALA:
PROGETTO: DPCA0352 D 19 (LIV. PROG. ANNO)	CODICE ELAB. P00VI02STRCP05	CA352_P00VI02STRCP05_A	A	VARIE

REV.	DESCRIZIONE	DATA	REDATTO	VERIFICATO	APPROVATO
D		-	-	-	-
C		-	-	-	-
B		-	-	-	-
A	EMISSIONE	Febbr. 2020	R. FIORE	G. PAZZA	F.NICOMARELLI