SCHEMA PIAZZOLE - SCALA 1:200

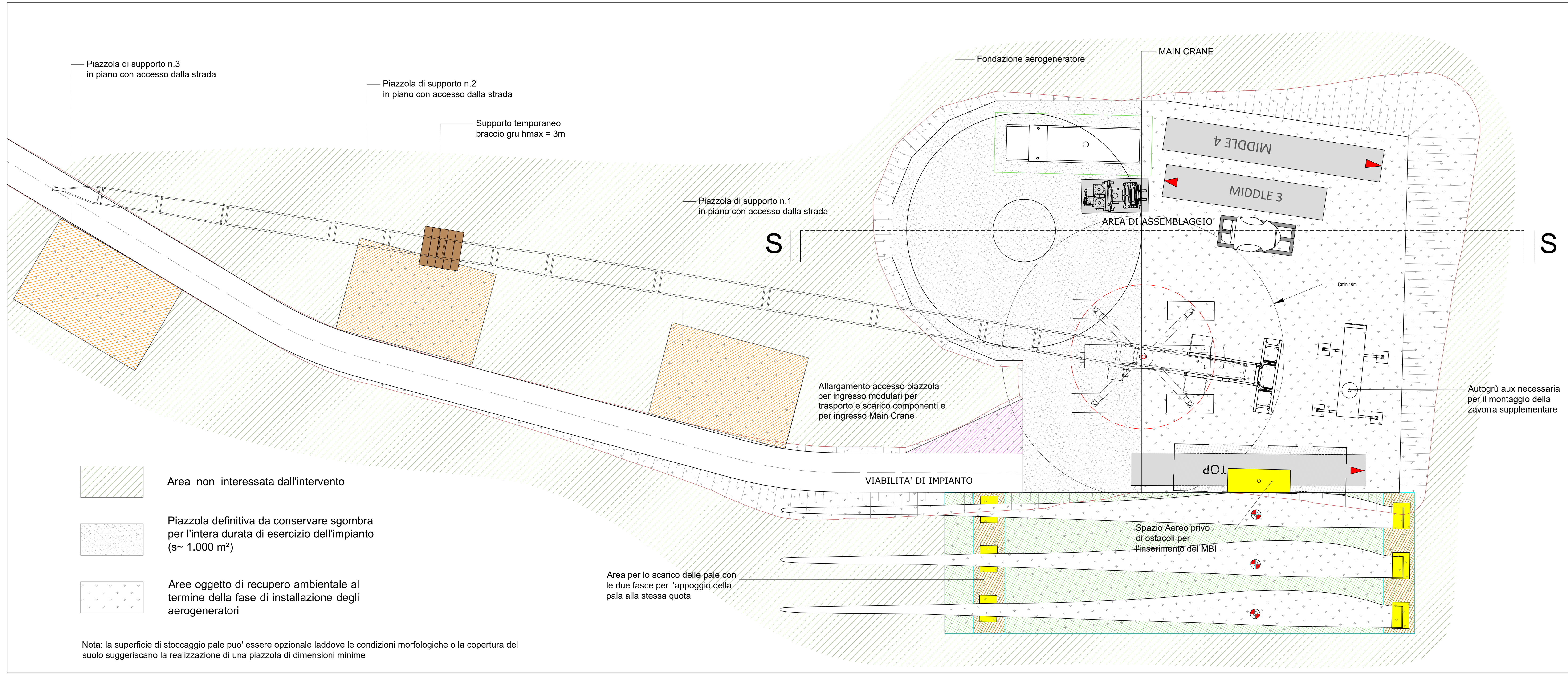

SEZIONE TIPO LONGITUDINALE PIAZZOLA S-S - SCALA 1:200

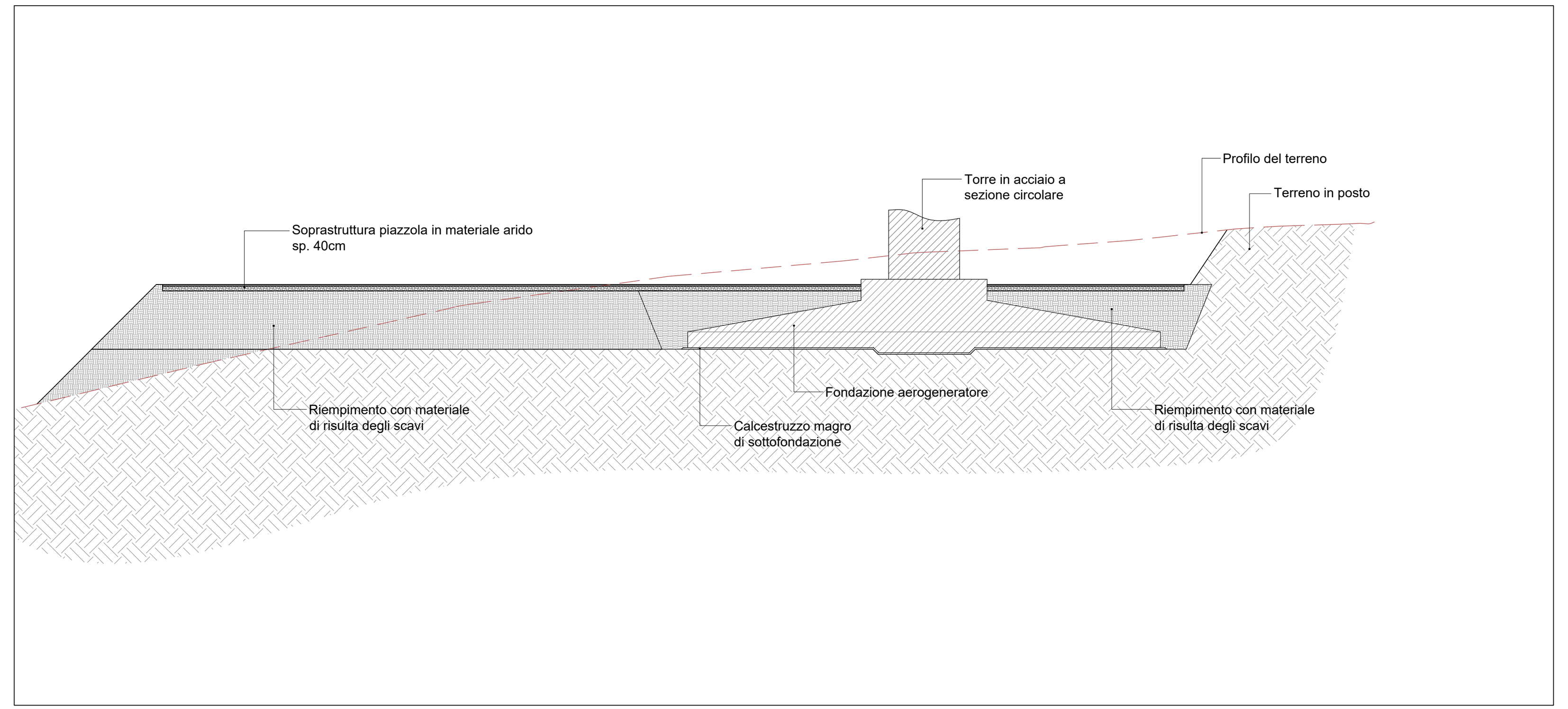

FINITURA SUPERFICIALE E SISTEMAZIONE RILEVATI IN TERRA RINFORZATA - SCALA 1:50

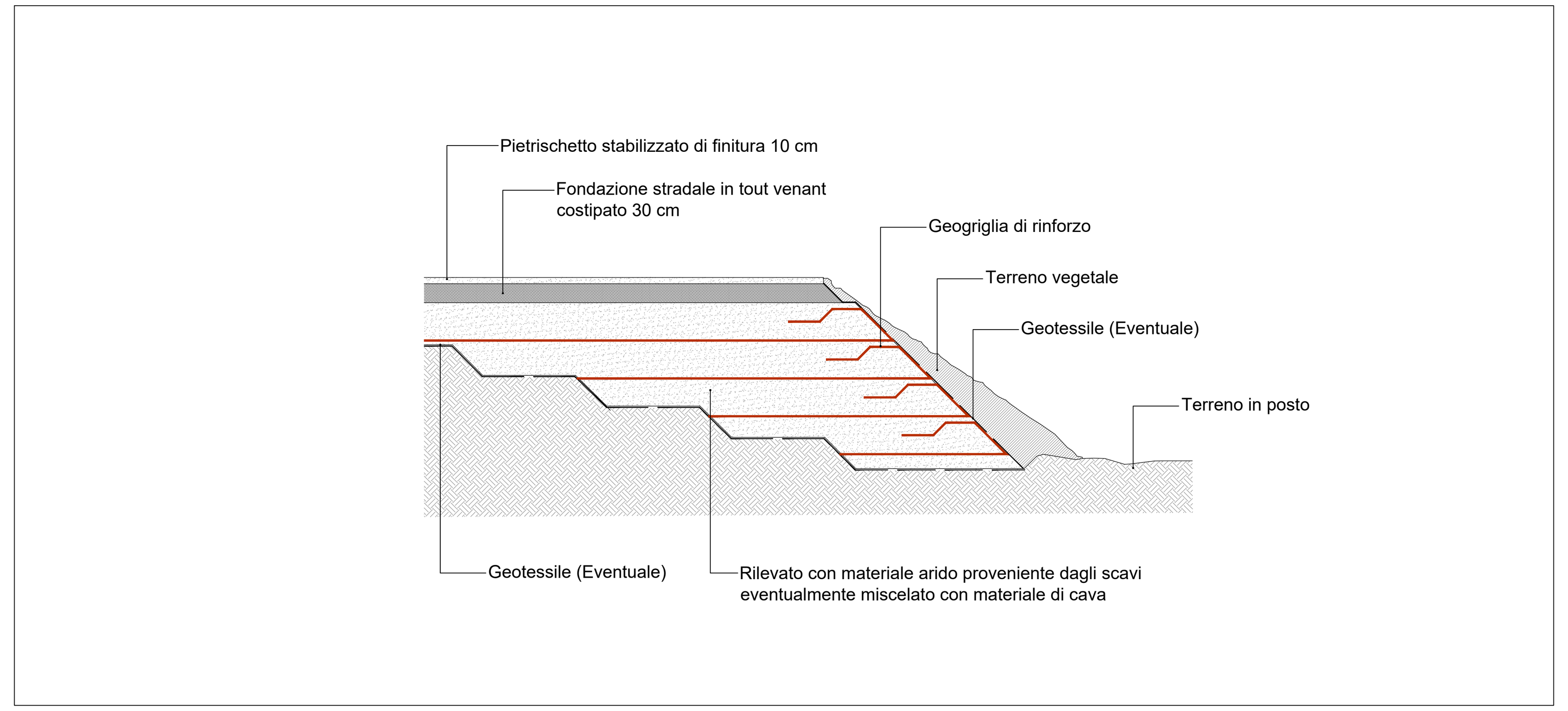

NOTA: L'utilizzo del sistema con terra rinforzata è previsto nella conformazione delle piazzole J06 e J09.

PARTICOLARI ATTRAVERSAMENTI STRADALI

CAVALCAFOSSO TIPO
SCALA 1:20

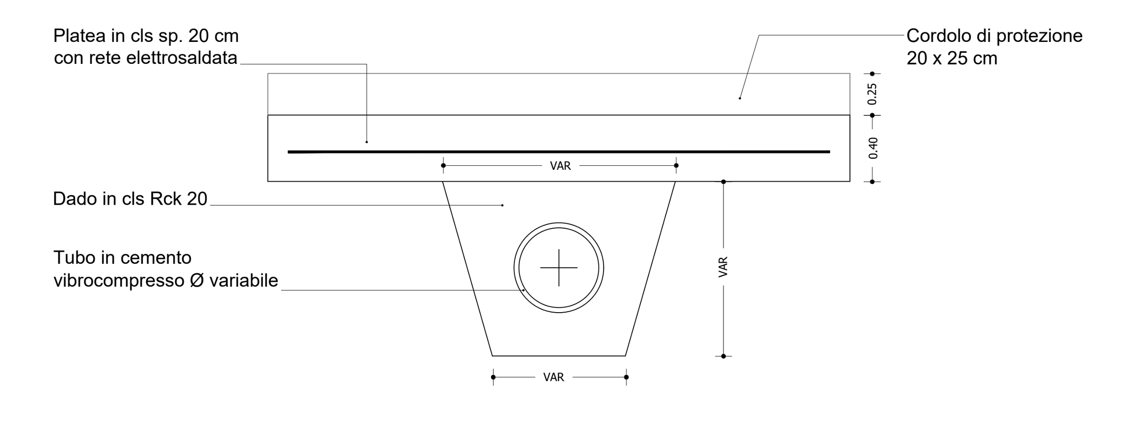

TIPICO ATTRAVERSAMENTO STRADALE CON TUBAZIONE
IN CEMENTO - SCALA 1:50

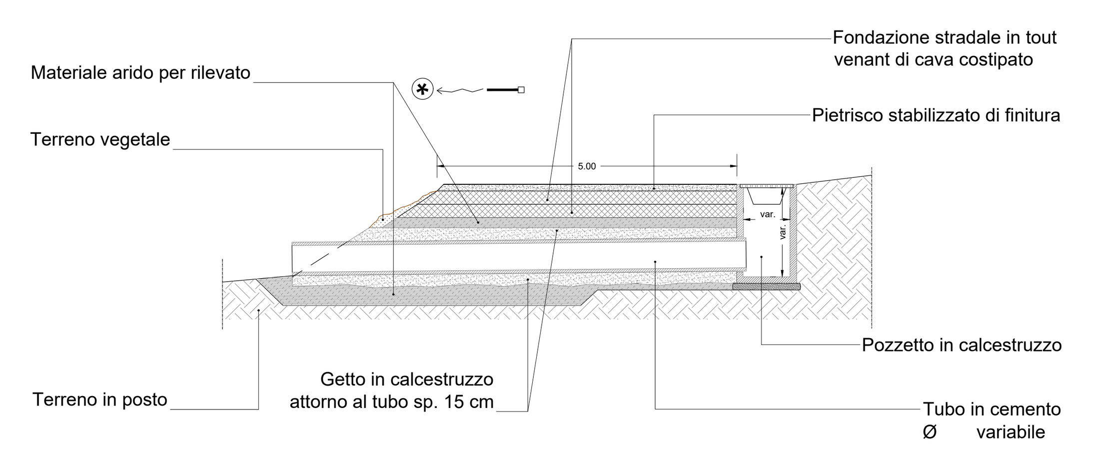

TIPICO ATTRAVERSAMENTO STRADALE CON TUBAZIONE
IN CEMENTO - SCALA 1:50

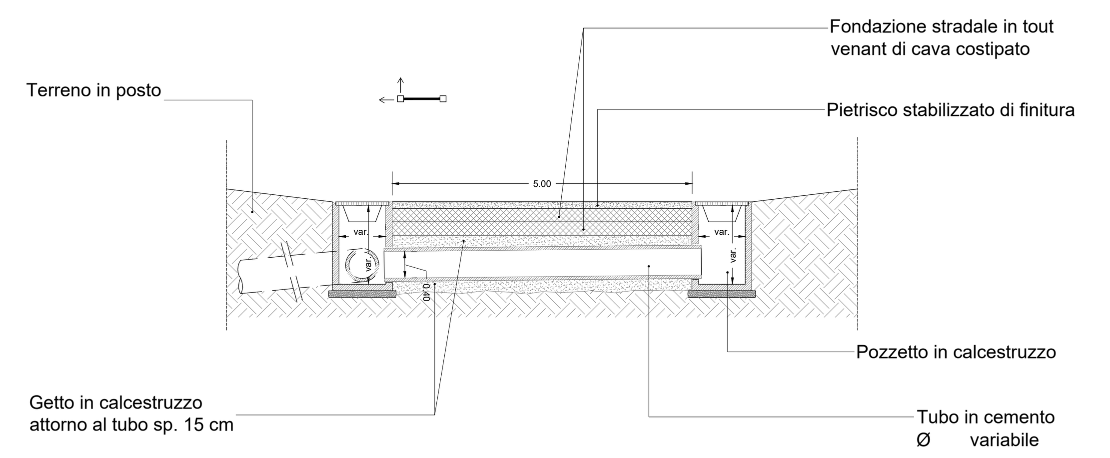

NOTA: L'ubicazione degli attraversamenti stradali è desumibile dalla planimetria della tavola AM-IAC10013_Opere di regimazione acque superficiali.

SEZIONI TIPO STRADE ESISTENTI DA ADEGUARE E STRADE DI NUOVA REALIZZAZIONE

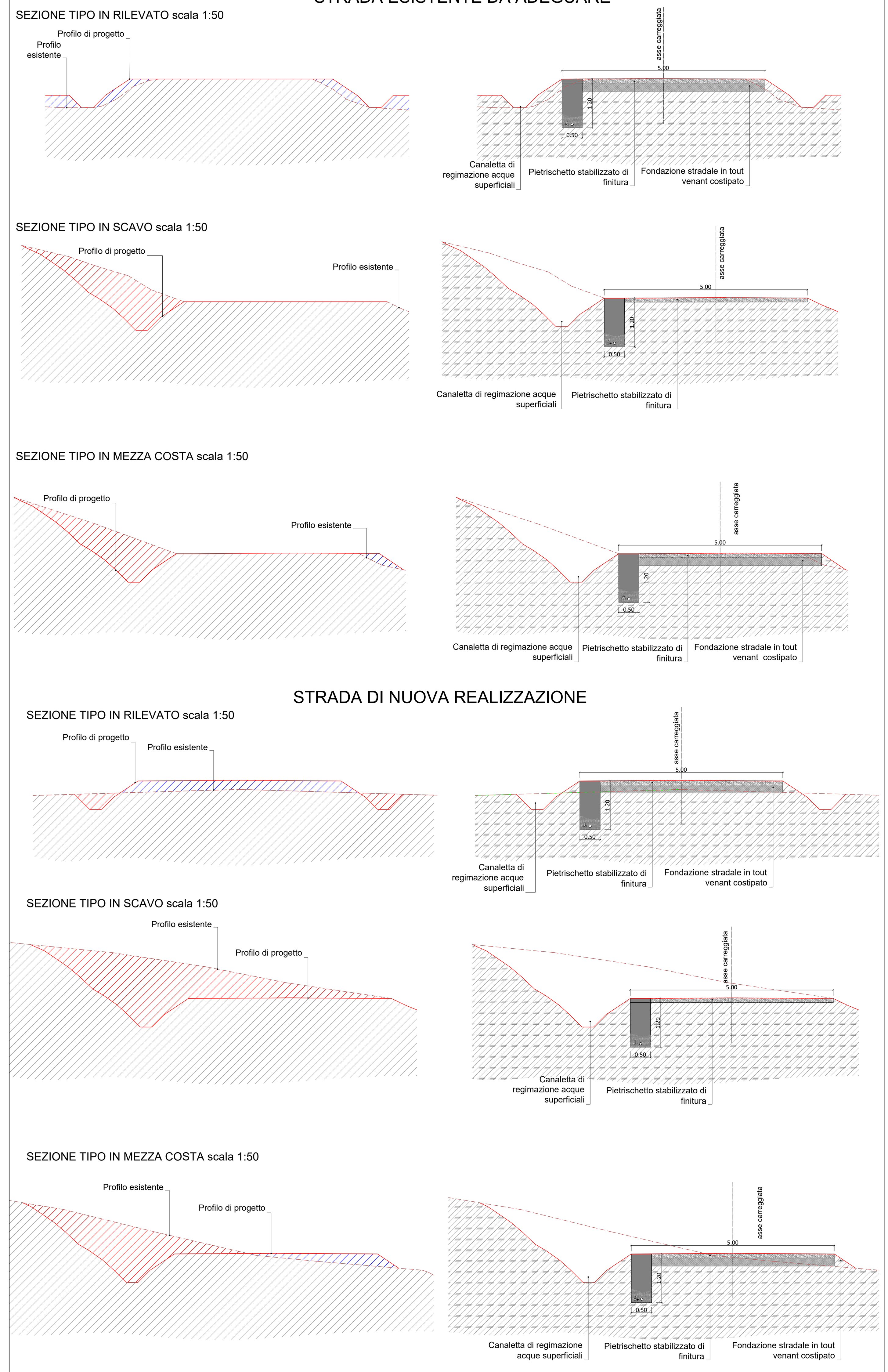

LEGENDA

- Volume in scavo
- Volume in rilevato
- Profilo di progetto
- Profilo esistente

ORDINE INGEGNERI PROVINCIA CAGLIARI N. 3453 Dott. Ing. Giuseppe Frongia

ORDINE INGEGNERI PROVINCIA CAGLIARI N. 3832 Dott. Ing. MANOLO MULANA

Rev.	Data	Descrizione	Dis.	Contr.	Appr.
0	15/10/20	EMESSO PER PROCEDURA DI VIA	IAT	SARTEC	SARTEC

SARDEOLICA Renewable Energy

SARTEC Industrial Services & Technologies

iat CONSULENZA E PROGETTI www.iatprogetti.it

Commessa n° C2020355-ING000

Dis. n° AM-IAC10012

BOREAS

AMPLIAMENTO DEL PARCO EOLICO DI ULASSAI
E PERDASDEFOGU NEL TERRITORIO DEL COMUNE DI JERZU (NU)
VALUTAZIONE D'IMPATTO AMBIENTALE D.Lgs.152/2006 e ss.mm.ii

-Piazzole aerogeneratori e strade di servizio-Particolari costruttivi-

Disegno eseguito in "Autocad": evitare correzioni a mano.

Revisione: 0

Scala: VARIE

Sostituisce il: //

Sostituito dal: //

NOME FILE : AM-IAC10012_Piazzole aerogeneratori e strade di servizio-Particolari costruttivi.dwg

Il presente disegno è di proprietà di Saras Ricerche e Tecnologie che ne tutelerà i diritti a termini di legge.