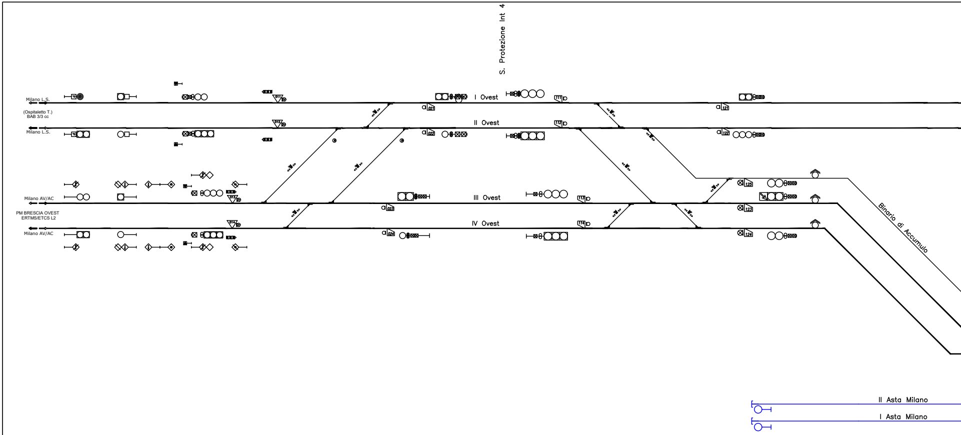
S. Protezione Int 4
Milano L.S.
(Ospitaletto T.)
BAB 3/3 cc
Milano L.S.
Milano AV/AC
PM BRESCIA OVEST
ERTMS/ETCS L2
Milano AV/AC
011
012
013
014
021
I Ovest
111
121
II Ovest
022
112
122
125
III Ovest
023
113
123
IV Ovest
024
114
124
Binario di Accumulo
II Asta Milano
I Asta Milano

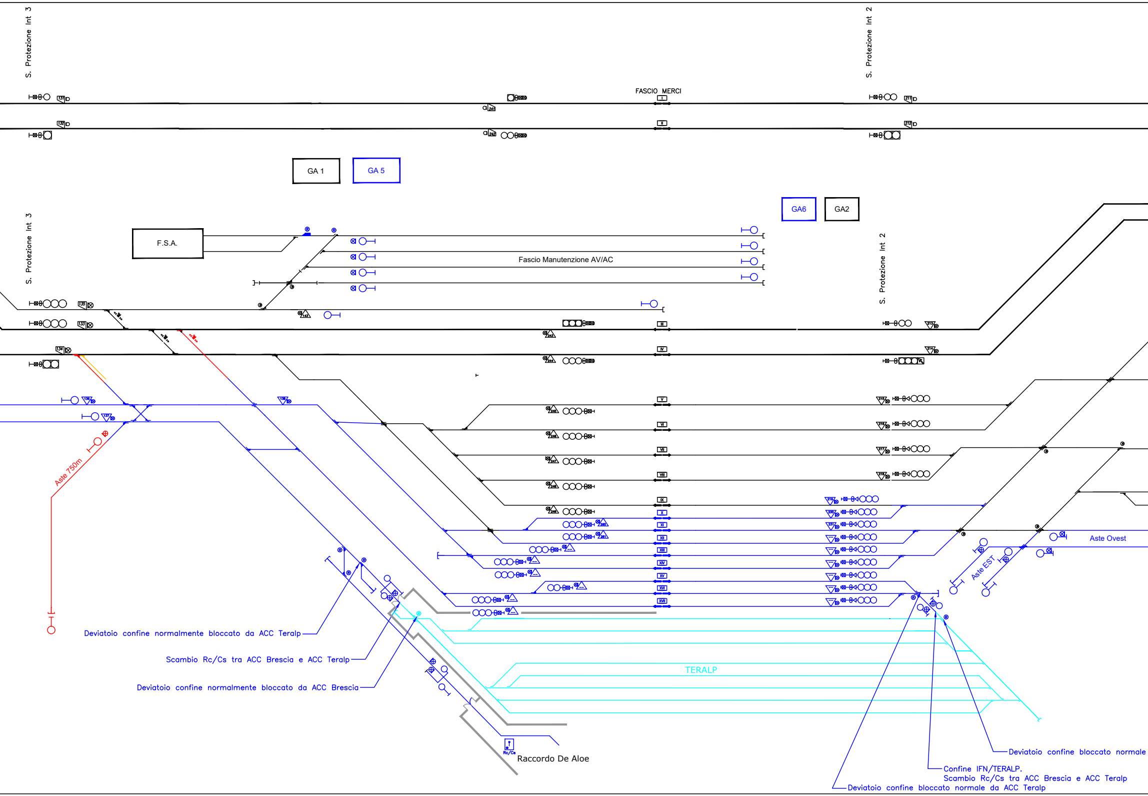
S. Protezione Int 3
S. Protezione Int 2
FASCIO MERCI
I
II
GA 1
GA 5
GA6
GA2
F.S.A.
Fascio Manutenzione AV/AC
S. Protezione Int 3
S. Protezione Int 2
III
IV
V
VI
VII
VIII
IX
X
XI
XII
XIII
XIV
XV
XVI
XVII
Aste 750m
Aste Ovest
Aste EST
TERALP
Deviatoio confine normalmente bloccato da ACC Teralp
Scambio Rc/Cs tra ACC Brescia e ACC Teralp
Deviatoio confine normalmente bloccato da ACC Brescia
Rc/Cs
Raccordo De Aloe
Deviatoio confine bloccato normale
Confine IFN/TERALP.
Scambio Rc/Cs tra ACC Brescia e ACC Teralp
Deviatoio confine bloccato normale da ACC Teralp

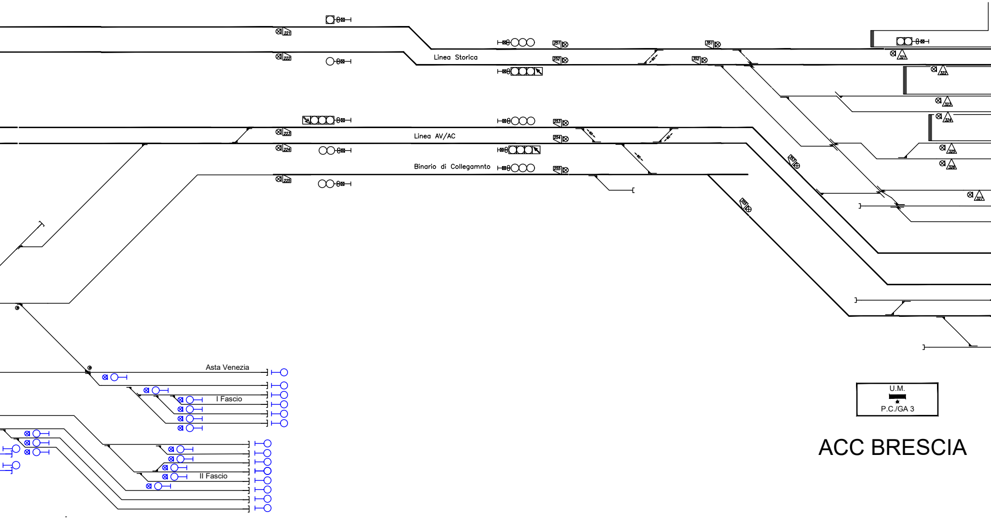
221
222
Linea Storica
251
252
351
352
321
322
323
324
325
326
327
223
224
Linea AV/AC
253
254
Binario di Collegamnto
225
255
Asta Venezia
I Fascio
II Fascio

U.M.
P.C./GA 3

ACC BRESCIA

da ACC Brescia

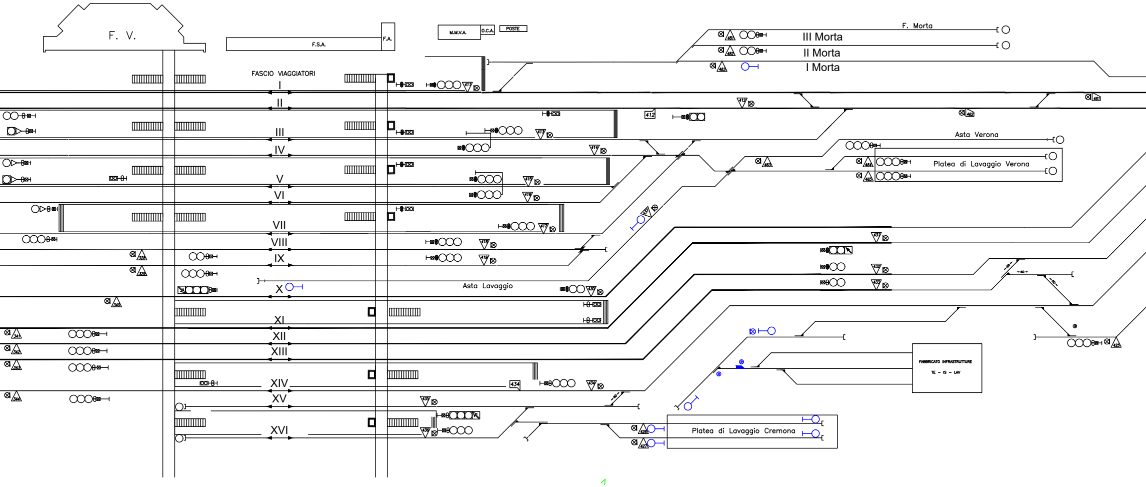
F. V.
F.S.A.
F.A.
M.M.V.A.
O.C.A.
POSTE
FASCIO VIAGGIATORI
I
II
III
IV
V
VI
VII
VIII
IX
X
XI
XII
XIII
XIV
XV
XVI
F. Morta
III Morta
II Morta
I Morta
481
482
483
411
412
412
413
414
415
416
417
418
419
461
462
463
464
465
Asta Verona
Platea di Lavaggio Verona
437
Asta Lavaggio
430
431
432
433
434
434
435
436
60
60
60
60
328
329
340
341
342
343
344
FABBRICATO INFRASTRUTTURE
TE - IS - LAV
425
426
427
Platea di Lavaggio Cremona

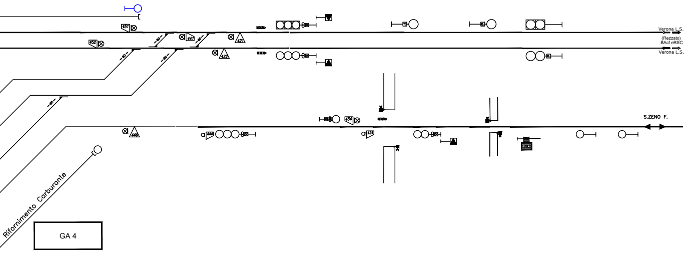
451
452
441
421
422
Verona L.S.
(Rezzato)
BAcf eRSC
Verona L.S.
454
424
S.ZENO F.
446
444
Rifornimento Carburante
GA 4

COMMITTENTE:

RFI RETE FERROVIARIA ITALIANA
GRUPPO FERROVIE DELLO STATO ITALIANE

PROGETTAZIONE:

ITALFERR
GRUPPO FERROVIE DELLO STATO ITALIANE

U.O. TECNOLOGIE NORD

PROGETTO DI FATTIBILITÀ TECNICA ECONOMICA DI 2° FASE

LINEA A.V. /A.C. MILANO - VERONA
NODO DI BRESCIA
POTENZIAMENTO INFRASTRUTTURALE DELLO SCALO DI BRESCIA

PIANO SCHEMATICO FUNZIONALE INTERVENTO - FASE 3

SCALA:
-

COMMESSA	LOTTO	FASE	ENTE	TIPO DOC.	OPERA/DISCIPLINA	PROGR.	REV.
IN0Y	10	F	58	PX	AS0000	003	A

Rev.	Descrizione	Redatto	Data	Verificato	Data	Approvato	Data	Autorizzato Data
A	Emissione esecutiva	A. Borzillo Borzillo	Set. 2020	A. Borzillo Borzillo	Set. 2020	L. Barchi	Set. 2020	M. Gambaro Set. 2020

File:
n. Elab.: X