## SEZIONE A-A

Scala 1:25

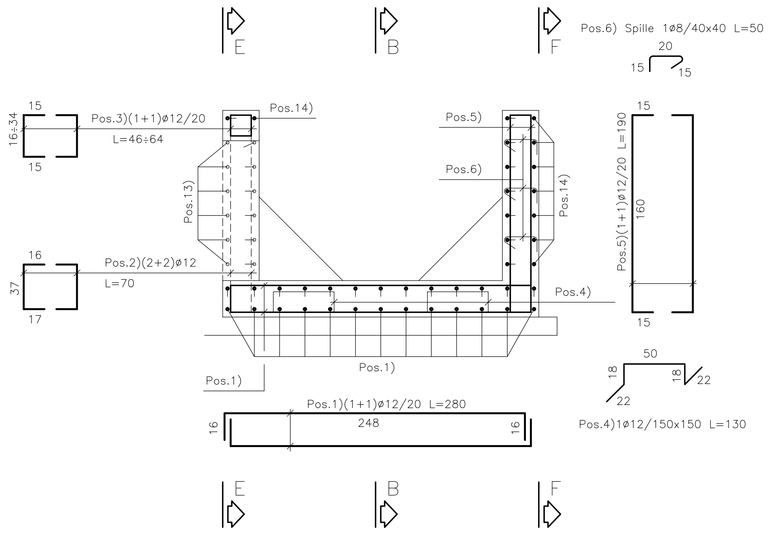


## SEZIONE B-B

Scala 1:25

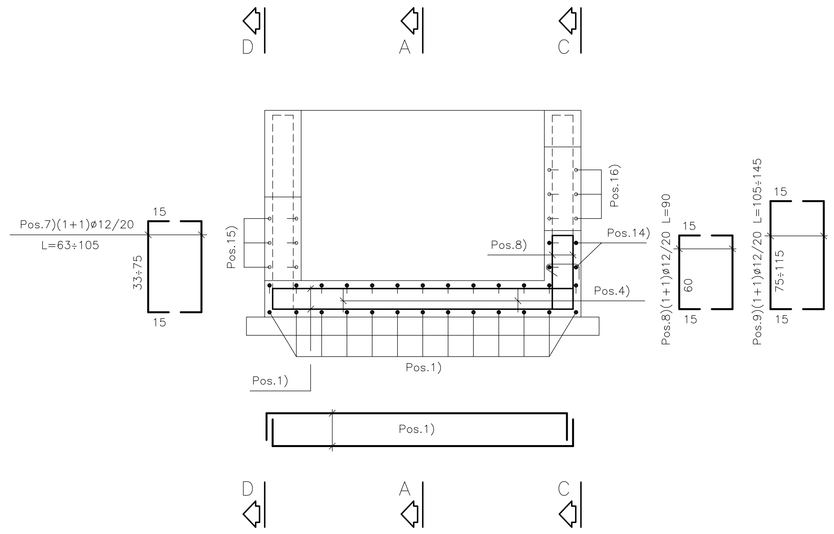


## SEZIONE C-C

Scala 1:25

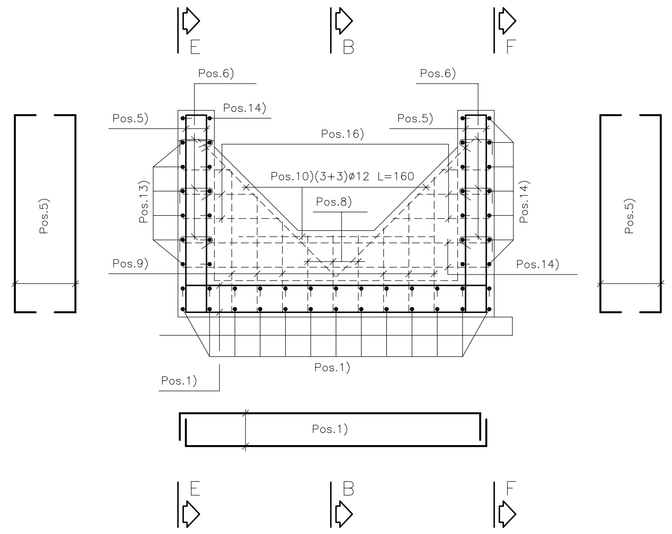


## SEZIONE D-D

Scala 1:25

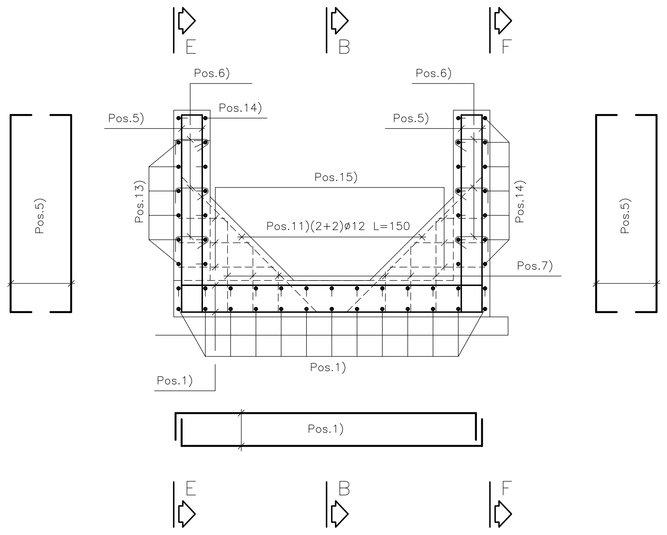


## SEZIONE E-E

Scala 1:25

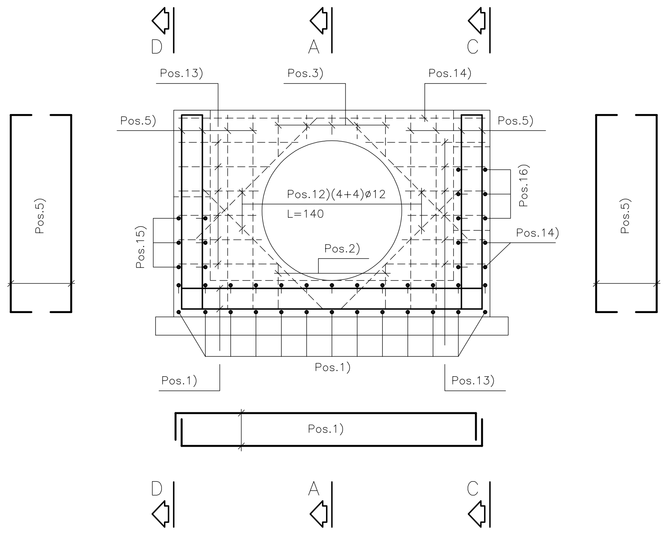


## SEZIONE F-F

Scala 1:25

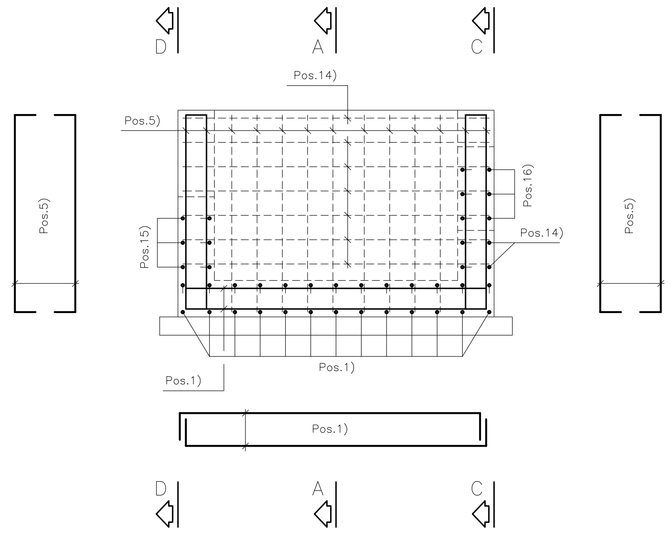


**N.B.:**

- Le lunghezze sono espresse in cm.
- Le lunghezze sono calcolate in asse barra.
- Ultima pos. è la n° 16.

N.B.: PER LA TABELLA MATERIALI FARE RIFERIMENTO ALL'ELABORATO: L0703211E01000000REL06

## PIANTA ALLO SPICCATO

Scala 1:25

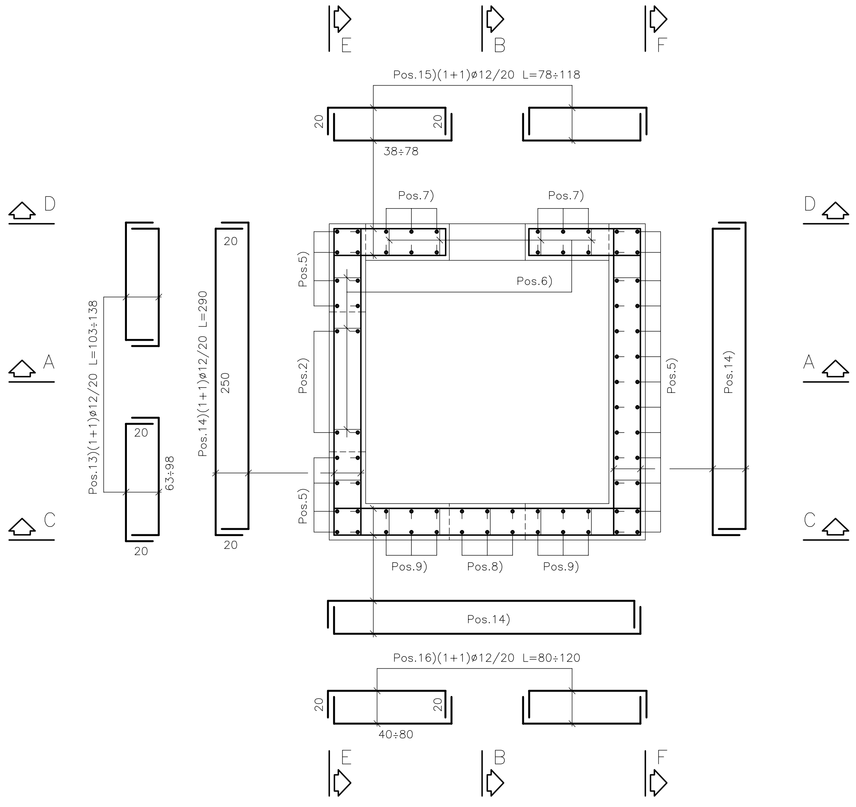


## PIANTA DI RIFERIMENTO

Scala 1:100

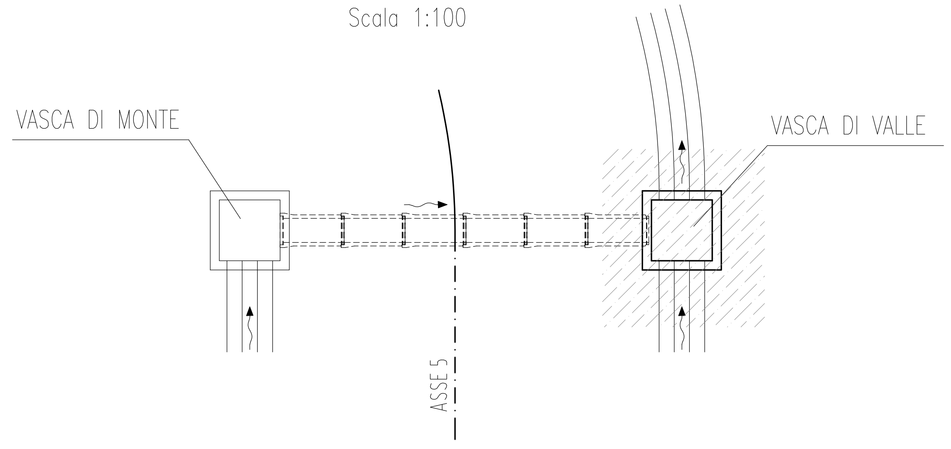


QUADRILATERO Marche Umbria S.p.A.

**ASSE VIARIO MARCHE-UMBRIA**
**E QUADRILATERO DI PENETRAZIONE INTERNA**
**MAXI LOTTO 2**

LAVORI DI COMPLETAMENTO DELLA DIRETTRICE PERUGIA ANCONA:
SS. 318 DI "VALFABBRICA", TRATTO PIANELLO -VALFABBRICA
SS. 76 "VAL D'ESINO", TRATTI FOSSATO VICO - CANCELLI E ALBACINA - SERRA SAN QUIRICO
"PEDEMONTANA DELLE MARCHE", TRATTO FABRIANO-MUCCIA-SFERCIA.

**PROGETTO ESECUTIVO DI DETTAGLIO**

*CONTRAENTE GENERALE:* DIRPA 2 s.c.a r.l.

*Il responsabile del Contraente Generale:* Ing. Federico Minatari

*Il responsabile Integrazioni delle Prestazioni Specialistiche:* Ing. Salvatore Lieto

*PROGETTAZIONE: Associazione Temporanea di Imprese*

*Mandataria:* PROGIN S.p.A.

*Mandanti:* LOMBARDI SA INGEGNERI CONSULENTI; LOMBARDI-REICO INGEGNERIA S.r.l.; SGAI s.r.l. di E.Forlani & C. Studio di Ingegneria e Geologia Applicata

RESPONSABILE DELLA PROGETTAZIONE PER L'A.T.I.: Ing. Antonio Grimaldi

VISTO: IL RESPONSABILE DEL PROCEDIMENTO: Ing. Giulio Petrizzelli

IL COORDINATORE DELLA SICUREZZA IN FASE DI ESECUZIONE: Ing. Salvatore Chirico

IL DIRETTORE DEI LAVORI: Ing. Peppino Marascio

**2.1.1. - PEDEMONTANA DELLE MARCHE**
**Lotto funzionale del Sub lotto 2.1 - Tratto Fabriano - Matelica Nord**
**OPERE D'ARTE MINORI: OPERE DI ATTRAVERSAMENTO**
**Sistemazione viabilità interferita al km 5+641 - Tombino Ø 800 mm a Pr. 0+316,80**
**ARMATURA VASCA DI SBOCCO**

*SCALA:* 1:25

*DATA:* Luglio 2018

Codice Unico di Progetto (CUP): **F12C03000050021** (Assegnato CIPE 20-04-2015)

*Codice elaborato:* Opera L0703 Tratto 2I1I Settore E Codice elaborato II CS5007 WBS ARM Sig. doc. 02 N. prog. A Rev.

| REV. | DATA | DESCRIZIONE | Redatto | | Controllato | Approvato |
|---|---|---|---|---|---|---|
| A | Luglio 2018 | Emissione PED | TECNOSTRUTTURE | A. TOSIANI | S. LIETO | A. GRIMALDI |
| | | | | | | |
| | | | | | | |