A SEZIONE A-A (PIANTA)
Scala 1:50

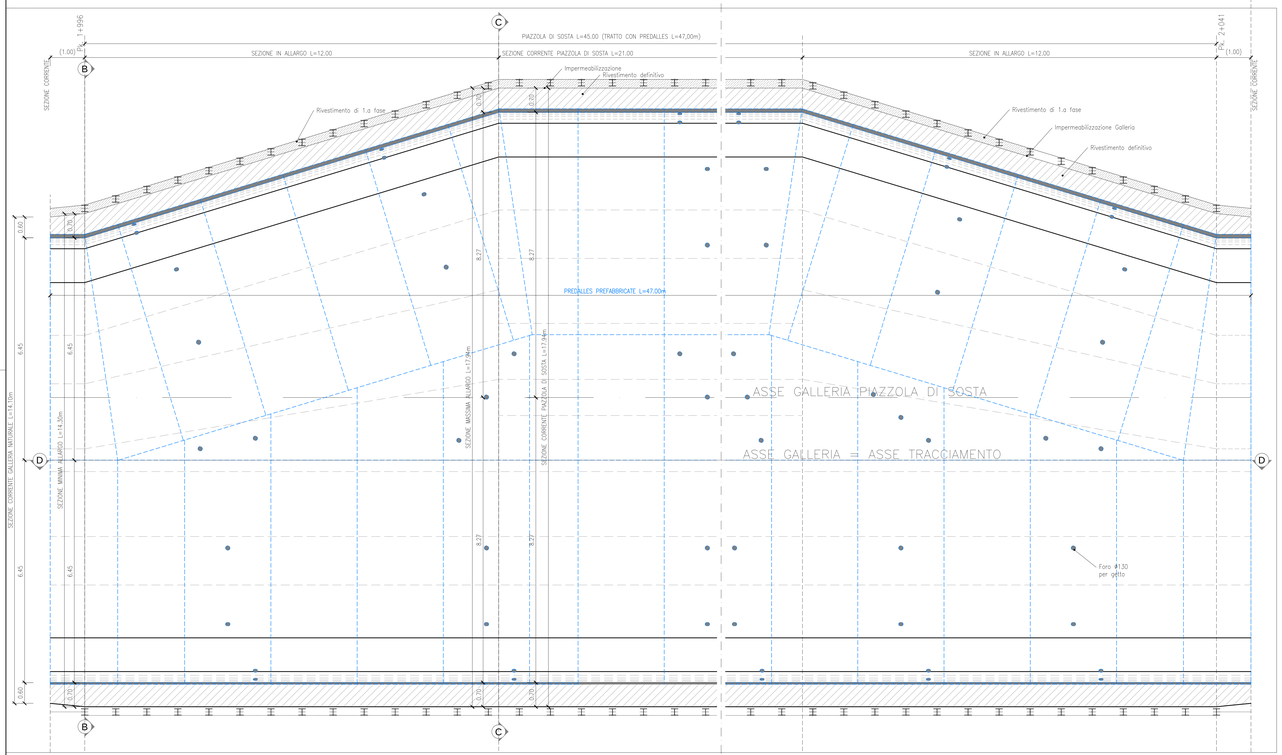

B SEZIONE B-B (SEZIONE ALLARGO MINIMA)
Scala 1:50

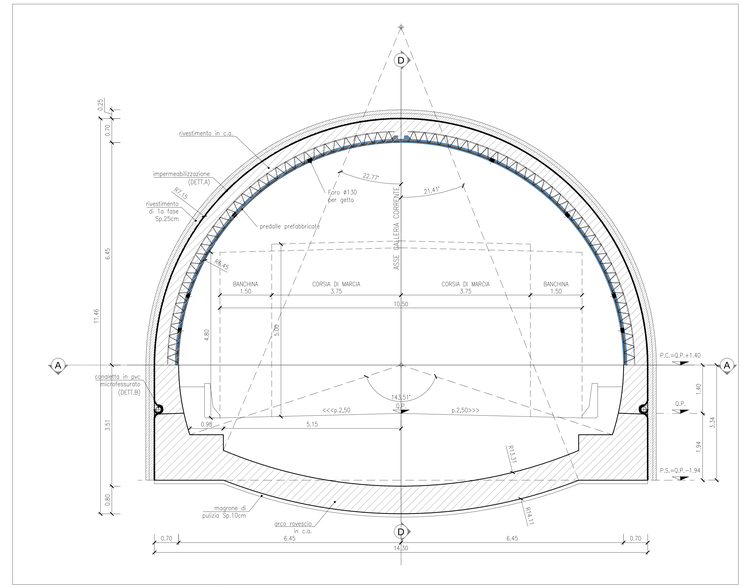

NOTE

PER I PARTICOLARI COSTRUTTIVI RELATIVI ALLE PREDALLE SI RIMANDA AGLI ELABORATI SPECIFICI

LEGENDA
P.C.: Piano dei centri rivestimento definitivo
P.S.: Piano di scavo
Q.P.: Quota progetto

NOTA BENE
- eventuali differenze tra le misure totali e le sommatorie delle misure parziali sono dovute agli arrotondamenti automatici di autocad

D SEZIONE C-C (SEZIONE ALLARGO MASSIMA)
Scala 1:50

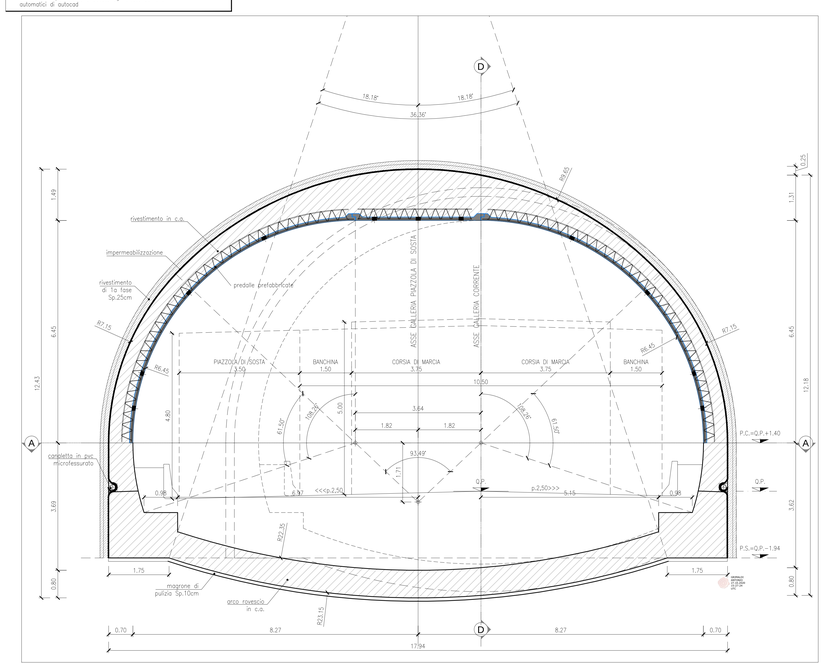

TABELLA MATERIALI

CALCESTRUZZO CALOTTA – GETTO IN OPERA:	
– Classe di resistenza a compressione ($f_{ck,cyl}/R_{ck,cub}$)	C35/45
– Classe di esposizione	XA3
– Classe di consistenza	SCC
CALCESTRUZZO ARCO ROVESCIO:	
– Classe di resistenza a compressione ($f_{ck,cyl}/R_{ck,cub}$)	C35/45
– Classe di esposizione	XA3
– Massimo rapporto A/C	0.45
– Minimo contenuto in cemento (kg/mc)	360
ACCIAIO BARRE PER C.A.:	
– Tipo	B 450 C (ex FeB44k)
– Tensione caratteristica di rottura a trazione	$f_{tk} \geq 540$ MPa
– Tensione caratteristica di snervamento	$f_{yk} \geq 450$ MPa
– Sovrapposizione minima	50 diametri
– Copriferro	5,5 cm

IMPERMEABILIZZAZIONE:
Composta da uno strato di compensazione in geotessile non tessuto a fila continua di peso non minore di 500 g/mq. Sovrapposizione tra i teli 20 cm, fissati con listoni in PVC semirigido fissati al prerivestimento con chiodi a sparo.
Guaina in PVC di spessore minimo 2 mm, sovrapposizione tra i teli 10 cm, fissaggio ai listoni in PVC mediante termosaldatura. Saldatura tra i teli mediante termofusione.

PARTICOLARE PREDALLE DI RIVESTIMENTO

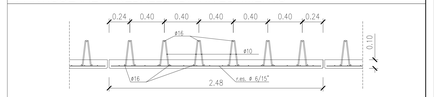

DETTAGLIO RIPRESA DI GETTO

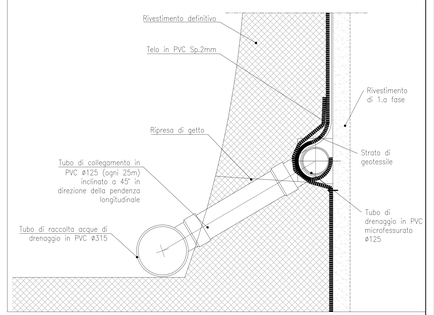

DETTAGLIO IMPERMEABILIZZAZIONE

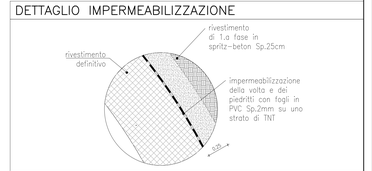

C SEZIONE D-D (PROFILO IN ASSE GALLERIA CORRENTE)
Scala 1:50

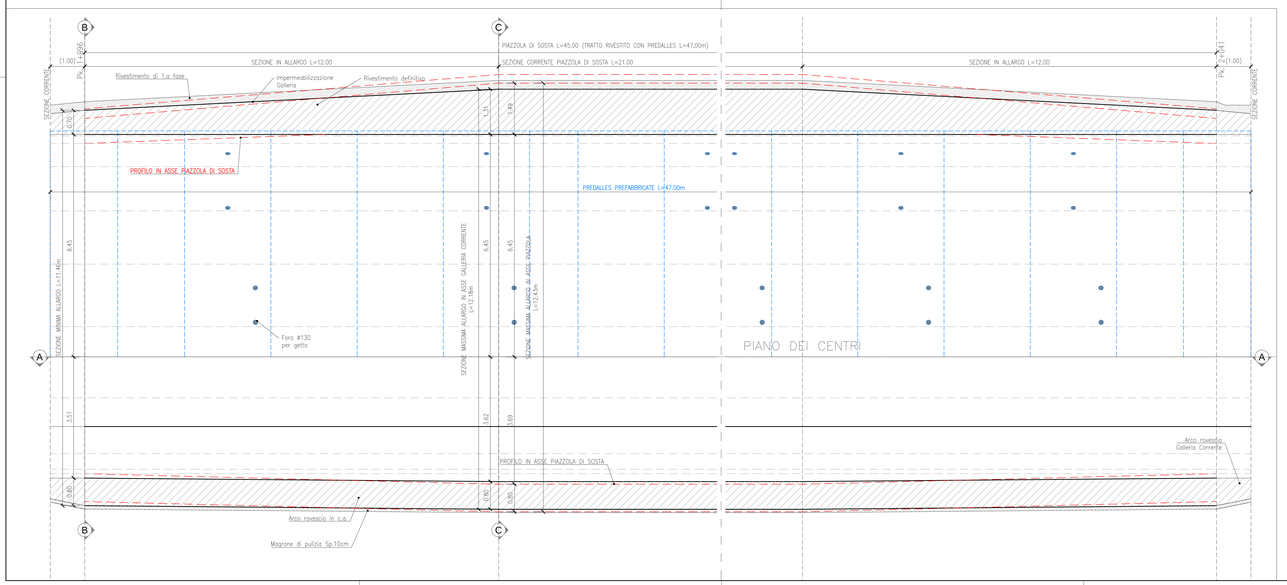

QUADRILATERO Marche Umbria S.p.A.

ASSE VIARIO MARCHE-UMBRIA
E QUADRILATERO DI PENETRAZIONE INTERNA
MAXI LOTTO 2

LAVORI DI COMPLETAMENTO DELLA DIRETTRICE PERUGIA ANCONA:
SS. 318 DI "VALFABBRICA", TRATTO PIANELLO-VALFABBRICA
SS. 76 "VAL D'ESINO", TRATTI FOSSATO VICO - CANCELLI E ALBACINA - SERRA SAN QUIRICO "PEDEMONTANA DELLE MARCHE", TRATTO FABRIANO-MUCCIA-SFERCIA.

PROGETTO ESECUTIVO DI DETTAGLIO

CONTRAENTE GENERALE:
DIRPA 2 s.c.a r.l.

Il responsabile del Contraente Generale:
Firmato digitalmente da:
FEDERICO MONTANARI
Data: 2019.10.08 12:10:02GMT+01:00
Ing. Federico Montanari

Il responsabile Integrazione delle Prestazioni Specialistiche:
Ing. Salvatore Lieto

PROGETTAZIONE: Associazione Temporanea di Imprese
Mandataria: PROGIN
Mandanti: LOMBARDI SA INGEGNERI CONSULENTI; LOMBARDI-REICO INGEGNERIA S.r.l.; SGAI s.r.l. di E.Forlani & C. Società di ingegneria e consulenza realizzate; www.sgai-srl.com

RESPONSABILE DELLA PROGETTAZIONE PER L'A.T.I.
Ing. Antonio Grimaldi
ORDINE DEGLI INGEGNERI PROV. ANCONA Dr. Ing. Antonio Grimaldi n. 2080

VISTO: IL RESPONSABILE DEL PROCEDIMENTO
Ing. Ignio Faretti

IL COORDINATORE DELLA SICUREZZA IN FASE DI ESECUZIONE
Ing. Salvatore Chirico

IL DIRETTORE DEI LAVORI
Ing. Peppino Maranzio

2.1.1. - PEDEMONTANA DELLE MARCHE
Lotto funzionale del Sub lotto 2.1 - Tratto Fabriano - Matelica Nord
OPERE D'ARTE MAGGIORI: GALLERIE NATURALI
GALLERIA NATURALE SERRE
Carpenteria piazzola di sosta tra le pk. 1+996,68 - 2+041,68

SCALA: varie

DATA: *Giugno 2019*

Codice Unico di Progetto (CUP) **F12C00000050021** (Assegnato CIPE 20-04-2015)

Codice elaborato: L 0 7 0 3 2 1 1 2 1 3 G N 2 1 0 2 7 V 1 1 1 C

Opera	Tratto	Settore	CIG	MIN	Id. doc.	N. prog.	Rev.
L 0 7 0 3	2 1 1 2	1 3	G N 2 1 0 2	7 V	1 1 1		C

REV.	DATA	DESCRIZIONE	Redatto		Controllato	Approvato
A	Giugno 2018	Emissione	PROGIN	PROGIN	S. LIETO	A. GRIMALDI
B	Aprile 2019	Aggiornamento dettagli tavolame	PROGIN	PROGIN	S. LIETO	A. GRIMALDI
C	Giugno 2019	Revisione piano di posa predalle	PROGIN	PROGIN	S. LIETO	A. GRIMALDI