ARMATURA PALI ø800 L=14.00m
SCALA 1:50

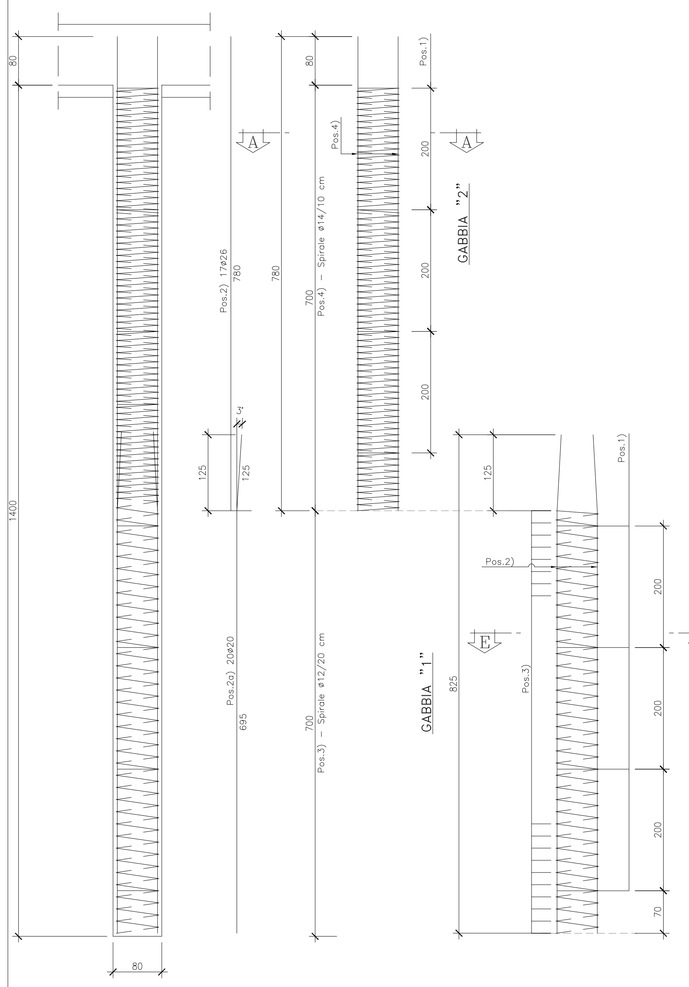

ARMATURA PALI ø800 L=16.00m
SCALA 1:50

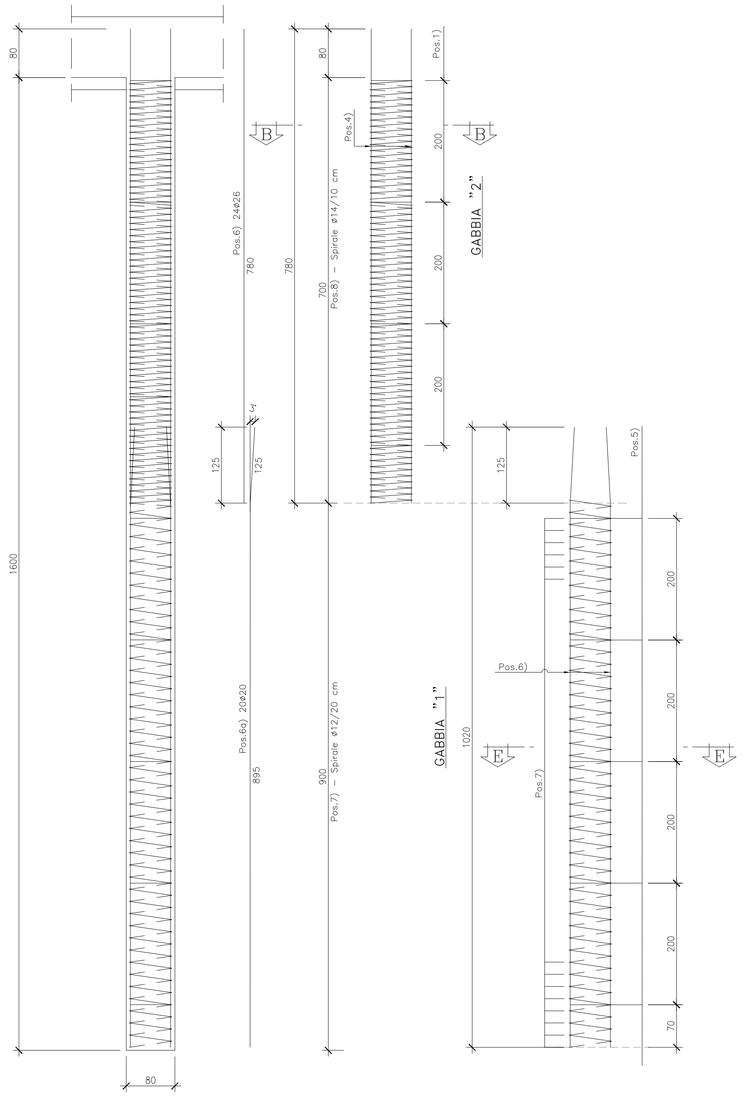

ARMATURA PALI ø800 L=17.00m
SCALA 1:50

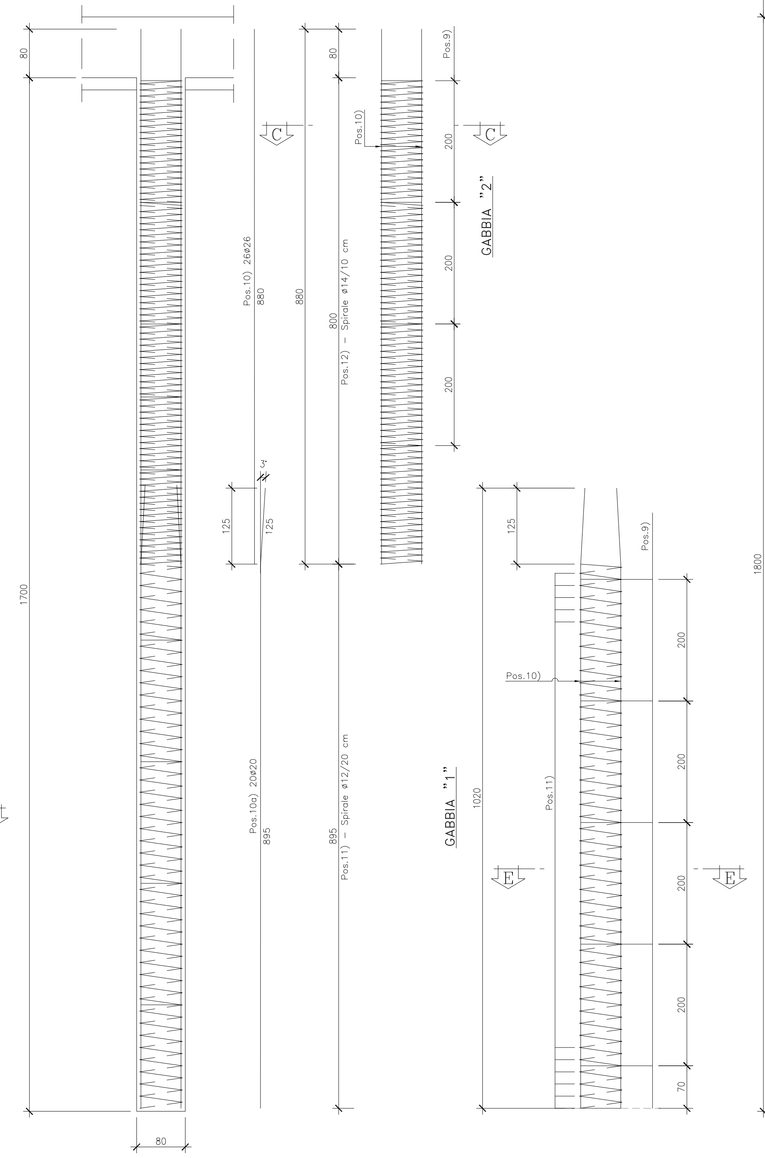

ARMATURA PALI ø800 L=18.00m
SCALA 1:50

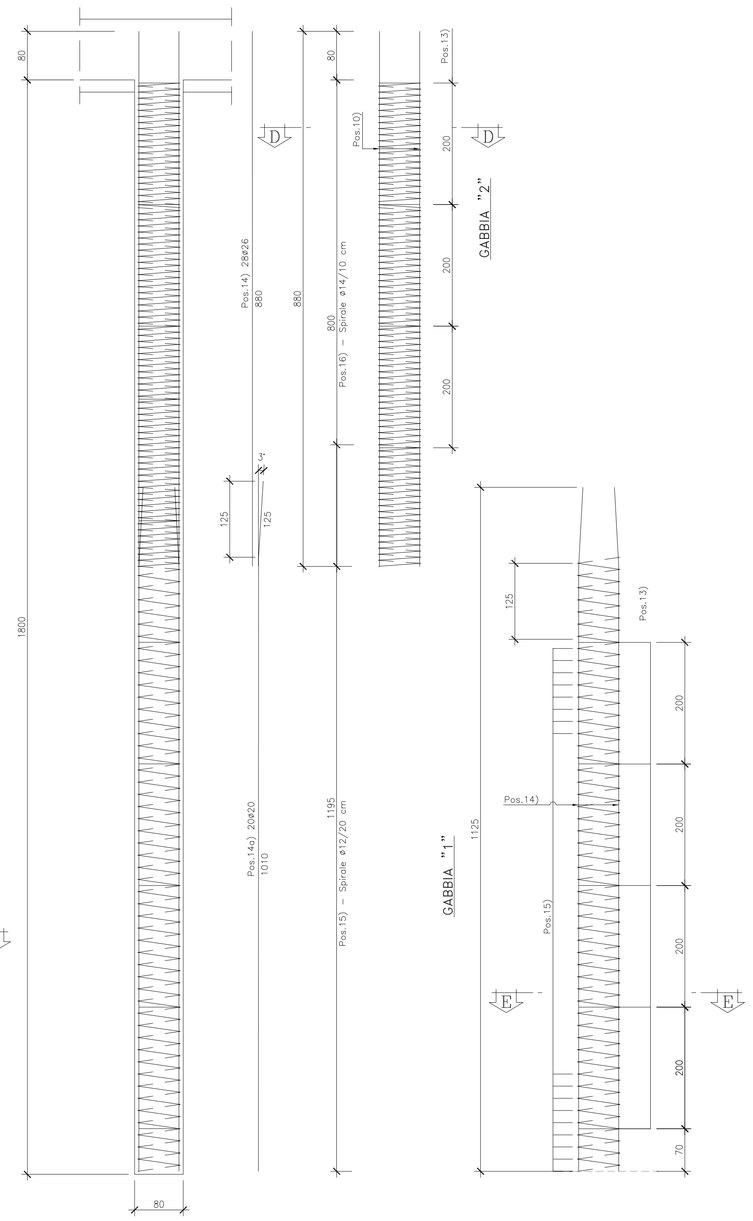

SEZIONE A–A
SCALA 1:20

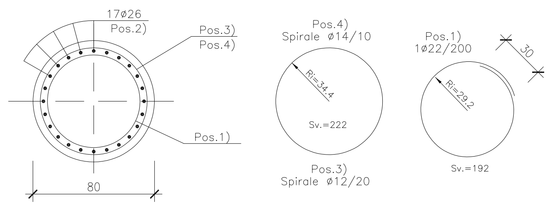

SEZIONE B–B
SCALA 1:20

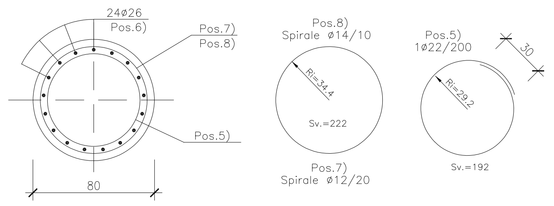

SEZIONE C–C
SCALA 1:20

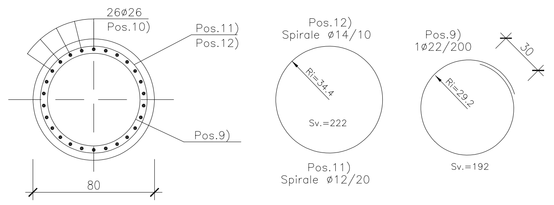

SEZIONE D–D
SCALA 1:20

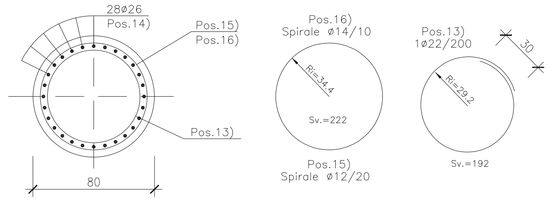

SEZIONE E–E
SCALA 1:20

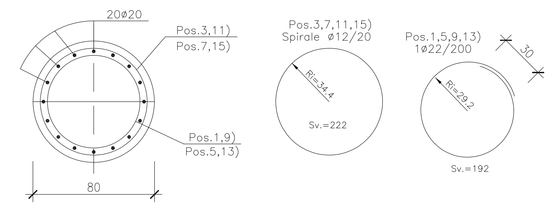

N.B.: PER LA TABELLA MATERIALI FARE RIFERIMENTO ALL'ELABORATO: L0703211E01000000REL06

ARMATURA MURO H=3.50 m
SCALA 1:50

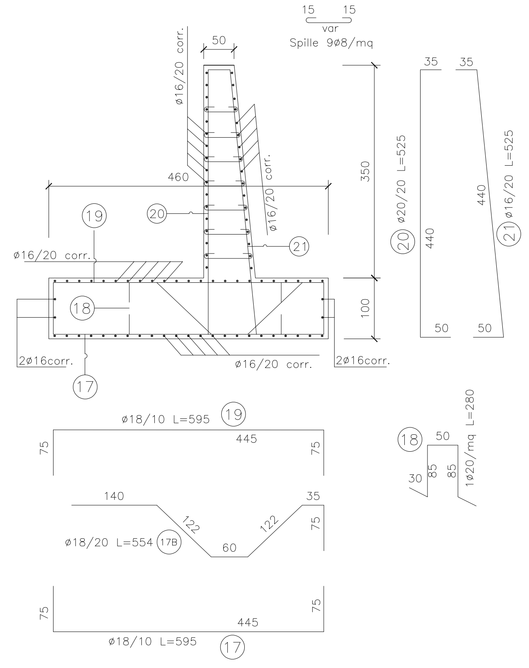

ARMATURA MURO H=5.00 m
SCALA 1:50

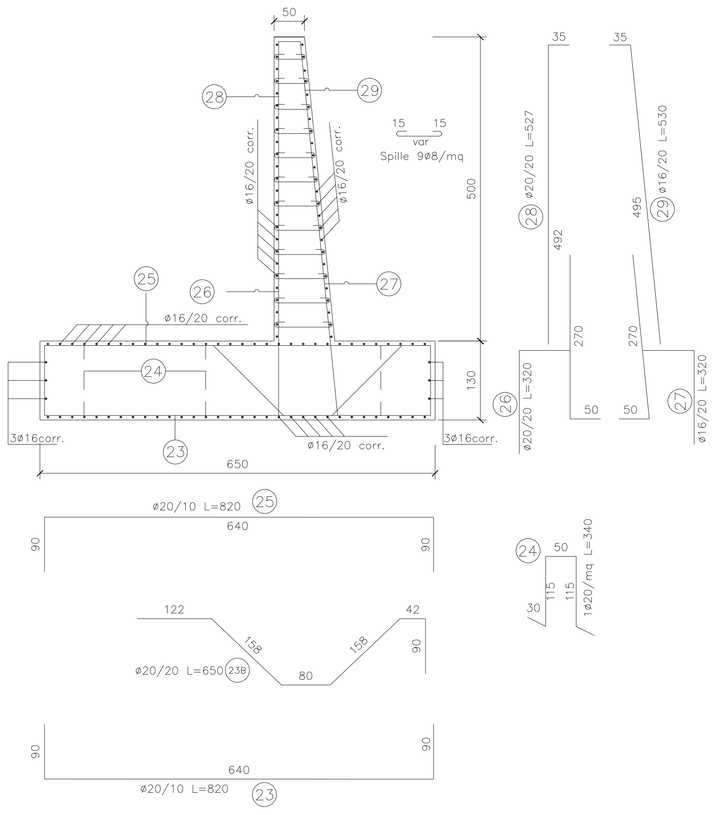

ARMATURA MURO H=6.50 m
SCALA 1:50

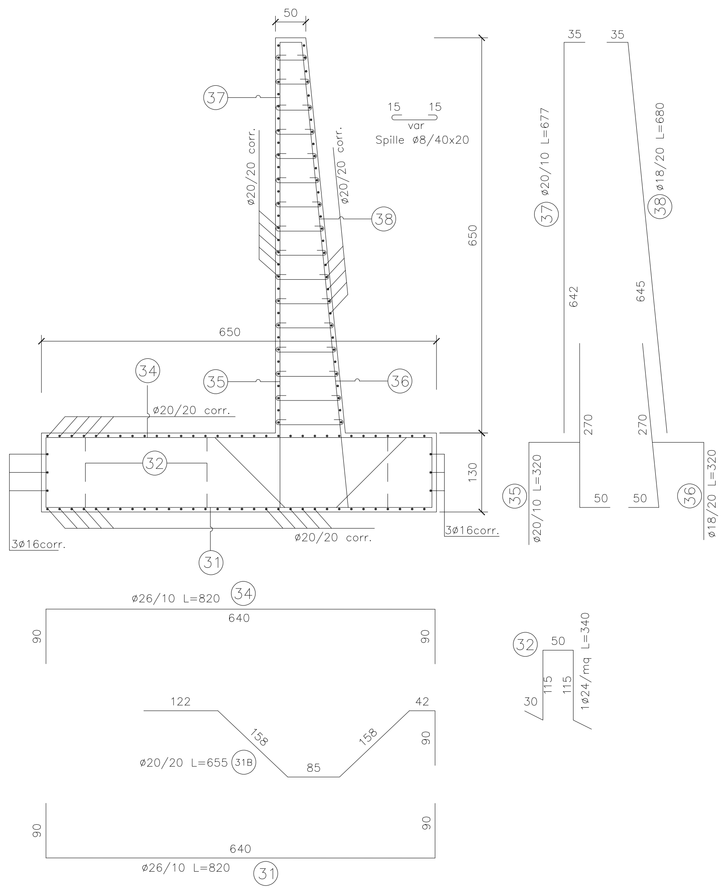

ARMATURA MURO H=8.00 m
SCALA 1:50

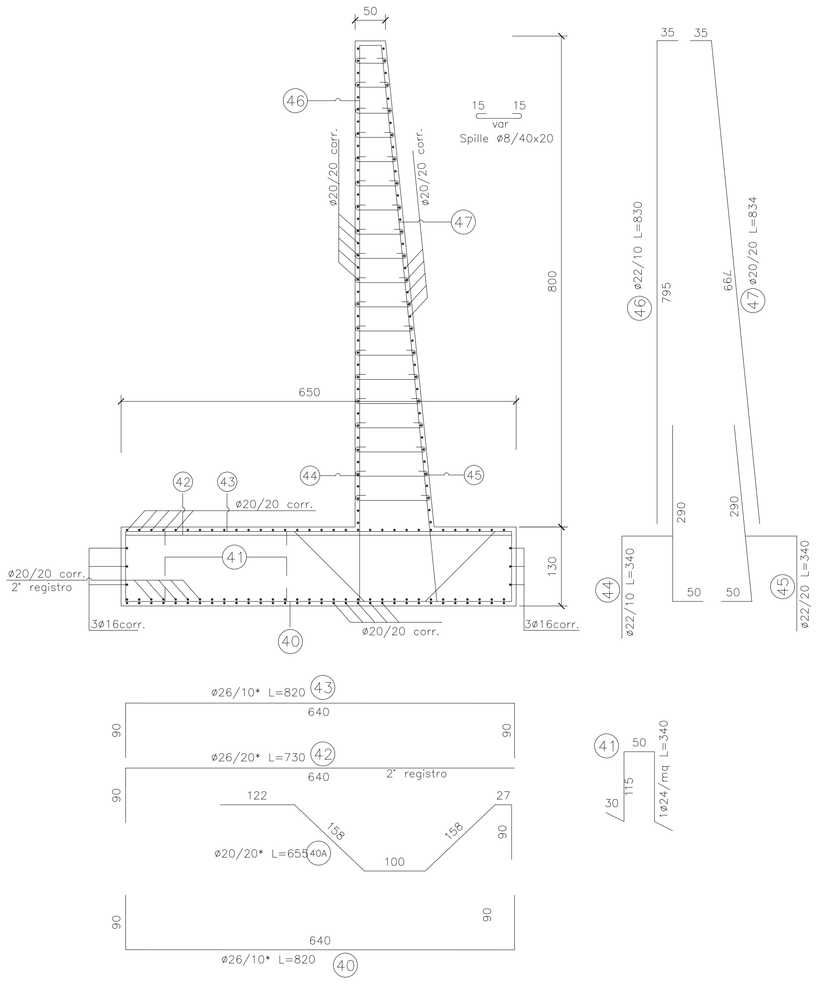

* Le sagome vanno disposte in modo radiale rispettando un passo in corrispondenza del lato di monte della fondazione pari a 6 cm per le sagome 40 e 43 e 12 cm per le sagome 40A e 42.

QUADRILATERO Marche Umbria S.p.A.

ASSE VIARIO MARCHE-UMBRIA
E QUADRILATERO DI PENETRAZIONE INTERNA
MAXI LOTTO 2

LAVORI DI COMPLETAMENTO DELLA DIRETTRICE PERUGIA ANCONA:
SS. 318 DI "VALFABBRICA", TRATTO PIANELLO -VALFABBRICA
SS. 76 "VAL D'ESINO", TRATTI FOSSATO VICO - CANCELLI E ALBACINA - SERRA SAN QUIRICO
"PEDEMONTANA DELLE MARCHE", TRATTO FABRIANO-MUCCIA-SFERCIA.

PROGETTO ESECUTIVO DI DETTAGLIO

CONTRAENTE GENERALE: DIRPA 2 s.c.a r.l.

Il responsabile del Contraente Generale: Ing. Federico Santanari

Il responsabile Integrazioni delle Prestazioni Specialistiche: Ing. Salvatore Lieto

PROGETTAZIONE: Associazione Temporanea di Imprese

Mandataria: PROGIN S.p.A.

Mandanti: LOMBARDI SA INGEGNERI CONSULENTI; LOMBARDI-REICO INGEGNERIA S.r.l.; SGAI s.r.l. di E.Forlani & C. Società di Ingegneria e Consulenza Aziendale

RESPONSABILE DELLA PROGETTAZIONE PER L'A.T.I.
Ing. Antonio Grimaldi

ORDINE DEGLI INGEGNERI DELLA PROVINCIA DI ROMA — Dott. Ing. ANTONIO GRIMALDI N° 20863

VISTO: IL RESPONSABILE DEL PROCEDIMENTO
Ing. Giulio Petrizzelli

IL COORDINATORE DELLA SICUREZZA IN FASE DI ESECUZIONE
Ing. Salvatore Chirico

IL DIRETTORE DEI LAVORI
Ing. Peppino Marascio

2.1.1. - PEDEMONTANA DELLE MARCHE
Lotto funzionale del Sub lotto 2.1 - Tratto Fabriano - Matelica Nord

OPERE D'ARTE MINORI
OPERE DI SOSTEGNO E DRENI
Muro in c.a da pr.6+175.10 a pr. 6+244.51- Armatura Tav.1/ 2

SCALA: VARIE

DATA: Marzo 2018

Codice Unico di Progetto (CUP) **F12C03000050021** (Assegnato CIPE 20-04-2015)

Codice elaborato:

Opera	Tratto	Settore	CEE	WBS	Id. doc.	N. prog.	Rev.
L0703	2I1I	E	I6	OM0002	TVI	07	L

REV.	DATA	DESCRIZIONE	Redatto		Controllato	Approvato
H	Maggio 2017	Emissione PED	PROGIN	PROGIN	S. LIETO	A. GRIMALDI
I	Luglio 2017	Emissione a seguito Istruttoria DL	PROGIN	PROGIN	S. LIETO	A. GRIMALDI
L	Marzo 2018	Emissione per dettaglio costruttivo	PROGIN	PROGIN	S. LIETO	A. GRIMALDI