SEZIONE A–A
Scala 1:50

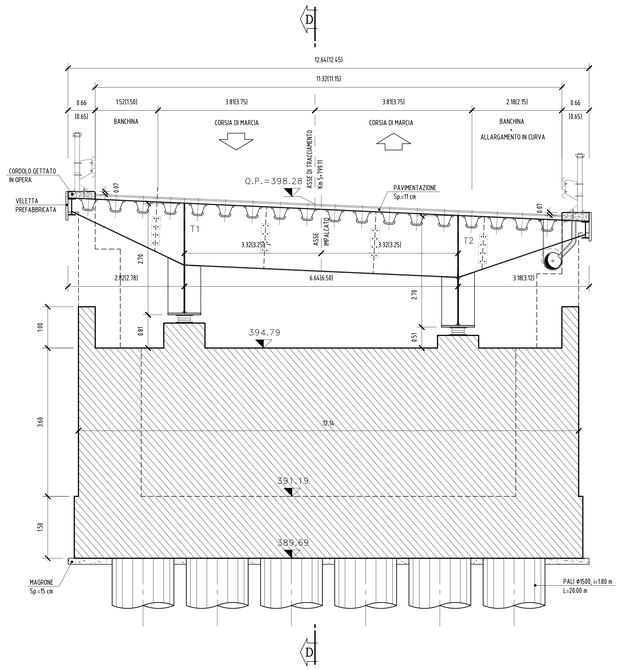

SEZIONE B–B
Scala 1:50

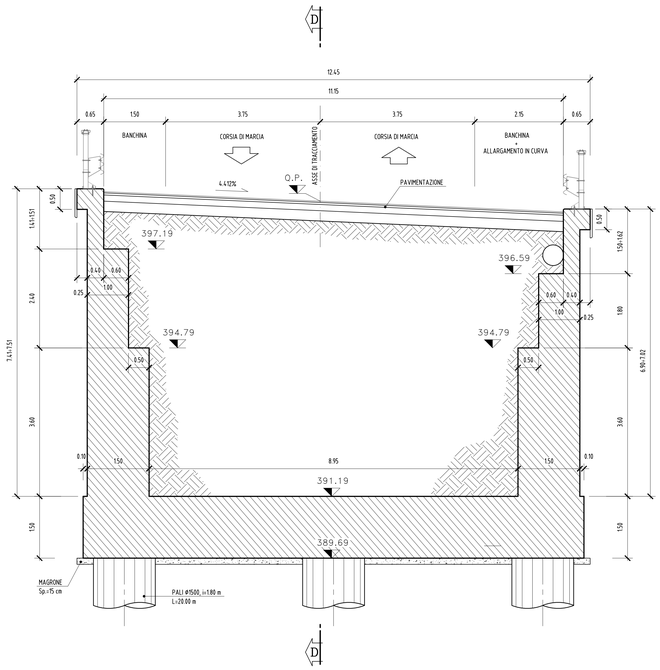

SEZIONE C–C
Scala 1:50

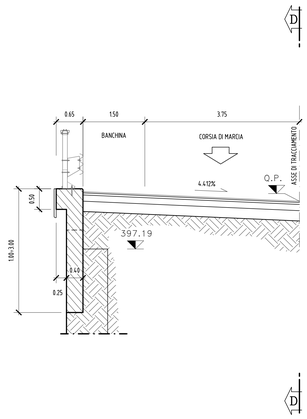

PIANTA FONDAZIONI
Scala 1:50

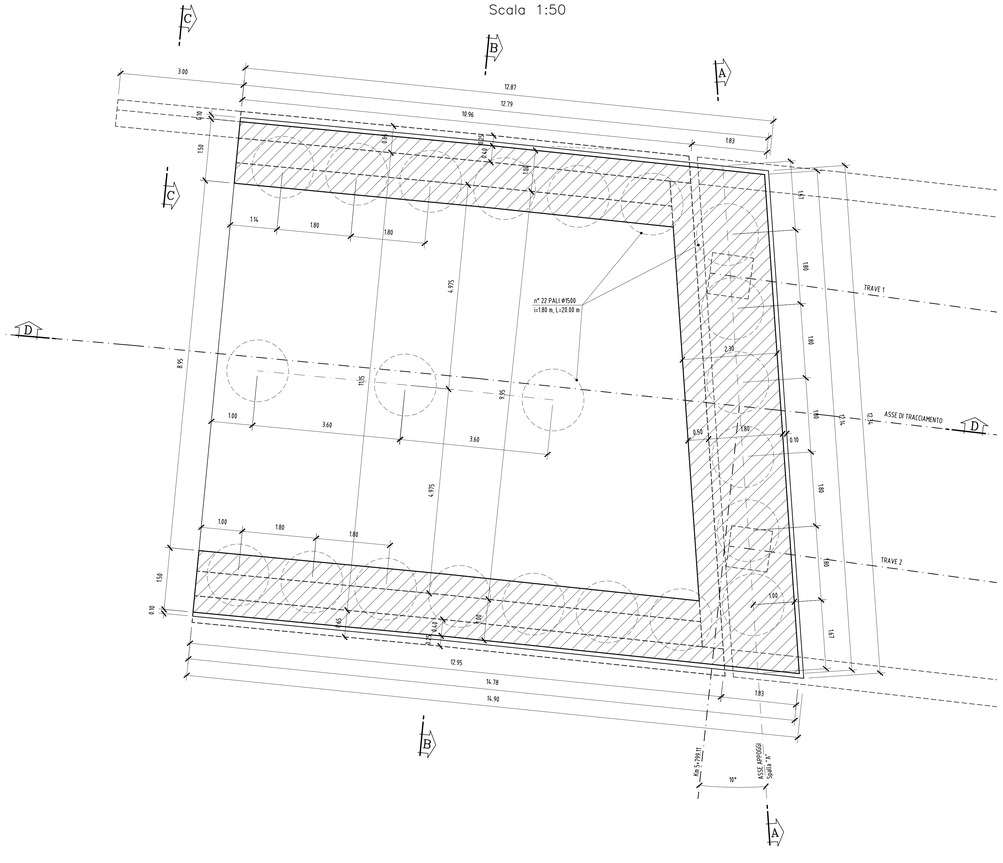

SEZIONE D–D
Scala 1:50

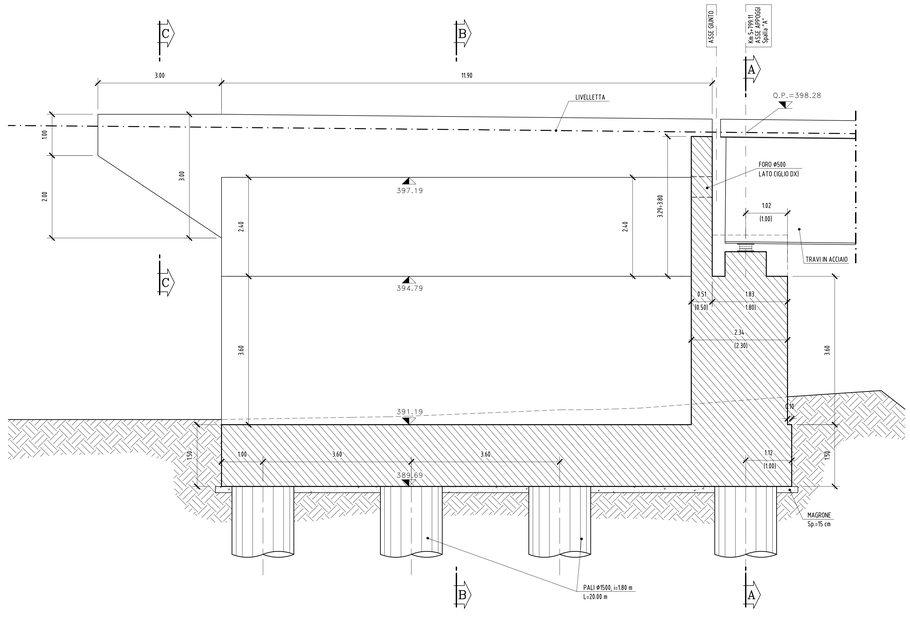

NOTE

- LE DIMENSIONI DEI BAGGIOLI E DEGLI APPARECCHI D'APPOGGIO, DOVRANNO ESSERE CONFERMATE IN FASE FINALE, IN BASE AL PROGETTO CHE VERRA' ELABORATO DAL FORNITORE DEGLI APPARECCHI D'APPOGGIO STESSI.
- LE DIMENSIONI TRA' PARENTESI SONO DA INTENDERSI IN RETTO.

PER LE CARATTERISTICHE DEI MATERIALI SI RIMANDA ALL'ELABORATO L0703212E17OM0000TVI01

QUADRILATERO Marche Umbria S.p.A.

ASSE VIARIO MARCHE-UMBRIA
E QUADRILATERO DI PENETRAZIONE INTERNA
MAXI LOTTO 2

LAVORI DI COMPLETAMENTO DELLA DIRETTRICE PERUGIA ANCONA:
SS. 318 DI "VALFABBRICA", TRATTO PIANELLO -VALFABBRICA
SS. 76 "VAL D'ESINO", TRATTI FOSSATO VICO - CANCELLI E ALBACINA - SERRA SAN QUIRICO "PEDEMONTANA DELLE MARCHE", TRATTO FABRIANO-MUCCIA-SFERCIA.

PERIZIA DI VARIANTE

CONTRAENTE GENERALE: DIRPA 2 s.c.a r.l.

Il responsabile del Contraente Generale: Firmato digitalmente da FEDERICO MONTANARI. Data e ora della firma: 30/09/2020 17:24:54. Ing. Federico Montanari

Il responsabile Integrazioni delle Prestazioni Specialistiche: Firmato digitalmente da LIETO SALVATORE. Data: 30/09/2020. Ing. Salvatore Lieto

PROGETTAZIONE: Associazione Temporanea di Imprese
Mandataria: PROGIN S.p.A.
Mandanti: LOMBARDI SA INGEGNERI CONSULENTI; LOMBARDI-REICO INGEGNERIA S.r.l.; SGAI n.r.l. di E.Forlani & C. Studio di Ingegneria e Geologia Applicata, www.sgai.com

RESPONSABILE DELLA PROGETTAZIONE PER LA R.I.: Prof. Ing. Antonio Grimaldi
GEOLOGO: Dott. Geol. Fabrizio Pontoni
COORDINATORE DELLA SICUREZZA IN FASE DI PROGETTAZIONE: Ing. Michele Curiale

IL RESPONSABILE DEL PROCEDIMENTO: Ing. Iginio Farotti
IL COORDINATORE DELLA SICUREZZA IN FASE DI ESECUZIONE: Ing. Vincenzo Pardo
IL DIRETTORE DEI LAVORI: Ing. Peppino Marascio

2.1.2 - PEDEMONTANA DELLE MARCHE
Secondo stralcio funzionale: Matelica Nord - Matelica sud/Castelraimondo nord

OPERE D'ARTE MAGGIORI: VIADOTTI E PONTI
PONTE MISTRIANO
Carpenteria Spalla SA e muri andatori

SCALA: 1:50
DATA: Febbraio 2020

Codice Unico di Progetto (CUP) **F12C03000050021** (Assegnato CIPE 23-12-2015)

Codice elaborato: Opera L07 Tratto 03 Settore 2I2 CEE E I3 WBS VI4500 Id. doc. CRP N. prog. 01 Rev. D

REV.	DATA	DESCRIZIONE	Redatto		Controllato	Approvato
D	Febbraio 2020	Variata tipologia ponte	M. Vari	A. Tosiani	S. Lieto	A. Grimaldi