SEZIONE A–A
Scala 1:50

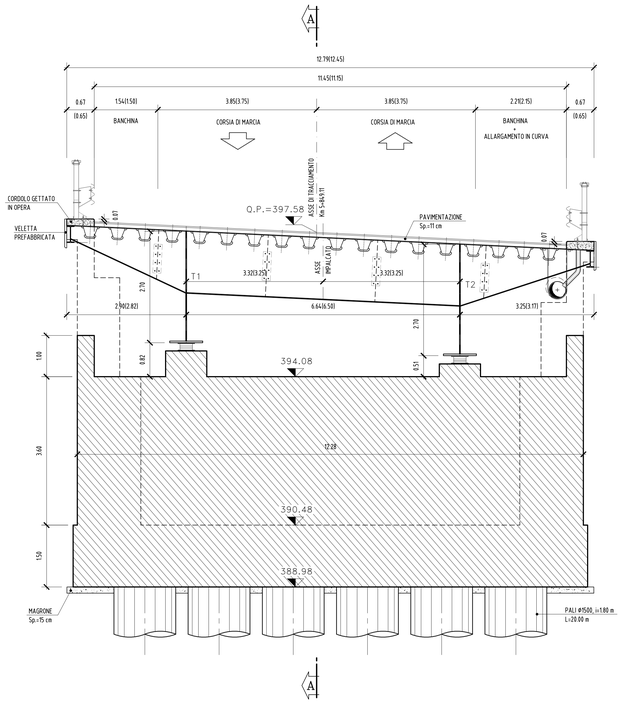

SEZIONE B–B
Scala 1:50

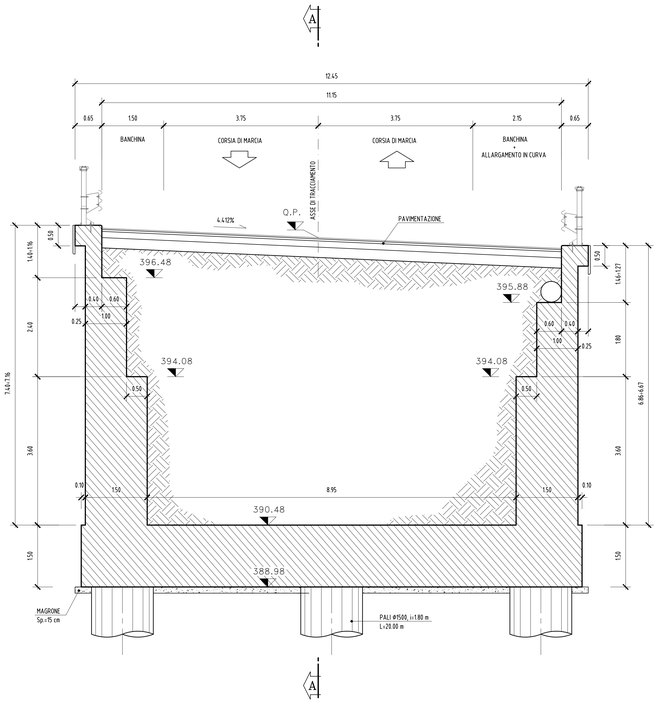

PIANTA FONDAZIONI
Scala 1:50

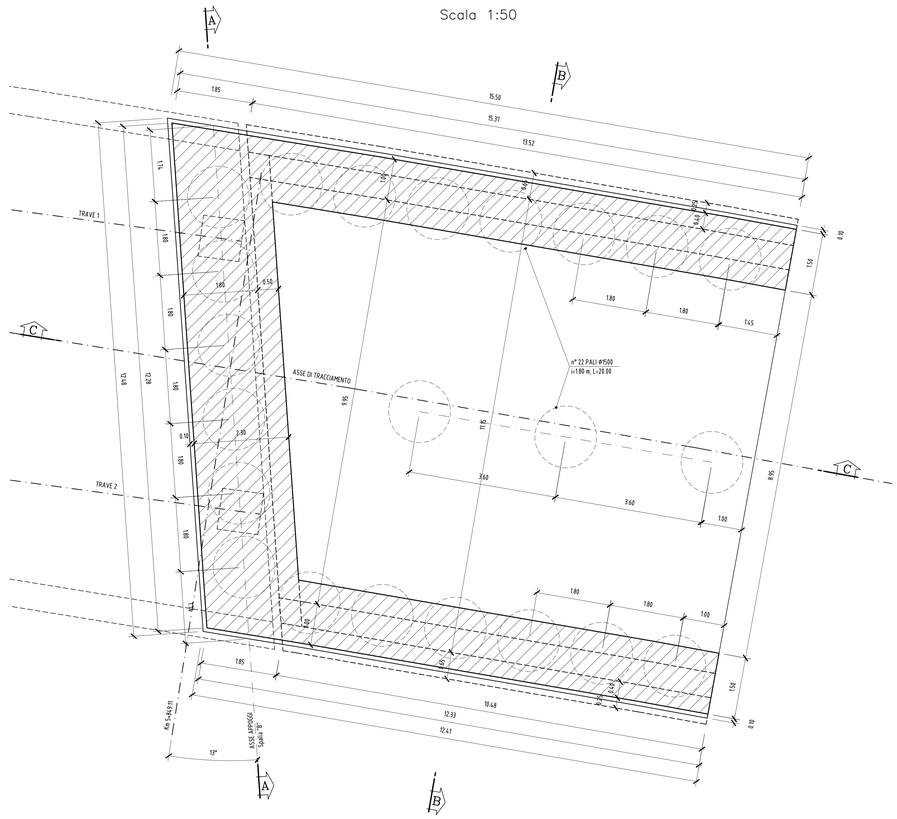

SEZIONE C–C
Scala 1:50

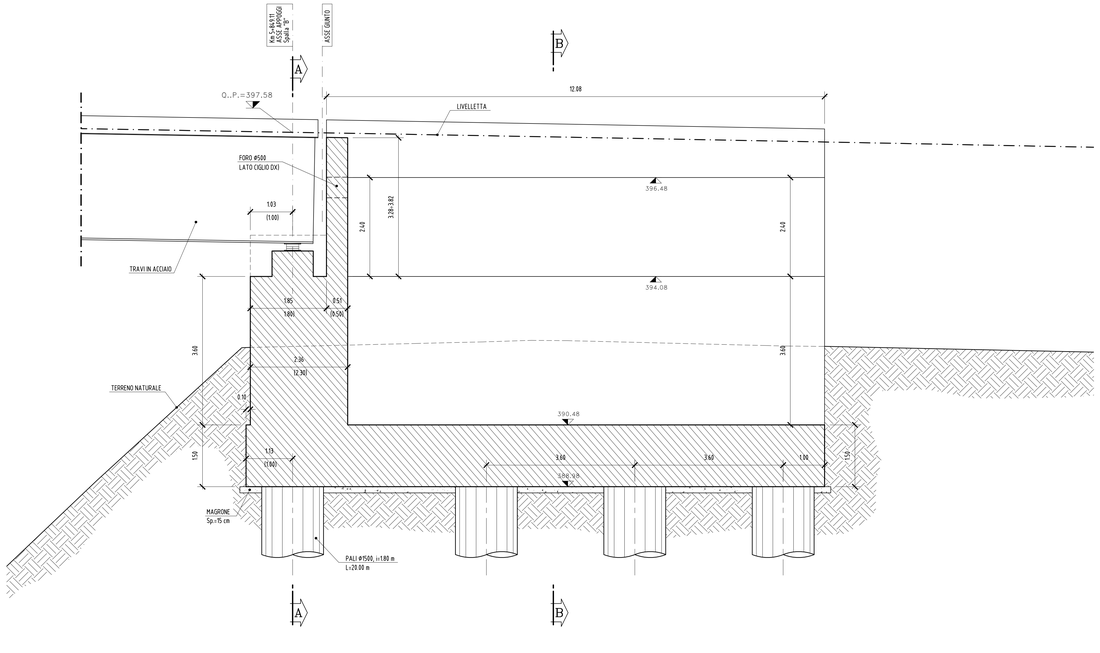

NOTE

- LE DIMENSIONI DEI BAGGIOLI E DEGLI APPARECCHI D'APPOGGIO, DOVRANNO ESSERE CONFERMATE IN FASE FINALE, IN BASE AL PROGETTO CHE VERRA' ELABORATO DAL FORNITORE DEGLI APPARECCHI D'APPOGGIO STESSI.
- LE DIMENSIONI TRA' PARENTESI SONO DA INTENDERSI IN RETTO.

PER LE CARATTERISTICHE DEI MATERIALI SI RIMANDA ALL'ELABORATO L0703212E17OM0000TVI01

QUADRILATERO Marche Umbria S.p.A.

ASSE VIARIO MARCHE-UMBRIA
E QUADRILATERO DI PENETRAZIONE INTERNA
MAXI LOTTO 2

LAVORI DI COMPLETAMENTO DELLA DIREITTRICE PERUGIA ANCONA:
SS. 318 DI "VALFABBRICA", TRATTO PIANELLO -VALFABBRICA
SS. 76 "VAL D'ESINO", TRATTI FOSSATO VICO - CANCELLI E ALBACINA - SERRA SAN QUIRICO
"PEDEMONTANA DELLE MARCHE", TRATTO FABRIANO-MUCCIA-SFERCIA.

PERIZIA DI VARIANTE

CONTRAENTE GENERALE: DIRPA 2 s.c.a r.l.

Il responsabile del Contraente Generale: Firmato digitalmente da FEDERICO MONTANARI. Data e ora della firma: 30/09/2020 17:25:43. Ing. Federico Montanari

Il responsabile Integrazioni delle Prestazioni Specialistiche: Firmato digitalmente da SAFFIFORE LIETO. Data e ora della firma: 30/09/2020 17:25:43. Ing. Saffiore Lieto

PROGETTAZIONE: Associazione Temporanea di Imprese
Mandataria: PROGIN S.p.A. INFRASTRUTTURE
Mandanti: LOMBARDI SA INGEGNERI CONSULENTI; LOMBARDI-REICO INGEGNERIA S.r.l.; SGAI s.r.l. di E.Forlani & C. Studio di Ingegneria e Geologia Applicata, Via Ancona 2, 60125 Ancona - Tel. 071/2074311 - Fax 071/2074312 - www.sgai.com

RESPONSABILE DELLA PROGETTAZIONE PER L.A.T.E.: Prof. Ing. Antonio Grimaldi (ORDINE DEGLI INGEGNERI DI ROMA N. 20859)
GEOLOGO: Dott. Geol. Fabrizio Pontoni (ORDINE DEI GEOLOGI DELLE MARCHE N. 176 - ALBO SEZIONE A)
COORDINATORE DELLA SICUREZZA IN FASE DI PROGETTAZIONE: Ing. Michele Curiale (ORDINE DEGLI INGEGNERI DELLA PROVINCIA DI ANCONA N. 1879)

IL RESPONSABILE DEL PROCEDIMENTO: Ing. Iginio Farotti
IL COORDINATORE DELLA SICUREZZA IN FASE DI ESECUZIONE: Ing. Vincenzo Pardo
IL DIRETTORE DEI LAVORI: Ing. Peppino Marascio

2.1.2 - PEDEMONTANA DELLE MARCHE
Secondo stralcio funzionale: Matelica Nord - Matelica sud/Castelraimondo nord
OPERE D'ARTE MAGGIORI: VIADOTTI E PONTI
PONTE MISTRIANO
Carpenteria spalla SB e muri andatori

SCALA: 1:50
DATA: Febbraio 2020

Codice Unico di Progetto (CUP) **F12C03000050021** (Assegnato CIPE 23-12-2015)

Codice elaborato: L 0 7 0 3 2 1 2 E I 3 V I I 4 5 0 0 C R P 0 2 D
(Opera, Tratto, Sottotratto, CDE, WBS, Id. doc., N. prog., Rev.)

REV.	DATA	DESCRIZIONE	Redatto		Controllato	Approvato
D	Febbraio 2020	Variata tipologia ponte	M. Vari	A. Tosiani	S. Lieto	A. Grimaldi