SEZIONE LONGITUDINALE IN ASSE VIABILITA'

SCALA 1:50

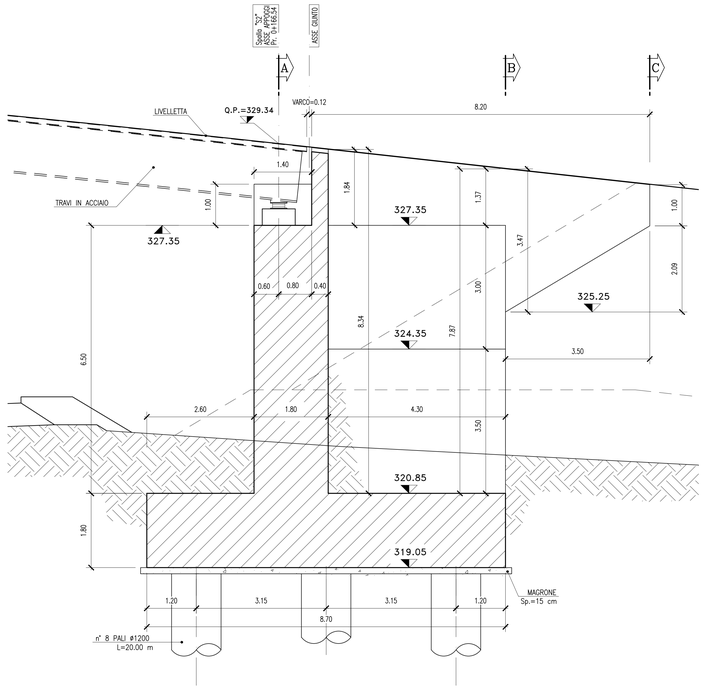

SEZIONE A–A

SCALA 1:50

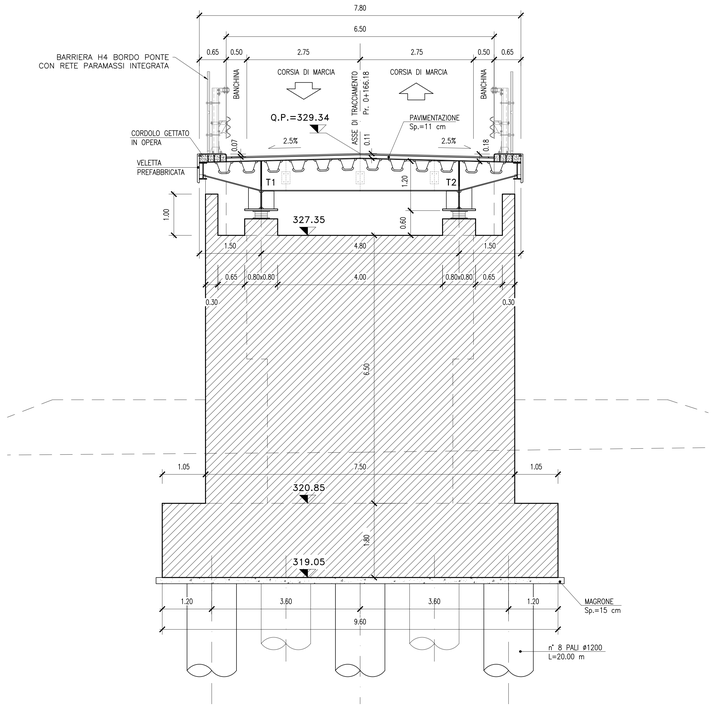

SEZIONE C–C

SCALA 1:50

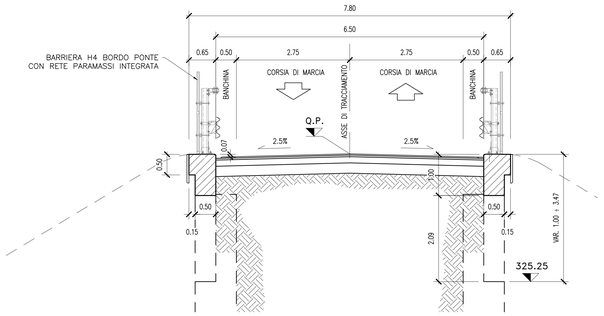

PIANTA FONDAZIONI

SCALA 1:50

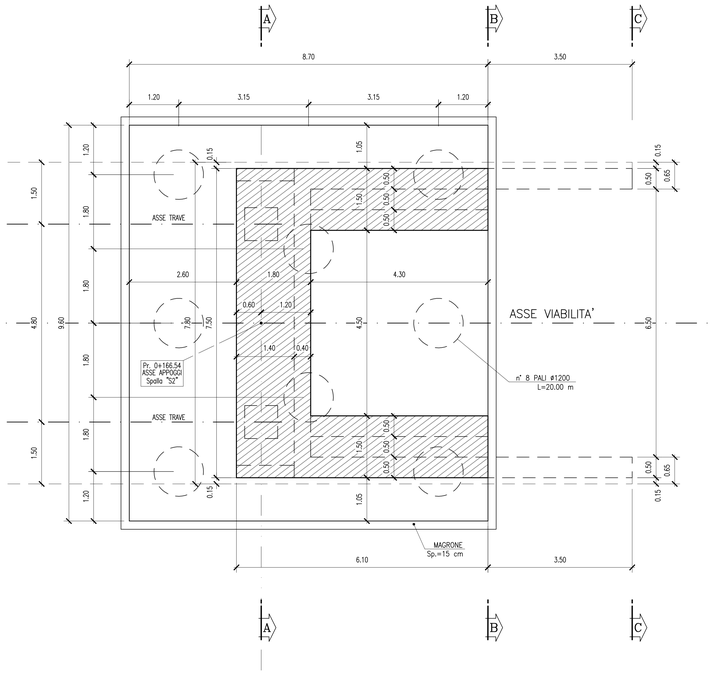

SEZIONE B–B

SCALA 1:50

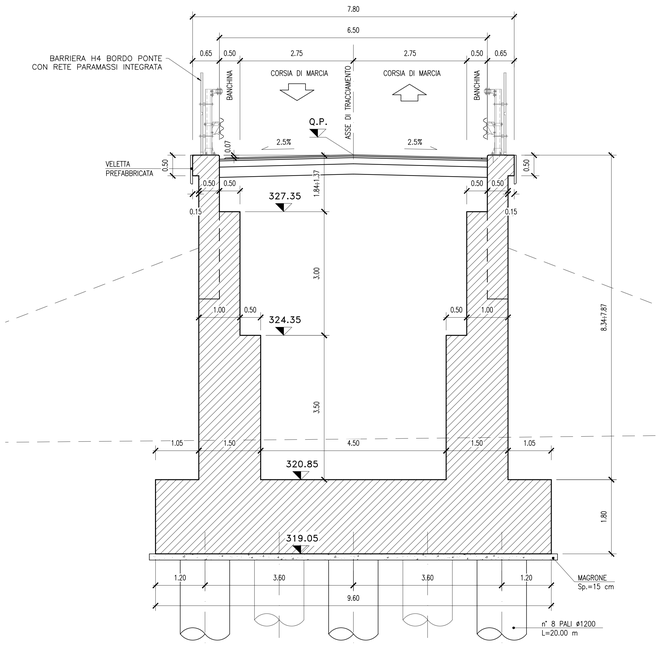

PER LE CARATTERISTICHE DEI MATERIALI SI RIMANDA ALL'ELABORATO L0703212E170M0000TVI01

QUADRILATERO Marche Umbria S.p.A.

ASSE VIARIO MARCHE-UMBRIA
E QUADRILATERO DI PENETRAZIONE INTERNA
MAXI LOTTO 2

LAVORI DI COMPLETAMENTO DELLA DIRETTRICE PERUGIA ANCONA:
SS. 318 DI "VALFABBRICA", TRATTO PIANELLO -VALFABBRICA
SS. 76 "VAL D'ESINO", TRATTI FOSSATO VICO - CANCELLI E ALBACINA - SERRA SAN QUIRICO
"PEDEMONTANA DELLE MARCHE", TRATTO FABRIANO-MUCCIA-SFERCIA.

PERIZIA DI VARIANTE

CONTRAENTE GENERALE:
DIRPA 2 s.c.a r.l.

Il responsabile del Contraente Generale:
Firmato digitalmente da
FEDERICO MONTANARI
Data e ora della firma: 30/09/2020 18:09:23
Ing. Federico Montanari

Il responsabile Integrazioni delle Prestazioni Specialistiche:
Firmato digitalmente da SALVATORE LIETO
Data: 30/09/2020 12:34:00
Ing. Salvatore Lieto

PROGETTAZIONE: Associazione Temporanea di Imprese
Mandataria: PROGETTAZIONE Group — PROGIN S.p.A.
Mandanti: LOMBARDI SA INGEGNERI CONSULENTI — LOMBARDI-REICO INGEGNERIA S.r.l. — SGAI s.r.l. di E.Forlani & C. Studio di Ingegneria e Geologia Applicata
Via Nazionale, 39 - 06012 Città di Castello (PG) - Italy
Tel. +39 075 8554411 - Fax +39 075 8554450
C.F. e P.IVA 00156440547 - R.E.A. PG 156277
www.sgai.com — Società con Sistema Qualità certificato ISO 9001

RESPONSABILE DELLA PROGETTAZIONE PER L'A.T.I.
Prof. Ing. Antonio Grimaldi
ORDINE DEGLI INGEGNERI DELLA PROVINCIA DI ROMA N. 20959
GEOLOGO
Dott. Geol. Fabrizio Pontoni
COORDINATORE SICUREZZA IN FASE DI PROGETTAZIONE
Ing. Michele Curiale
ORDINE DEGLI INGEGNERI DELLA PROVINCIA DI ROMA N. 21776
ORDINE DEI GEOLOGI DELLE MARCHE — Fabrizio PONTONI — Geologo Ripetitaliria — N. 176 — ALBO SEZIONE A
COLLEGIO DEGLI INGEGNERI DELLA PROVINCIA DI CASERTA — Dott. Ing. MICHELE CURIALE — N. 3089 Sez. A — iscritto in base alla legge 1815/Provvisoria

IL RESPONSABILE DEL PROCEDIMENTO
Ing. Iginio Farotti

IL COORDINATORE DELLA SICUREZZA IN FASE DI ESECUZIONE
Ing. Vincenzo Pardo

IL DIRETTORE DEI LAVORI
Ing. Peppino Marascio

2.1.2 - PEDEMONTANA DELLE MARCHE
Secondo stralcio funzionale: Matelica Nord - Matelica sud/Castelraimondo nord

CAVALCAVIA AL KM 0+310

Carpenteria spalla S2

SCALA: 1:50

DATA: Febbraio 2020

Codice Unico di Progetto (CUP) **F12C03000050021** (Assegnato CIPE 23-12-2015)

Codice elaborato: L 0 7 0 3 2 1 2 E I 7 0 M 9 0 0 0 C R P 0 2 A

(Opera, Tratto, Settore, CIS, WBS, Id. doc., N. prog., Rev.)

REV.	DATA	DESCRIZIONE	Redatto		Controllato	Approvato
A	Febbraio 2020	Emissione	M. Vari	A. Tosiani	S. Lieto	A. Grimaldi