DETTAGLIO "1" SALDATURE GIUNTO DIAFRAMMA
scala 1:5

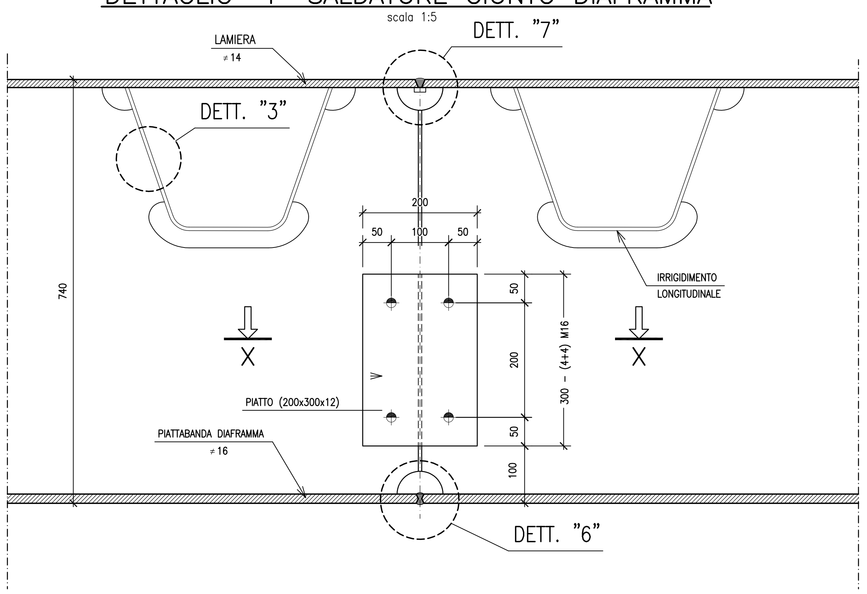

DETTAGLIO "2" IPE400
scala 1:5

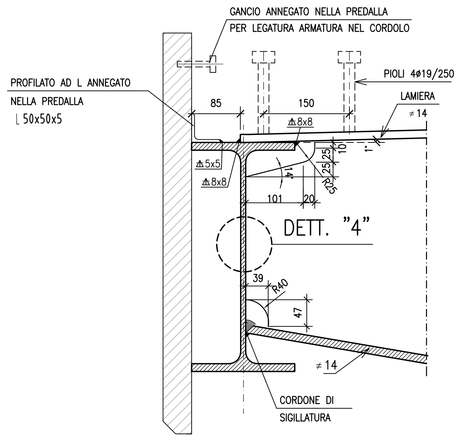

DETTAGLIO "3" IRRIGGIDIMENTO LONGITUDINALE
scala 1:5

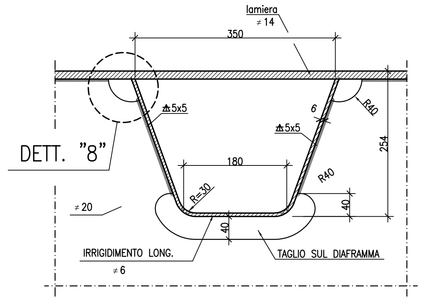

DETTAGLIO "4"
scala 1:5

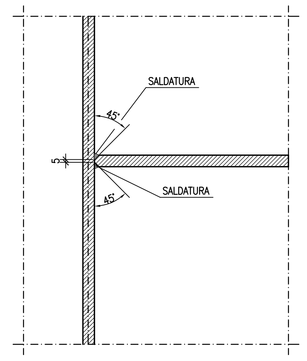

DETTAGLI GIUNTI TRAVE PRINCIPALE (H=1200 mm)
scala 1:5

ANIMA

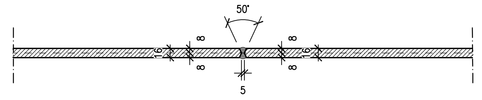

LAMIERA SUPERIORE

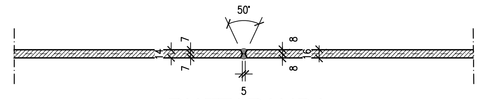

PIATTABANDA

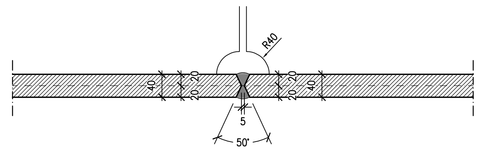

DETTAGLIO "5"
scala 1:5

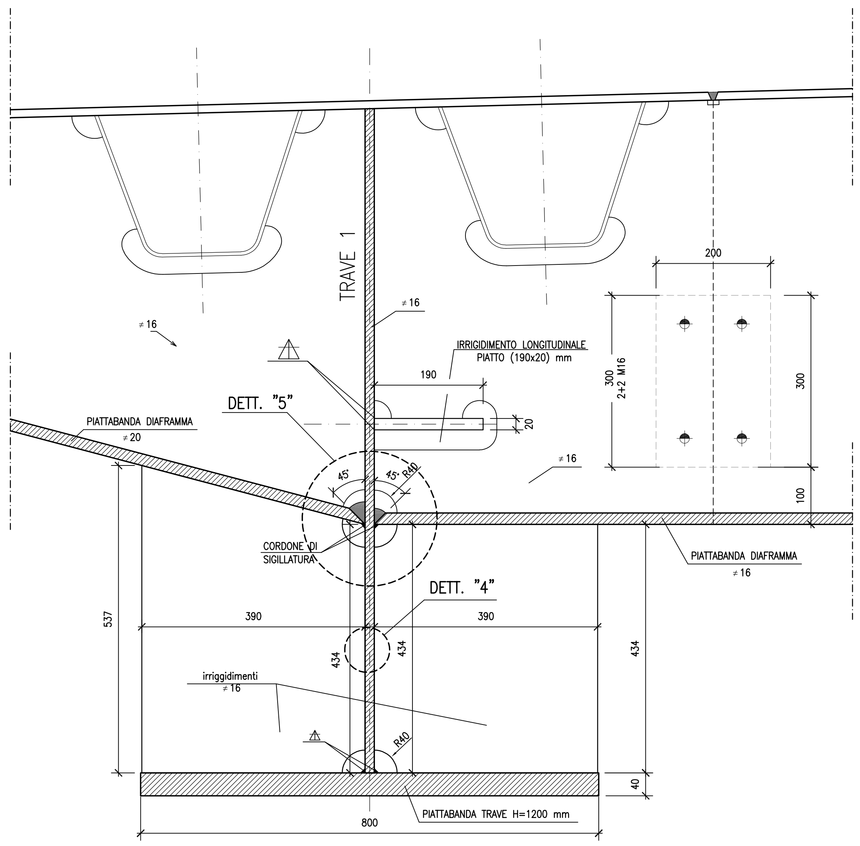

DETTAGLIO "6"
scala 1:5

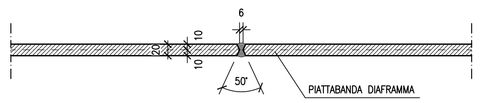

SEZIONE X–X
scala 1:5

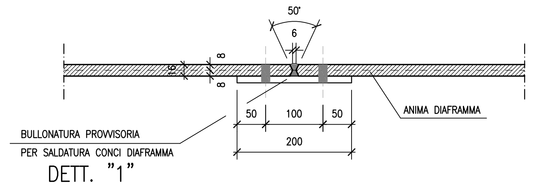

DETTAGLIO "7"
scala 1:5

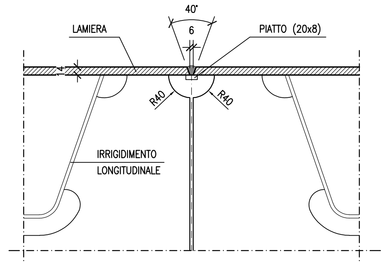

DETTAGLIO "8" SALDATURA COPPO
scala 1:2

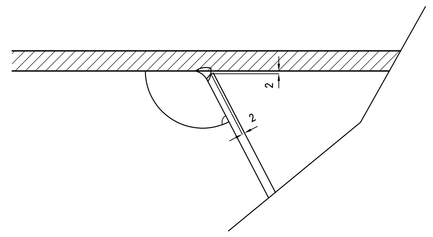

PARTICOLARE TIPO SCARICHI
scala 1:5

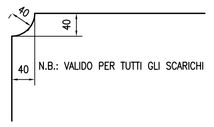

PARTICOLARE CORDOLO
Scala 1:10

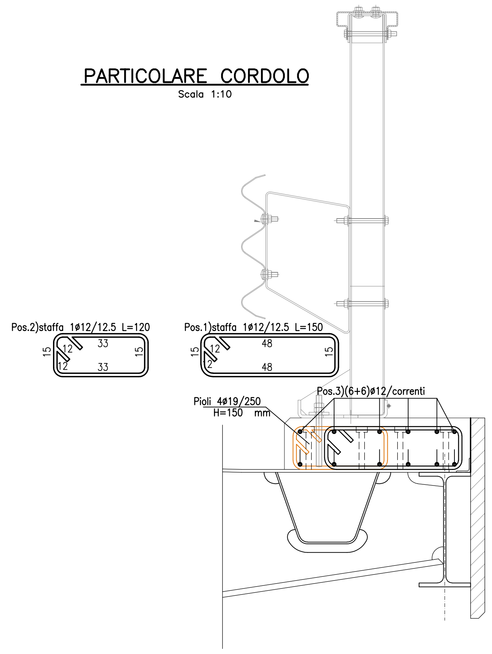

N.B.
A VALLE DELL'EMISSIONE DEL PROGETTO COSTRUTTIVO DEGLI APPOGGI DOVRA' ESSERE VERIFICATA LA COMPATIBILITA' GEOMETRICA DEGLI STESSI CON LE DIMENSIONI DELLE CONTROPIASTRE.

N.B.
GLI SCHEMI RIPORTATI SONO TIPOLOGICI.
NEI DISEGNI DI OFFICINA SI DOVRANNO VALUTARE GLI EFFETTI GEOMETRICI DOVUTI A CURVATURE DI TRACCIATO.

NOTE GENERALI

- Verranno emesse procedure operative per montaggio, varo.
- E' necessario movimentare la trave con bilancini di presa in modo da evitare svergolamenti anomali in fase di sollevamento. Si prevede di montare campate complete; tutti i pezzi movimentati devono avere le crociere di controvento. Eventuali variazioni potrebbero richiedere anche la modifica del posizionamento dei controventi.

SIMBOLOGIA :

	M10	M12	M14	M16	M18	M20	M22	M24	M27	M30
foro:	≤11mm	≤13mm	≤15mm	≤17mm	≤19mm	≤21.5mm	≤23.5mm	≤25.5mm	≤28.5mm	≤31.5mm

SEZIONE A–A
scala 1:5

IN CORRISPONDENZA DEGLI APPARECCHI DI APPOGGIO

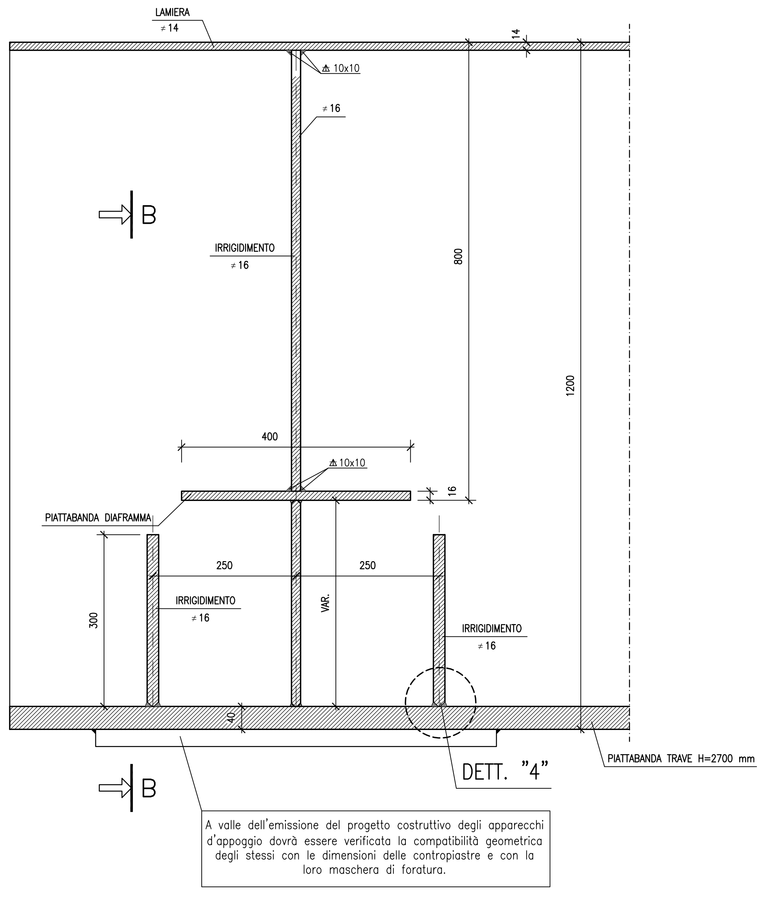

A valle dell'emissione del progetto costruttivo degli apparecchi d'appoggio dovrà essere verificata la compatibilità geometrica degli stessi con le dimensioni delle contropiastre e con la loro maschera di foratura.

SEZIONE B–B
scala 1:5

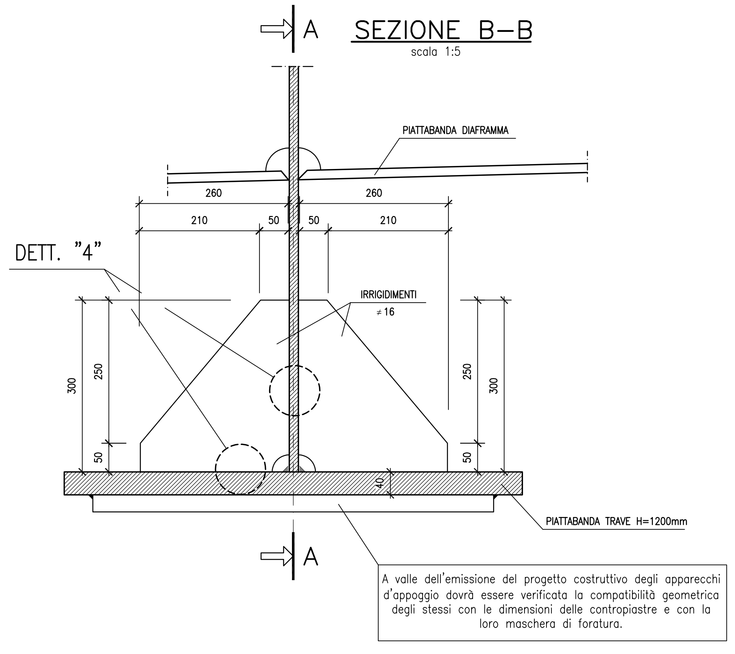

A valle dell'emissione del progetto costruttivo degli apparecchi d'appoggio dovrà essere verificata la compatibilità geometrica degli stessi con le dimensioni delle contropiastre e con la loro maschera di foratura.

SEZIONE DIAFRAMMA
scala 1:5

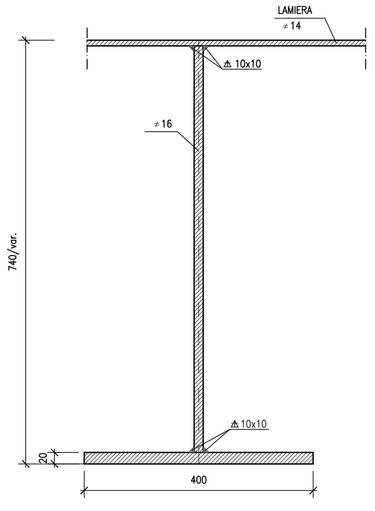

PARTICOLARE IRRIGIDIMENTI
scala 1:5

IN CORRISPONDENZA DEI DIAFRAMMI DI APPOGGIO PER IL POSIZIONAMENTO DEI MARTINETTI PER IL SOLLEVAMENTO DEGLI IMPALCATI

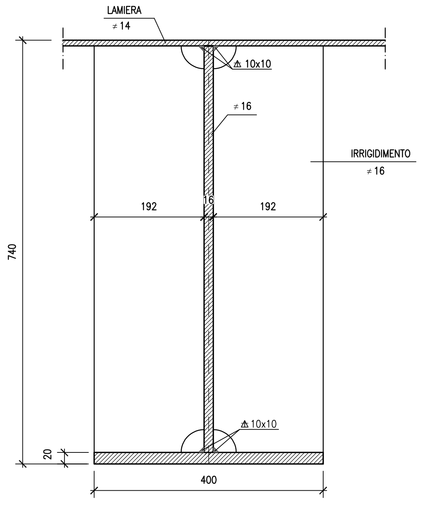

QUADRILATERO Marche Umbria S.p.A.

ASSE VIARIO MARCHE-UMBRIA
E QUADRILATERO DI PENETRAZIONE INTERNA
MAXI LOTTO 2

LAVORI DI COMPLETAMENTO DELLA DIRETTRICE PERUGIA ANCONA:
SS. 318 DI "VALFABBRICA", TRATTO PIANELLO -VALFABBRICA
SS. 76 "VAL DESINO", TRATTI FOSSATO VICO - CANCELLI E ALBACINA - SERRA SAN QUIRICO
"PEDEMONTANA DELLE MARCHE", TRATTO FABRIANO-MUCCIA-SFERCIA.

PERIZIA DI VARIANTE

CONTRAENTE GENERALE: DIRPA 2 s.c.a r.l.

Il responsabile del Contraente Generale: Ing. Federico Montanari

Il responsabile Integrazioni delle Prestazioni Specialistiche: Ing. Salvatore Lieto

PROGETTAZIONE: Associazione Temporanea di Imprese
Mandataria: PROGETTAMBIENTE, Pordes, PROGIN
Mandanti: LOMBARDI SA INGEGNERI CONSULENTI; LOMBARDI-RECO INGEGNERIA S.r.l.; SGAI s.r.l. di E.Fortani & C.

RESPONSABILE DELLA PROGETTAZIONE PER L'A.T.I.
Prof. Ing. Antonio Grimaldi
GEOLOGO
Dott. Geol. Fabrizio Pontoni
COORDINATORE DELLA SICUREZZA IN FASE DI PROGETTAZIONE
Ing. Michele Curiale

IL RESPONSABILE DEL PROCEDIMENTO
Ing. Iginio Farotti

IL COORDINATORE DELLA SICUREZZA IN FASE DI ESECUZIONE
Ing. Vincenzo Pardo

IL DIRETTORE DEI LAVORI
Ing. Peppino Marascio

2.1.2 - PEDEMONTANA DELLE MARCHE
Secondo stralcio funzionale: Matelica Nord - Matelica sud/Castelraimondo nord

CAVALCAVIA AL KM 0+310
CARPENTERIA METALLICA
Dettagli costruttivi

SCALA: 1:varie

DATA: Giugno 2020

Codice Unico di Progetto (CUP) **F12C03000050021** (Assegnato CIPE 23-12-2015)

Codice elaborato:

Opera	Tratto	Settore	CIE	WBS	Id. doc.	N. prog.	Rev.
L0703	2I2	E	I7	OMM000	CRP	05	B

REV.	DATA	DESCRIZIONE	Redatto		Controllato	Approvato
A	Febbraio 2020	Emissione	M. Vari	A. Tosiani	S. Lieto	A. Grimaldi
B	Giugno 2020	Istruttoria DL n. 0440/20/PM/DLML2	M. Vari	A. Tosiani	S. Lieto	A. Grimaldi