POZZETTO 1

SEZIONE A–A

Scala 1:25

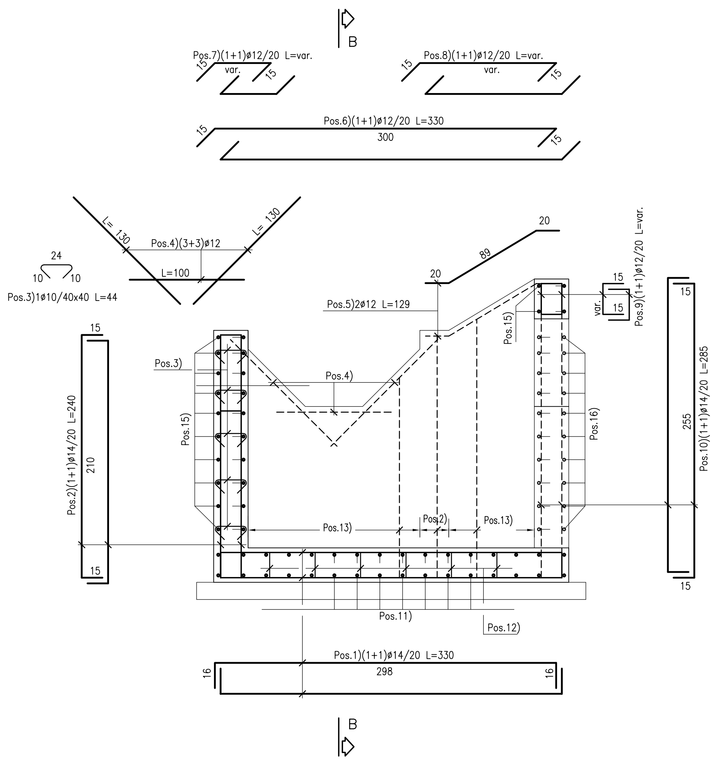

SEZIONE B–B

Scala 1:25

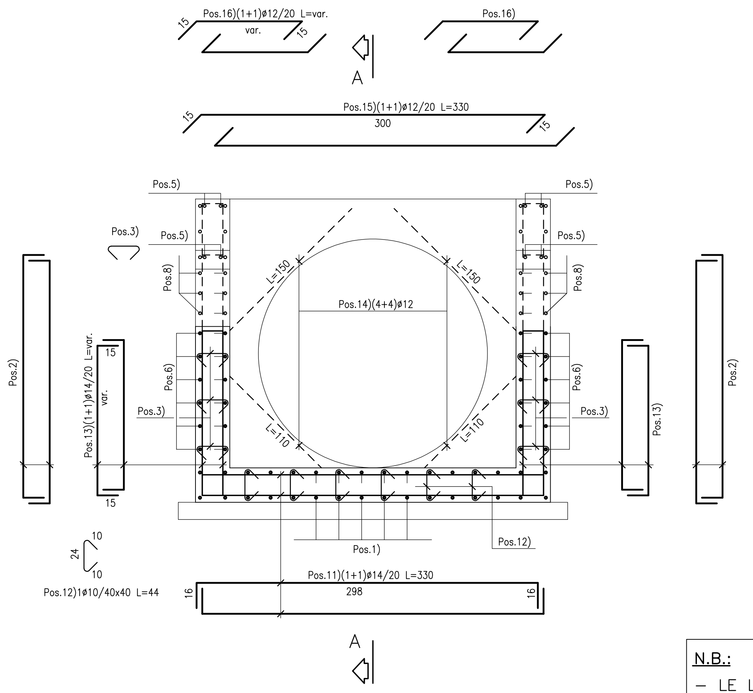

N.B.:

– LE LUNGHEZZE SONO CALCOLATE IN ASSE BARRA.
– L'ULTIMA POSIZIONE E' LA N. 16.

POZZETTO 2

SEZIONE A–A

Scala 1:25

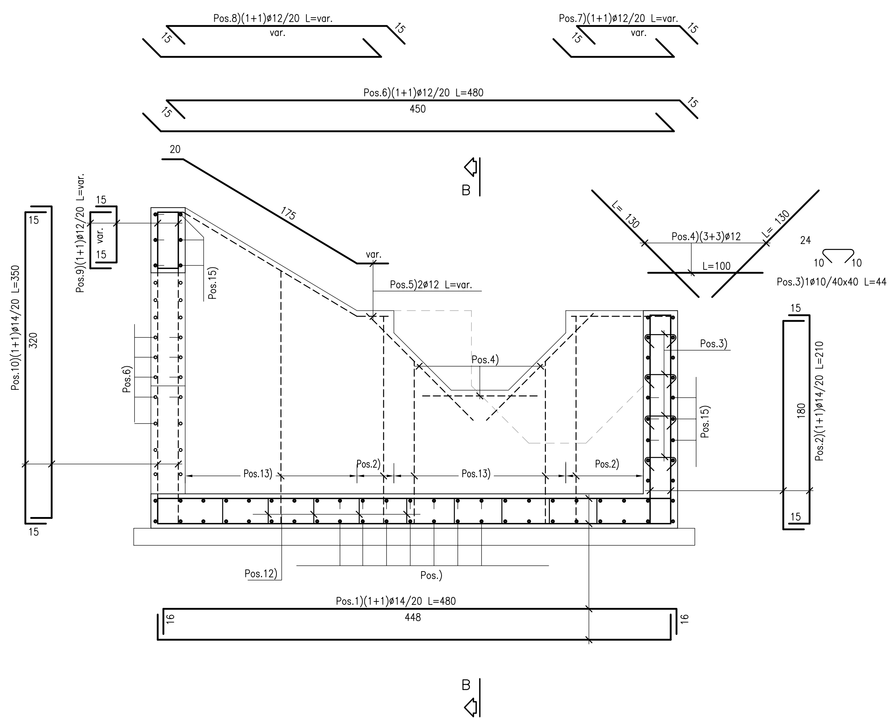

SEZIONE B–B

Scala 1:25

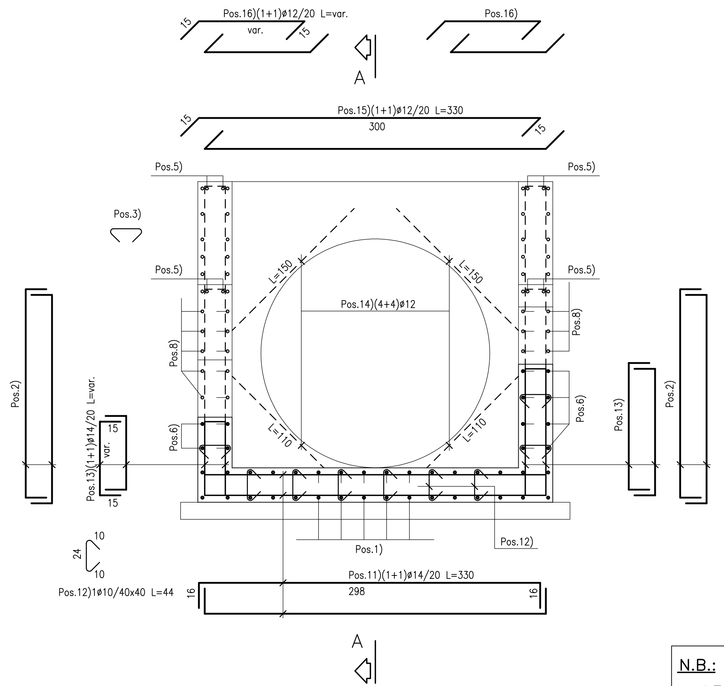

N.B.:

– LE LUNGHEZZE SONO CALCOLATE IN ASSE BARRA.
– L'ULTIMA POSIZIONE E' LA N. 16.

PIANTA DI RIFERIMENTO

Scala 1:100

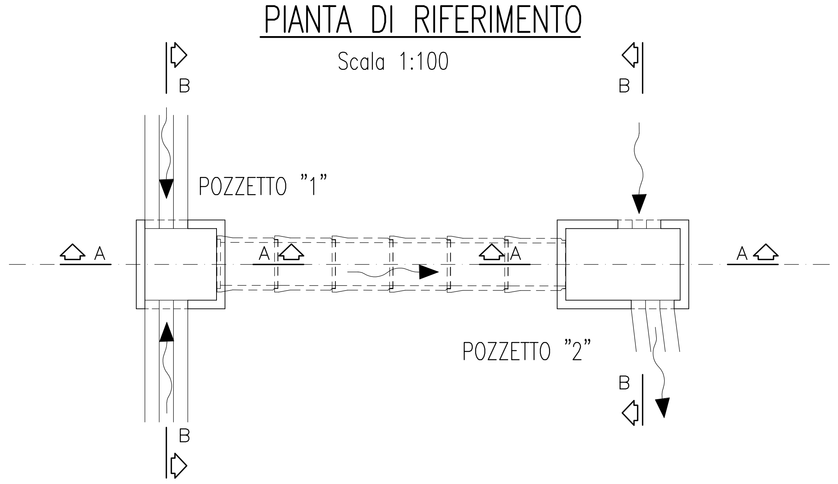

N.B.: PER LA TABELLA MATERIALI FARE RIFERIMENTO ALL'ELABORATO: L07032 11E01000000REL06A

QUADRILATERO Marche Umbria S.p.A.

ASSE VIARIO MARCHE-UMBRIA
E QUADRILATERO DI PENETRAZIONE INTERNA
MAXI LOTTO 2

LAVORI DI COMPLETAMENTO DELLA DIRETTRICE PERUGIA ANCONA:
SS. 318 DI "VALFABBRICA", TRATTO PIANELLO -VALFABBRICA
SS. 76 "VAL D'ESINO", TRATTI FOSSATO VICO - CANCELLI E ALBACINA - SERRA SAN QUIRICO "PEDEMONTANA DELLE MARCHE", TRATTO FABRIANO-MUCCIA-SFERCIA.

PERIZIA DI VARIANTE

CONTRAENTE GENERALE: DIRPA 2 s.c.a r.l.

Il responsabile del Contraente Generale: Ing. Federico Montanari

Il responsabile Integrazioni delle Prestazioni Specialistiche: Ing. Salvatore Lieto

Firmato digitalmente da: Salvatore Lieto
Data: 2020.06.30 12:00:00 CET

PROGETTAZIONE: Associazione Temporanea di Imprese

Mandataria: PROGETTECNICHE Società di Ingegneria; PROGIN S.r.l.

Mandanti: LOMBARDI SA INGEGNERI CONSULENTI; LOMBARDI-RECICO INGEGNERIA S.r.l.; SGAI s.r.l. di E.Forlani & C. Studio di Ingegneria e Geologia Applicata — www.sgai.com

RESPONSABILE DELLA PROGETTAZIONE PER L.A.T.I.
Prof. Ing. Antonio Grimaldi

DELEGATO
Dott. Geol. Fabrizio Pontoni

COORDINATORE PER LA SICUREZZA IN FASE DI PROGETTAZIONE
Ing. Michele Curiale

ORDINE DEGLI INGEGNERI DELLA PROVINCIA DI ROMA — Prof. Ing. Antonio Grimaldi — Ordine degli Ingegneri della Provincia di Roma n. 20803 — Albo Sezione A

ORDINE DEI GEOLOGI DELLE MARCHE — Fabrizio PONTONI — Geologo Specialista N. 176 — Albo Sezione A

COLLEGIO DEI GEOMETRI E GEOMETRI LAUREATI DELLA PROVINCIA DI ASCOLI PICENO — Geom. Ing. MICHELE CURIALE — Via Cecchetti, 11 — 63100 Ascoli Piceno — Tel. 0736/252418 — Fax 0736/341620 — Iscr. Coll. Ordinale 396/250 — C.F. 80008430445

IL RESPONSABILE DEL PROCEDIMENTO
Ing. Iginio Farotti

IL COORDINATORE DELLA SICUREZZA IN FASE DI ESECUZIONE
Ing. Vincenzo Pardo

IL DIRETTORE DEI LAVORI
Ing. Peppino Marascio

2.1.2 - PEDEMONTANA DELLE MARCHE
Secondo stralcio funzionale: Matelica Nord - Matelica sud/Castelraimondo nord

SVINCOLO DI MATELICA OVEST
TOMBINO ø 1500 mm ASSE 5 ALLA PR. 0+076.00
Armatura

SCALA: 1:25

DATA: Giugno 2020

Codice Unico di Progetto (CUIP) **F12C03000050021** (Assegnato CIPE 23-12-2015)

Codice elaborato:

Opera	Tratto	Settore	QDI	WBS	Sc. doc.	N.prog.	Rev.
L07	03	21	2E	I7	01	41	00	ARM	01	B

REV.	DATA	DESCRIZIONE	Redatto		Controllato	Approvato
A	Febbraio 2020	EMISSIONE	M. Vari	A. Tosiani	S. Lieto	A. Grimaldi
B	Giugno 2020	Istruttoria DL n. 0440/20/PM/DLML2	M. Vari	A. Tosiani	S. Lieto	A. Grimaldi