PROFILO LONGITUDINALE
Scala 1:50

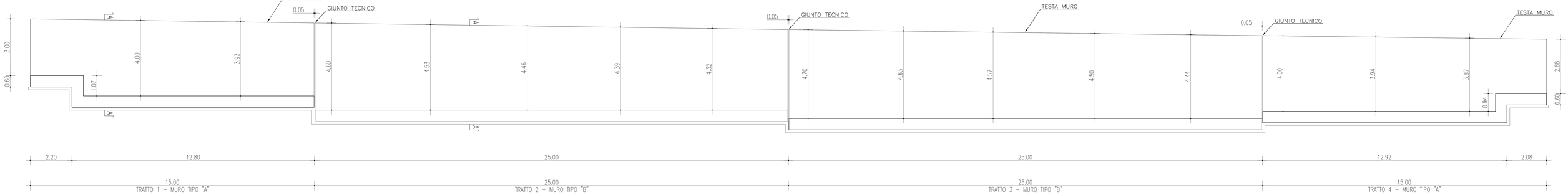

MURO TIPO "A"
SEZIONE A–A

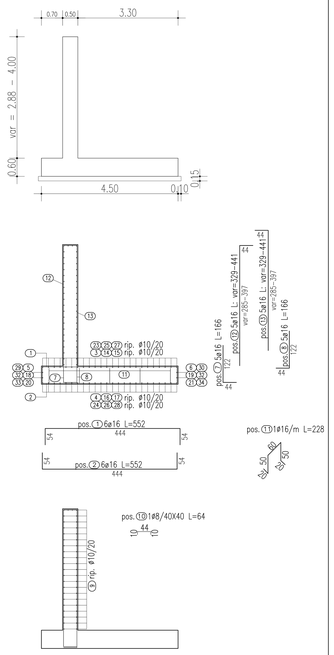

TRATTO 1

ARMATURA MENSOLA

PROFILO LONGITUDINALE
Scala 1:50

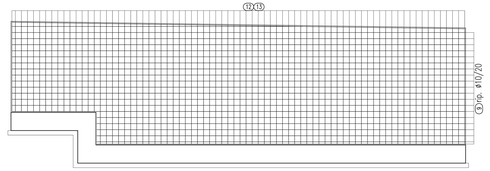

TRATTO 1
MURO TIPO "A"

PIANTA
Scala 1:50

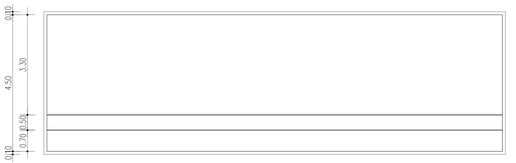

PIANTA
Scala 1:50

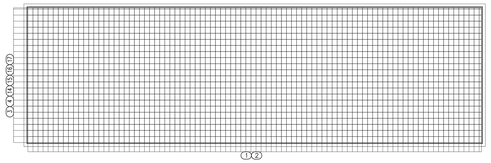

ARMATURA FONDAZIONE

PROFILO LONGITUDINALE
Scala 1:50

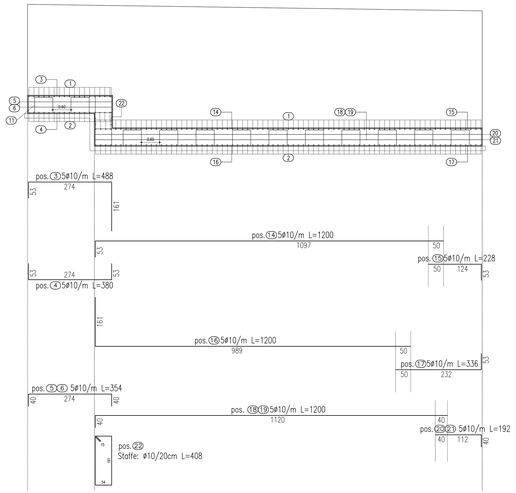

TRATTO 4

ARMATURA MENSOLA

PROFILO LONGITUDINALE
Scala 1:50

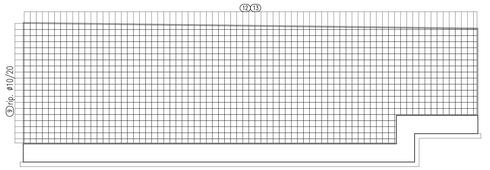

TRATTO 4
MURO TIPO "A"

PIANTA
Scala 1:50

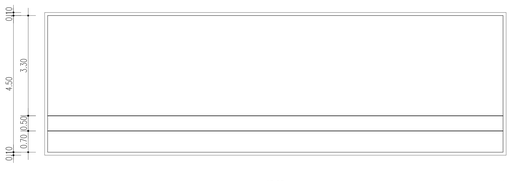

PIANTA
Scala 1:50

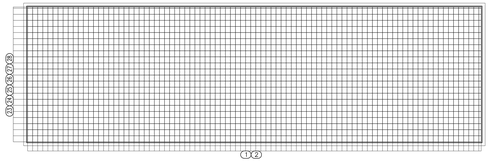

ARMATURA FONDAZIONE

PROFILO LONGITUDINALE
Scala 1:50

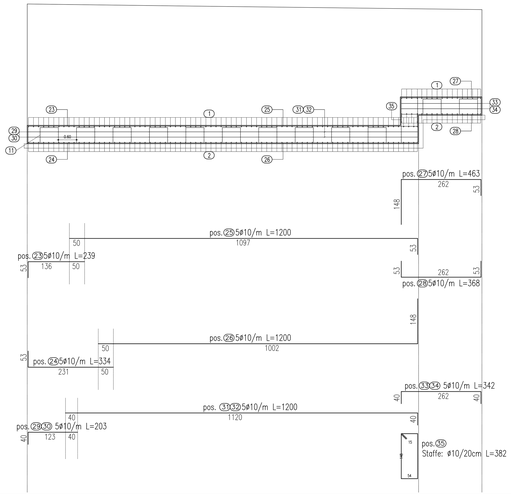

ANAS S.p.A.
DIREZIONE CENTRALE PROGRAMMAZIONE PROGETTAZIONE

PA 12/09
CORRIDOIO PLURIMODALE TIRRENICO - NORD EUROPA
ITINERARIO AGRIGENTO - CALTANISSETTA - A19
S.S. N° 640 "DI PORTO EMPEDOCLE"
AMMODERNAMENTO E ADEGUAMENTO ALLA CAT. B DEL D.M. 5.11.2001
Dal km 44+000 allo svincolo con TA19

PROGETTO ESECUTIVO

Contraente Generale:
mpedocle scpa

OPERE D'ARTE MINORI
MURI IN C.A.
MU.60 - Muro di sottoscarpa 80.00 mt - da 24+016.832 a 24+096.832 - Carpenteria ed armature 1 di 2

Codice Unico Progetto (CUP) : F91B09000070001
Codice Elaborato:
PA12_09 - E 0 1 8 R I 2 1 7 M U 6 0 6 B X 1 7 4 A
Scala: VARIE

REV.	DATA	DESCRIZIONE	REDATTO	VERIFICATO	APPROVATO	AUTORIZZATO
F						
E						
D						
C						
B						
A	Aprile 2011	EMISSIONE			M. LITI	P. PAOLINI

Responsabile del procedimento: Ing. MAURIZIO ARAMINI

Il Progettista: Ordine degli Ingegneri Provincia Palermo N° 4331 — Dott. Ing. Maurizio Lipari
Il Consulente Specialista: Dott. Ing. Antonino Giunta N° 3270
Il Geologo: Dott. Geol. D'Angelo Maurizio N. 1907
Il Coordinatore per la sicurezza in fase di progetto: Geometra Maurizio Ferro N° 14453
Direttore dei lavori: Geometra Maurizio Ferro N° 14453