DIST.PROG. : 6+607.965
SCALA 1:100

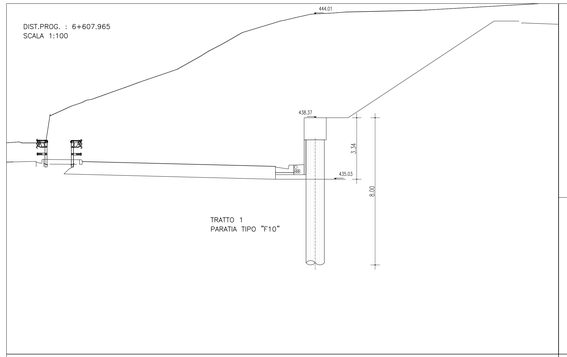

DIST.PROG. : 6+655.000
SCALA 1:100

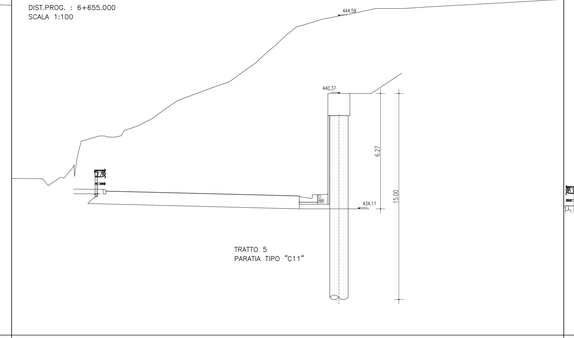

DIST.PROG. : 6+700.000
SCALA 1:100

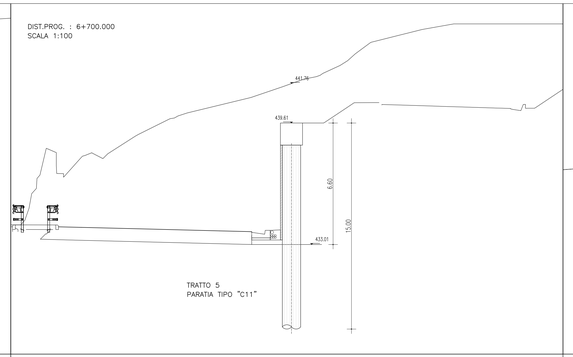

DIST.PROG. : 6+750.000
SCALA 1:100

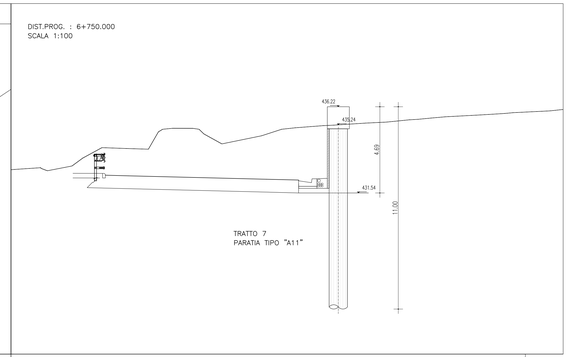

CALCESTRUZZO (UNI EN 206-1):

MAGRONI:
- *CLASSE DI RESISTENZA C12/15*

PALI DI FONDAZIONE:
- *CLASSE DI RESISTENZA C32/40 (UNI EN 206-1)*
- *CLASSE DI ESPOSIZIONE XA2 (UNI EN 206-1)*
- *CLASSE DI CONSISTENZA S3 (UNI 9418)*
- *COPRIFERRO 60mm*
- *GRANULOMETRIA MASSIMA DEGLI INERTI 30 MM (UNI 12620)*

STRUTTURE DI FONDAZIONE MURI GETTATI IN OPERA:
- *CLASSE DI RESISTENZA C32/40 (UNI EN 206-1)*
- *CLASSE DI ESPOSIZIONE XA2 (UNI EN 206-1)*
- *CLASSE DI CONSISTENZA S3 (UNI 9418)*
- *COPRIFERRO 40mm*
- *GRANULOMETRIA MASSIMA DEGLI INERTI 30 MM (UNI 12620)*

STRUTTURE IN ELEVAZIONE CONTROTERRA GETTATE IN OPERA:
- *CLASSE DI RESISTENZA C32/40 (UNI EN 206-1)*
- *CLASSE DI ESPOSIZIONE XA2 (UNI EN 206-1)*
- *CLASSE DI CONSISTENZA S3 (UNI 9418)*
- *COPRIFERRO 40mm*
- *GRANULOMETRIA MASSIMA DEGLI INERTI 30 MM (UNI 12620)*

ACCIAIO PER C.A.:
- *B 450 C Controllato in stabilimento saldabile*

NOTA:
- *Per i dettagli relativi alle opere idriche di inizio/fine muro, si rimanda agli elaborati specifici validi per tutte le opere*

DIST.PROG. : 6+625.000
SCALA 1:100

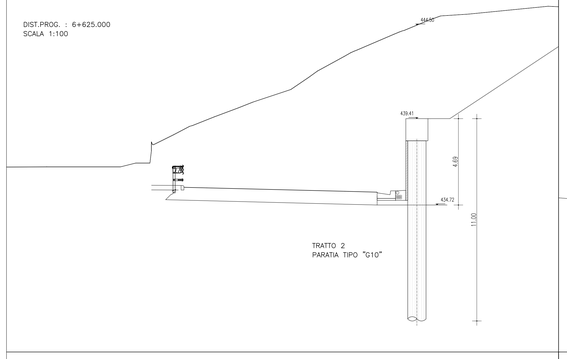

DIST.PROG. : 6+670.000
SCALA 1:100

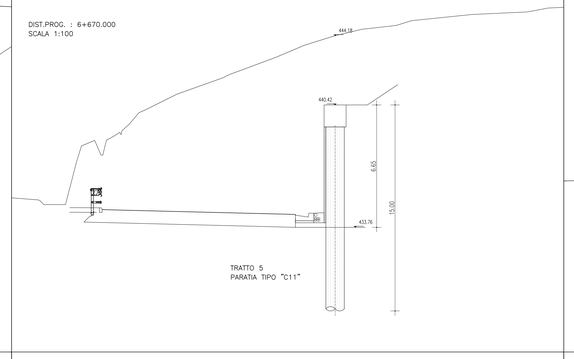

DIST.PROG. : 6+715.000
SCALA 1:100

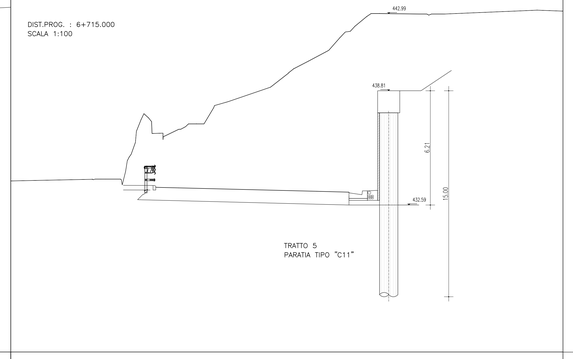

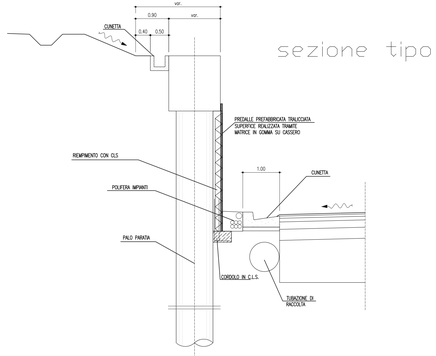

DIST.PROG. : 6+640.000
SCALA 1:100

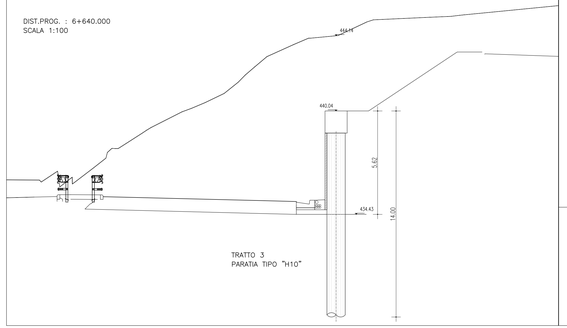

DIST.PROG. : 6+685.000
SCALA 1:100

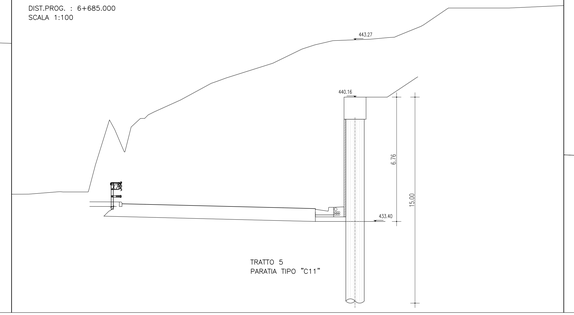

DIST.PROG. : 6+730.000
SCALA 1:100

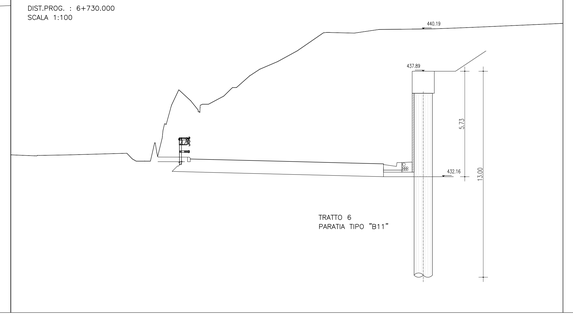

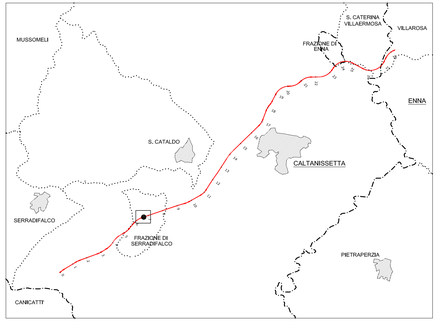

ANAS S.p.A.
DIREZIONE CENTRALE PROGRAMMAZIONE PROGETTAZIONE

PA 12/09
CORRIDOIO PLURIMODALE TIRRENICO - NORD EUROPA
ITINERARIO AGRIGENTO - CALTANISSETTA - A19
S.S. N° 640 "DI PORTO EMPEDOCLE"
AMMODERNAMENTO E ADEGUAMENTO ALLA CAT. B DEL D.M. 5.11.2001
Dal km 44+000 allo svincolo con l'A19

PROGETTO ESECUTIVO

Contraente Generale:

empedocle 2 scpa

OPERE D'ARTE MINORI
MURI IN C.A.
MP.22 - Paratia di pali in opera 145.50mt - da 6+605.192 a 6+750.6920 - Sezioni trasversali

Codice Unico Progetto (CUP) : F91B09000070001

Codice Elaborato:

PA12_09 - E 0 2 8 T R 2 0 5 M U 2 2 6 W A 0 9 0 B — Scala: 1:100

REV.	DATA	DESCRIZIONE	REDATTO	VERIFICATO	APPROVATO	AUTORIZZATO
F						
E						
D						
C						
B	Agosto 2011	Revisione a seguito di incontri con il committente		M. LITI		P. PAGLINI
A	Aprile 2011	EMISSIONE		M. LITI		P. PAGLINI

Responsabile del procedimento: Ing. MAURIZIO ARAMINI

Il Progettista: Dott. Ing. LUCA MALCEVSCHI — ORDINE DEGLI INGEGNERI DI FIRENZE N° 4167

Il Consulente Specialista: Dott. Ing. ANTONINO DI GIACOMO — ORDINE DEGLI INGEGNERI DI PALERMO N° 3276

Il Geologo: Dott. Geol. D'ANGELO MAURIZIO — ORDINE REGIONALE DEI GEOLOGI DELLA SICILIA N. 1807

Il Coordinatore per la sicurezza in fase di progetto: Dott. Ing. ALESSANDRO MURES — ORDINE DEGLI INGEGNERI DI GENOVA N. 14853

Direttore dei lavori: Dott. Ing. PEPPINO MANCUSO — ORDINE DEGLI INGEGNERI DI PALERMO N° 14447