SEZIONE N. : 115.3
Q. PROGETTO : 354.262
DIST.PROG. : 2295.000

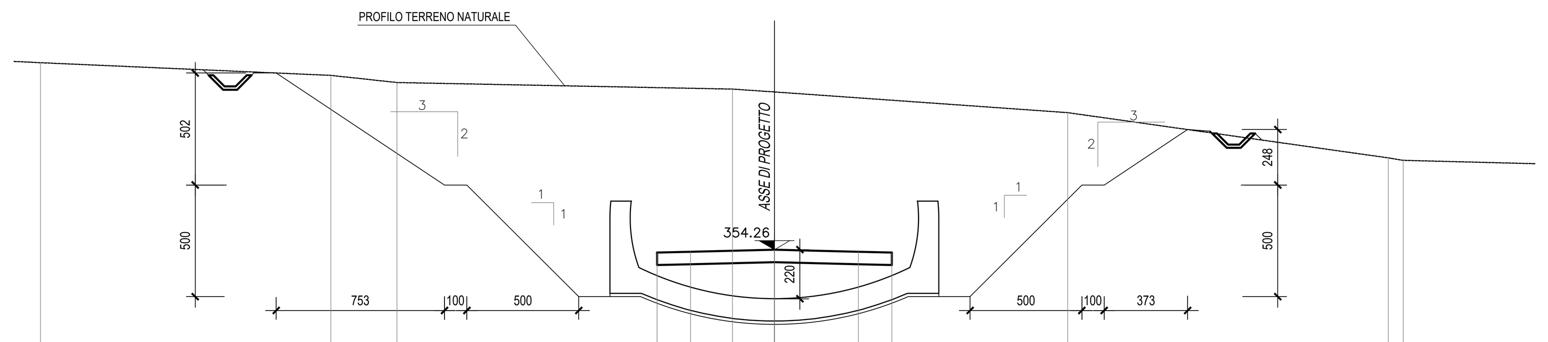

SCALA 1:200

Q.RIF. 344.000

QUOTE TERRENO	362.63 · 361.45 · 361.32 · 360.40 · 358.37 · 358.26
DIST.PARZIALI TERRENO	12.99 · 2.95 · 15.00 · 1.88 · 13.12 · 14.32 · 0.68 · 12.34
QUOTE PROGETTO	354.13 · 354.17 · 354.26 · 354.17 · 354.13
DIST.PARZIALI PROGETTO	1.50 · 3.75 · 3.75 · 1.50

SEZIONE N. : 116
Q. PROGETTO : 354.267
DIST.PROG. : 2300.000

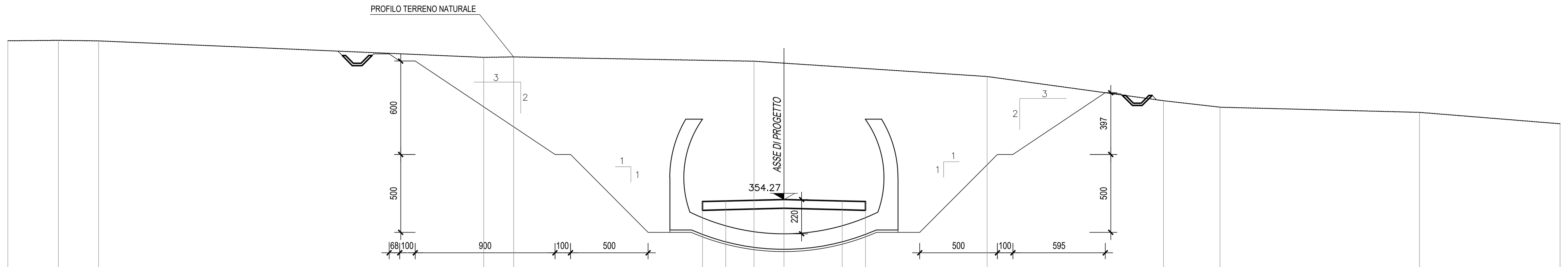

SCALA 1:200

Q.RIF. 336.000

QUOTE TERRENO	364.46 · 364.49 · 364.46 · 363.40 · 363.43 · 363.15 · 363.03 · 362.17 · 360.62 · 360.20 · 359.87 · 359.13
DIST.PARZIALI TERRENO	3.26 · 2.59 · 24.81 · 1.93 · 15.50 · 1.91 · 13.09 · 11.36 · 3.64 · 12.85 · 9.06
QUOTE PROGETTO	354.14 · 354.17 · 354.27 · 354.17 · 354.14
DIST.PARZIALI PROGETTO	1.50 · 3.75 · 3.75 · 1.50

SEZIONE N. : 116.2
Q. PROGETTO : 354.277
DIST.PROG. : 2310.000

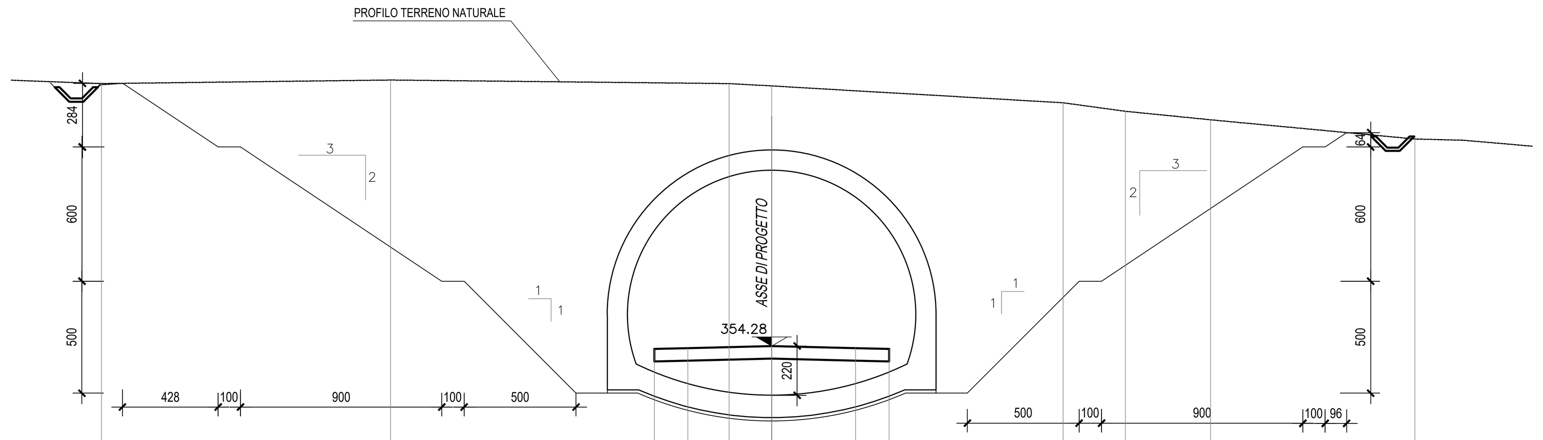

SCALA 1:200

Q.RIF. 345.000

QUOTE TERRENO	366.00 · 366.16 · 366.00 · 365.90 · 365.14 · 364.76 · 364.38 · 363.52 · 363.47
DIST.PARZIALI TERRENO	5.82 · 12.92 · 15.13 · 1.90 · 13.03 · 2.78 · 3.81 · 9.14 · 2.14
QUOTE PROGETTO	354.15 · 354.18 · 354.28 · 354.18 · 354.15
DIST.PARZIALI PROGETTO	1.50 · 3.75 · 3.75 · 1.50

SEZIONE N. : 117
Q. PROGETTO : 354.288
DIST.PROG. : 2320.000

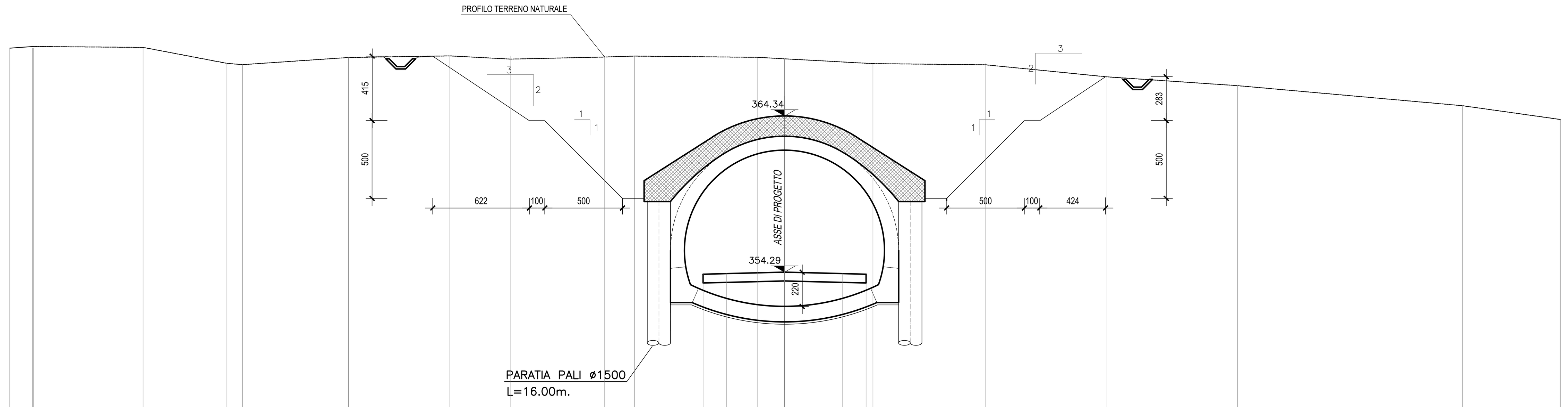

SCALA 1:200

Q.RIF. 338.000

QUOTE TERRENO	368.70 · 368.81 · 368.81 · 368.75 · 367.73 · 367.64 · 368.10 · 368.21 · 368.00 · 368.13 · 368.19 · 368.11 · 368.02 · 367.71 · 367.63 · 366.86 · 366.29 · 365.00 · 364.11
DIST.PARZIALI TERRENO	1.54 · 7.05 · 5.40 · 1.01 · 6.83 · 6.53 · 3.93 · 6.05 · 1.93 · 7.90 · 1.76 · 5.69 · 7.28 · 7.82 · 8.42 · 14.50 · 6.30
QUOTE PROGETTO	354.16 · 354.19 · 354.29 · 354.19 · 354.16
DIST.PARZIALI PROGETTO	1.50 · 3.75 · 3.75 · 1.50

SEZIONE N. : 117.2
Q. PROGETTO : 354.298
DIST.PROG. : 2330.000

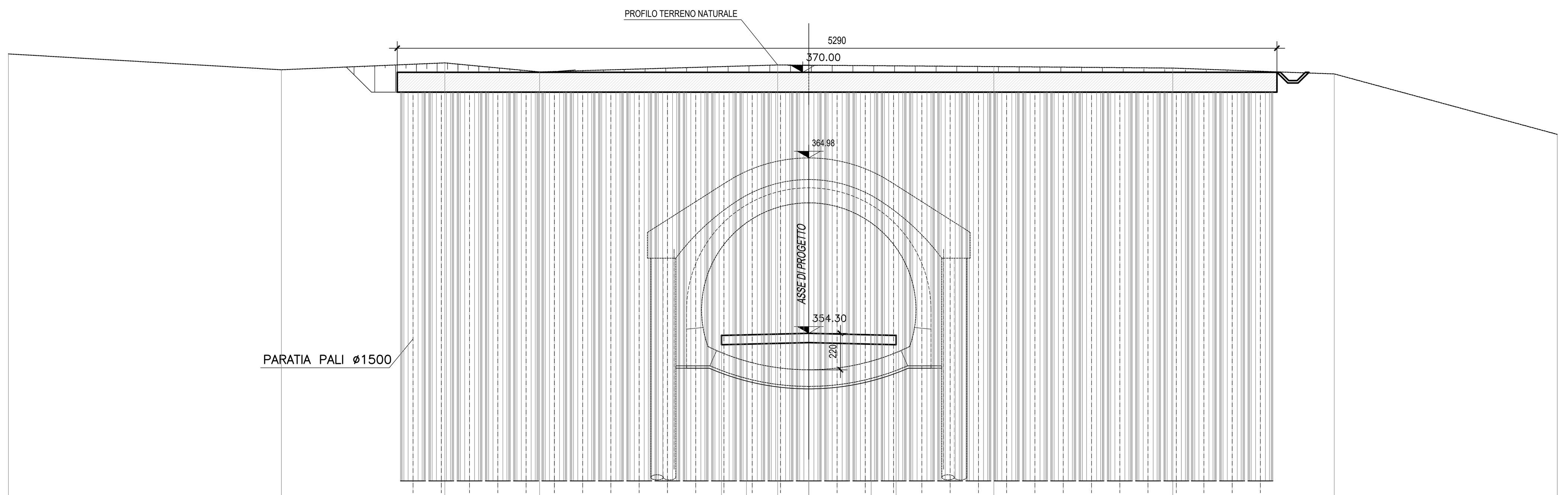

SCALA 1:200

Q.RIF. 340.000

QUOTE TERRENO	371.10 · 370.15 · 370.56 · 370.02 · 370.44 · 370.34 · 370.25 · 369.90 · 366.26
DIST.PARZIALI TERRENO	16.42 · 9.83 · 5.70 · 14.32 · 13.00 · 10.76 · 9.72 · 13.41
QUOTE PROGETTO	354.17 · 354.20 · 354.30 · 354.20 · 354.17
DIST.PARZIALI PROGETTO	1.50 · 3.75 · 3.75 · 1.50

TABELLA MATERIALI

CALCESTRUZZO (pali e cordolo di testata) per opere provvisionali:

– Classe di resistenza a compressione C $f_{ck,cyl}/R_{ck,cu}$	C25/30 (Rck 30 MPa)
– Classe di esposizione	XC4
– Massimo rapporto A/C	0.55
– Minimo contenuto in cemento (kg/mc)	340
– Classe di consistenza	S4
– Diametro massimo inerti	30 mm
– Contenuto minimo in aria (%)	3.0

Conforme alla norma UNI EN 206-1 e alle Istruzioni UNI 11104.

QUADRILATERO Marche Umbria S.p.A.

ASSE VIARIO MARCHE-UMBRIA E QUADRILATERO DI PENETRAZIONE INTERNA MAXI LOTTO 2

LAVORI DI COMPLETAMENTO DELLA DIRETTRICE PERUGIA ANCONA:
SS. 318 DI "VALFABBRICA", TRATTO PIANELLO -VALFABBRICA
SS. 76 "VAL D'ESINO", TRATTI FOSSATO VICO - CANCELLI E ALBACINA - SERRA SAN QUIRICO
"PEDEMONTANA DELLE MARCHE", TRATTO FABRIANO-MUCCIA-SFERCIA.

PROGETTO ESECUTIVO

CONTRAENTE GENERALE:	Il responsabile del Contraente Generale:	Il responsabile Integrazioni delle Prestazioni Specialistiche:
DIRPA 2 s.c.a r.l.	Ing. Federico Montanari	Ing. Salvatore Lieto

PROGETTAZIONE: Associazione Temporanea di Imprese
Mandataria: PROGETTAZIONE GRANDI INFRASTRUTTURE PROGIN S.p.A.
Mandanti: LOMBARDI SA INGEGNERI CONSULENTI; LOMBARDI-REICO INGEGNERIA S.r.l.; SGAI s.r.l. di E.Forlani & C. Studio di Ingegneria e Geologia Applicata www.sgai.com

RESPONSABILE DELLA PROGETTAZIONE PER L'A.T.I.
Prof. Ing. Antonio Grimaldi
GEOLOGO
Dott. Geol. Fabrizio Pontoni
COORDINATORE DELLA SICUREZZA IN FASE DI PROGETTAZIONE
Ing. Michele Curiale

Dott. Ing. ANTONIO GRIMALDI – ORDINE INGEGNERI ROMA N. 20860
ORDINE DEI GEOLOGI DELLE MARCHE – Fabrizio PONTONI Geologo Specialista N. 176 – ALBO SEZIONE A
ORDINE DEGLI INGEGNERI DELLA PROVINCIA DI CASERTA – Dott. Ing. MICHELE CURIALE N. 1679 "Sez. A" Settori: Civile Ambientale, Industriale, Dell'informazione

IL RESPONSABILE DEL PROCEDIMENTO
Ing. Iginio Farotti

2.1.3 - PEDEMONTANA DELLE MARCHE
3° stralcio funzionale: Castelraimondo nord - Castelraimondo sud
4° stralcio funzionale: Castelraimondo sud - innesto S.S.77 a Muccia
OPERE D'ARTE MAGGIORI: GALLERIA ARTIFICIALE
GALLERIA NATURALE S. ANNA
Imbocco A - Opere di sostegno e scavo - Sezioni trasversali

SCALA: 1:200
DATA: Marzo 2020

Codice Unico di Progetto (CUP) **F12C03000050021**

Codice elaborato: Opera L0703 · Tratto 213 · Settore E · CEE 13 · WBS GA3700 · Id. doc. SEZ · N. prog. 01 · Rev. A
Nome File: L0703213E13GA3700SEZ01A

REV.	DATA	DESCRIZIONE	Redatto		Controllato	Approvato
A	Marzo 2020	Emissione PE	PROGIN	Q. Silvestri	S. Lieto	A. Grimaldi
B						
C						