SEZIONE N. : 115.3
Q. PROGETTO : 354.262
DIST.PROG. : 2295.000

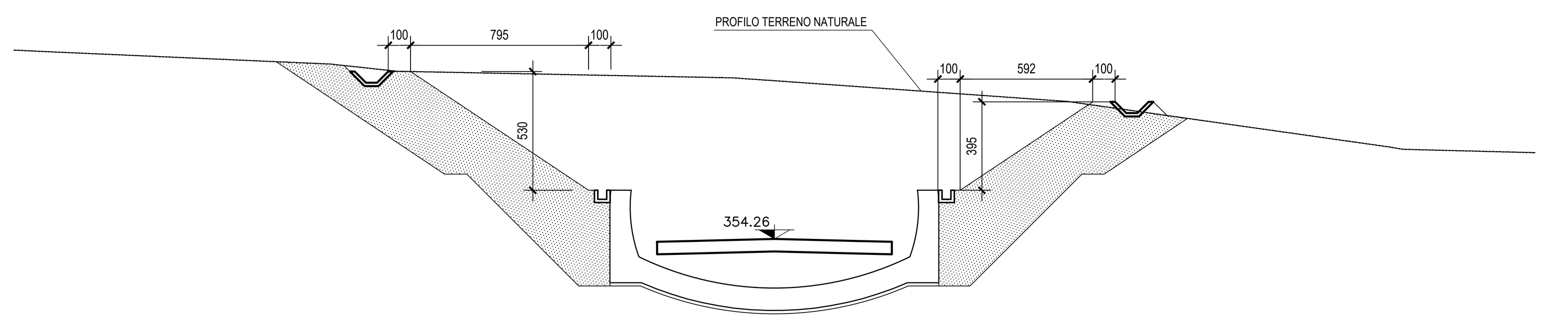

SCALA 1:200

Q.RIF. 344.000

QUOTE TERRENO	362.63 · 361.45 · 361.32 · 360.40 · 358.37 · 358.26
DIST.PARZIALI TERRENO	12.99 · 2.95 · 15.00 · 1.88 · 13.12 · 14.32 · 0.68 · 12.34
QUOTE PROGETTO	354.13 · 354.17 · 354.26 · 354.17 · 354.13
DIST.PARZIALI PROGETTO	1.50 · 3.75 · 3.75 · 1.50

SEZIONE N. : 116
Q. PROGETTO : 354.267
DIST.PROG. : 2300.000

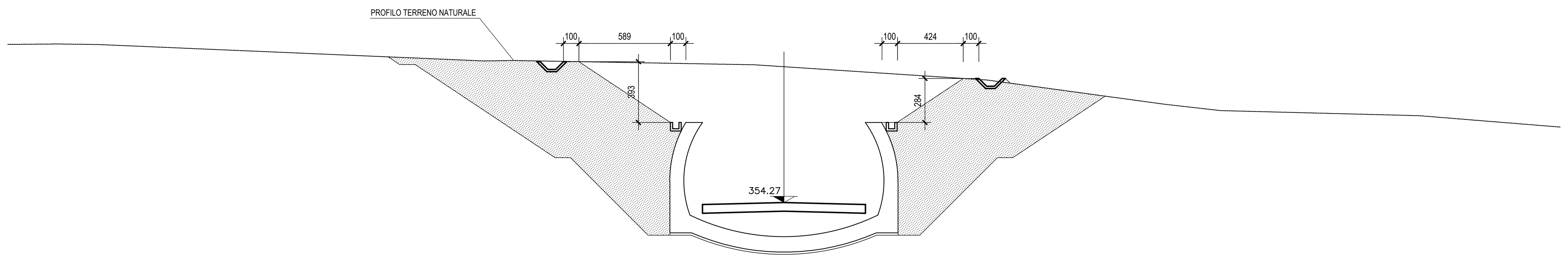

SCALA 1:200

Q.RIF. 336.000

QUOTE TERRENO	364.46 · 364.49 · 364.46 · 363.40 · 363.43 · 363.15 · 363.03 · 362.17 · 360.62 · 360.20 · 359.87 · 359.13
DIST.PARZIALI TERRENO	3.26 · 2.59 · 24.81 · 1.93 · 15.50 · 1.91 · 13.09 · 11.36 · 3.64 · 12.85 · 9.06
QUOTE PROGETTO	354.14 · 354.17 · 354.27 · 354.17 · 354.14
DIST.PARZIALI PROGETTO	1.50 · 3.75 · 3.75 · 1.50

SEZIONE N. : 116.2
Q. PROGETTO : 354.277
DIST.PROG. : 2310.000

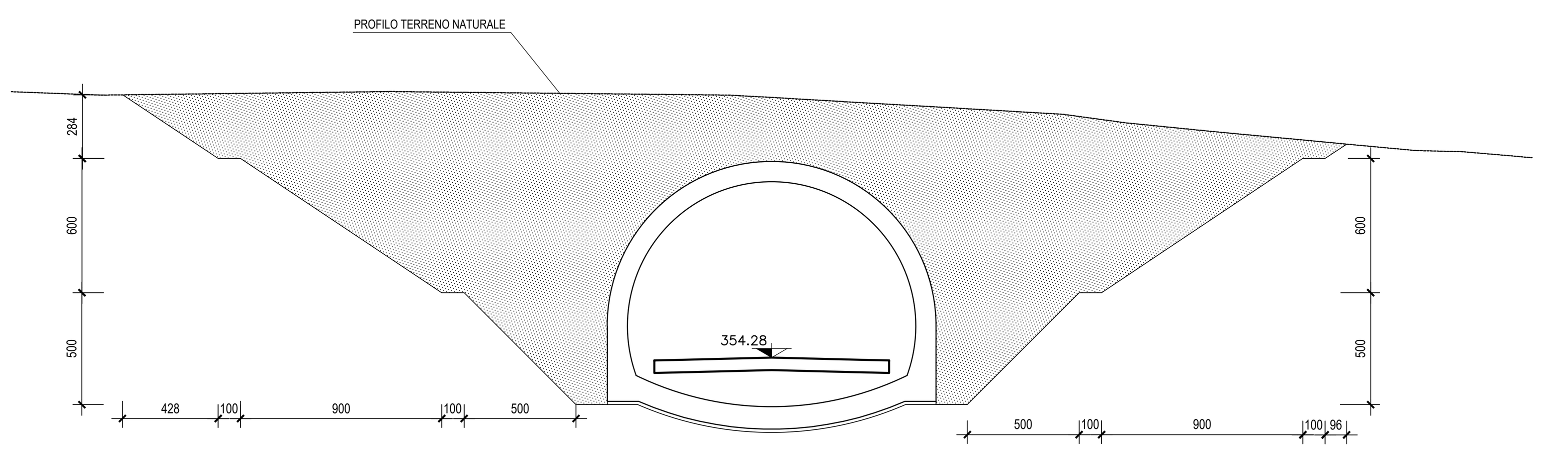

SCALA 1:200

Q.RIF. 345.000

QUOTE TERRENO	366.00 · 366.16 · 366.00 · 365.90 · 365.14 · 364.76 · 364.38 · 363.52 · 363.47
DIST.PARZIALI TERRENO	5.82 · 12.92 · 15.13 · 1.90 · 13.03 · 2.78 · 3.81 · 9.14 · 2.14
QUOTE PROGETTO	354.15 · 354.18 · 354.28 · 354.18 · 354.15
DIST.PARZIALI PROGETTO	1.50 · 3.75 · 3.75 · 1.50

SEZIONE N. : 117
Q. PROGETTO : 354.288
DIST.PROG. : 2320.000

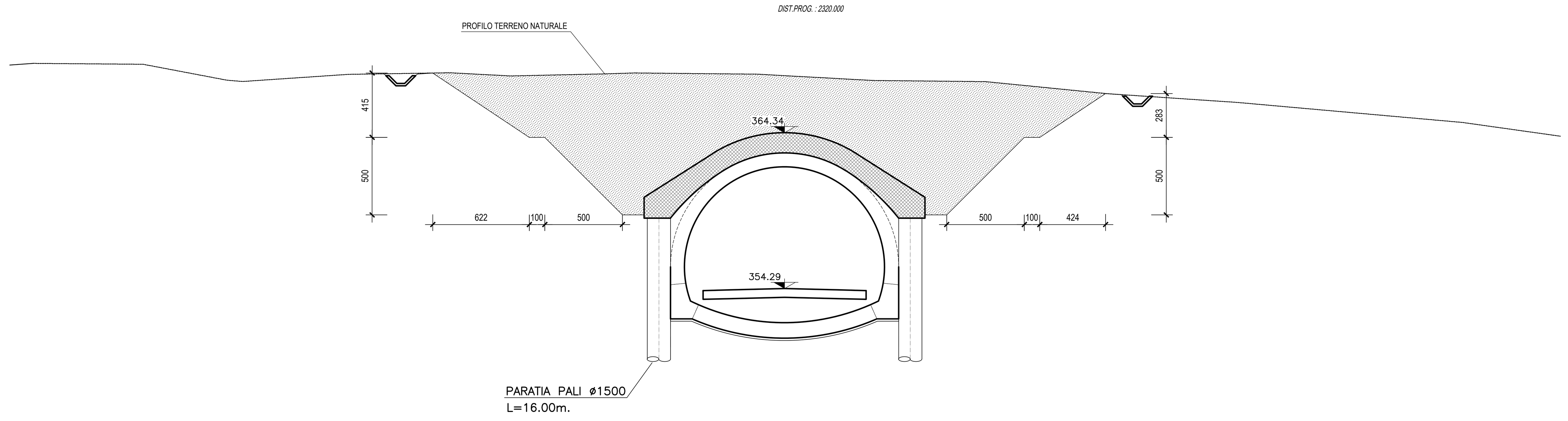

SCALA 1:200

Q.RIF. 338.000

QUOTE TERRENO	368.70 · 368.81 · 368.81 · 368.75 · 367.73 · 367.64 · 368.10 · 368.21 · 368.00 · 368.13 · 368.19 · 368.11 · 368.02 · 367.71 · 367.63 · 366.86 · 366.29 · 365.00 · 364.11
DIST.PARZIALI TERRENO	1.54 · 7.05 · 5.40 · 1.01 · 6.83 · 6.53 · 3.93 · 6.05 · 1.93 · 7.90 · 1.76 · 5.69 · 7.28 · 7.82 · 8.42 · 14.50 · 6.30
QUOTE PROGETTO	354.16 · 354.19 · 354.29 · 354.19 · 354.16
DIST.PARZIALI PROGETTO	1.50 · 3.75 · 3.75 · 1.50

SEZIONE N. : 117.2
Q. PROGETTO : 354.298
DIST.PROG. : 2330.000

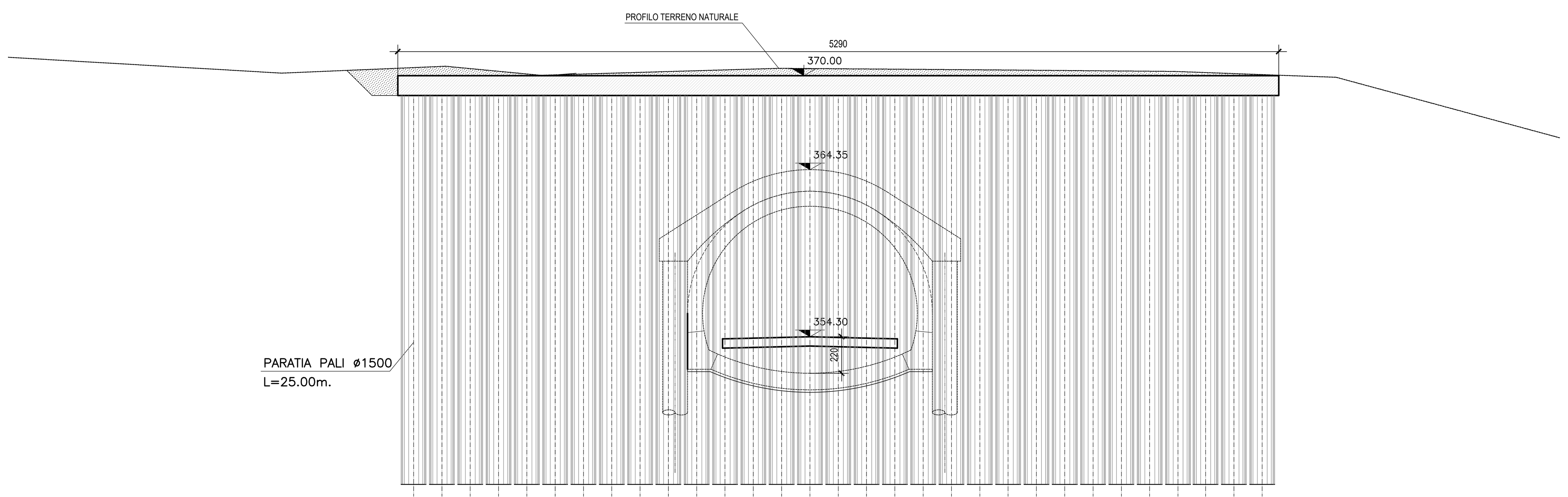

SCALA 1:200

Q.RIF. 340.000

QUOTE TERRENO	371.10 · 370.15 · 370.56 · 370.02 · 370.44 · 370.34 · 370.25 · 369.90 · 366.26
DIST.PARZIALI TERRENO	16.42 · 9.83 · 5.70 · 14.32 · 13.00 · 10.76 · 9.72 · 13.41
QUOTE PROGETTO	354.17 · 354.20 · 354.30 · 354.20 · 354.17
DIST.PARZIALI PROGETTO	1.50 · 3.75 · 3.75 · 1.50

TABELLA MATERIALI

CALCESTRUZZO (pali e cordolo di testata) per opere provvisionali:

– Classe di resistenza a compressione C $f_{ck,cyl}/R_{ck,cu}$	C25/30 (Rck 30 MPa)
– Classe di esposizione	XC4
– Massimo rapporto A/C	0.55
– Minimo contenuto in cemento (kg/mc)	340
– Classe di consistenza	S4
– Diametro massimo inerti	30 mm
– Contenuto minimo in aria (%)	3.0

Conforme alla norma UNI EN 206-1 e alle Istruzioni UNI 11104.

QUADRILATERO Marche Umbria S.p.A.

ASSE VIARIO MARCHE-UMBRIA
E QUADRILATERO DI PENETRAZIONE INTERNA
MAXI LOTTO 2

LAVORI DI COMPLETAMENTO DELLA DIRETTRICE PERUGIA ANCONA:
SS. 318 DI "VALFABBRICA", TRATTO PIANELLO -VALFABBRICA
SS. 76 "VAL D'ESINO", TRATTI FOSSATO VICO - CANCELLI E ALBACINA - SERRA SAN QUIRICO
"PEDEMONTANA DELLE MARCHE", TRATTO FABRIANO-MUCCIA-SFERCIA.

PROGETTO ESECUTIVO

CONTRAENTE GENERALE:	Il responsabile del Contraente Generale:	Il responsabile Integrazioni delle Prestazioni Specialistiche:
DIRPA 2 s.c.a r.l.	Ing. Federico Montanari	Ing. Salvatore Lieto

PROGETTAZIONE: Associazione Temporanea di Imprese
Mandataria: PROGETTAZIONE GRANDI INFRASTRUTTURE PROGIN S.p.A.
Mandanti: LOMBARDI SA INGEGNERI CONSULENTI · LOMBARDI-REICO INGEGNERIA S.r.l. · SGAI s.r.l. di E.Forlani & C. Studio di Ingegneria e Geologia Applicata · www.sgai.com

RESPONSABILE DELLA PROGETTAZIONE PER L'A.T.I.
Prof. Ing. Antonio Grimaldi
GEOLOGO
Dott. Geol. Fabrizio Pontoni
COORDINATORE DELLA SICUREZZA IN FASE DI PROGETTAZIONE
Ing. Michele Curiale

Dott. Ing. ANTONIO GRIMALDI – ORDINE INGEGNERI ROMA N. 20860
ORDINE DEI GEOLOGI DELLE MARCHE – Fabrizio PONTONI Geologo Specialista N. 176 – ALBO SEZIONE A
ORDINE DEGLI INGEGNERI DELLA PROVINCIA DI CASERTA – Dott. Ing. MICHELE CURIALE N. 1679 "Sez. A" Settori: Civile Ambientale, Industriale Dell'Informazione

IL RESPONSABILE DEL PROCEDIMENTO
Ing. Iginio Farotti

2.1.3 - PEDEMONTANA DELLE MARCHE
3° stralcio funzionale: Castelraimondo nord - Castelraimondo sud
4° stralcio funzionale: Castelraimondo sud - innesto S.S.77 a Muccia
OPERE D'ARTE MAGGIORI: GALLERIA ARTIFICIALE
GALLERIA NATURALE S. ANNA
Imbocco A - Sistemazione definitiva - Sezioni trasversali

SCALA: 1:200
DATA: Marzo 2020

Codice Unico di Progetto (CUP) **F12C03000050021**

Codice elaborato:

Opera	Tratto	Settore	CEE	WBS	Id. doc.	N. prog.	Rev.
L0703	213	E	13	GA3700	SEZ	02	A

Nome File: L0703213E13GA3700SEZ02A

REV.	DATA	DESCRIZIONE	Redatto		Controllato	Approvato
A	Marzo 2020	Emissione PE	PROGIN	Q. Silvestri	S. Lieto	A. Grimaldi
B						
C						