SCAVI E BONIFICHE	
STERRO	194.72 mq
RILEVATI	
TERRENO VEGETALE	30.19 m
SOVRASTRUTTURA	
STRATO DI USURA	10.85 m

SEZIONE N. : 227.2
Q. PROGETTO : 334.132
DIST.PROG. : 4530.000

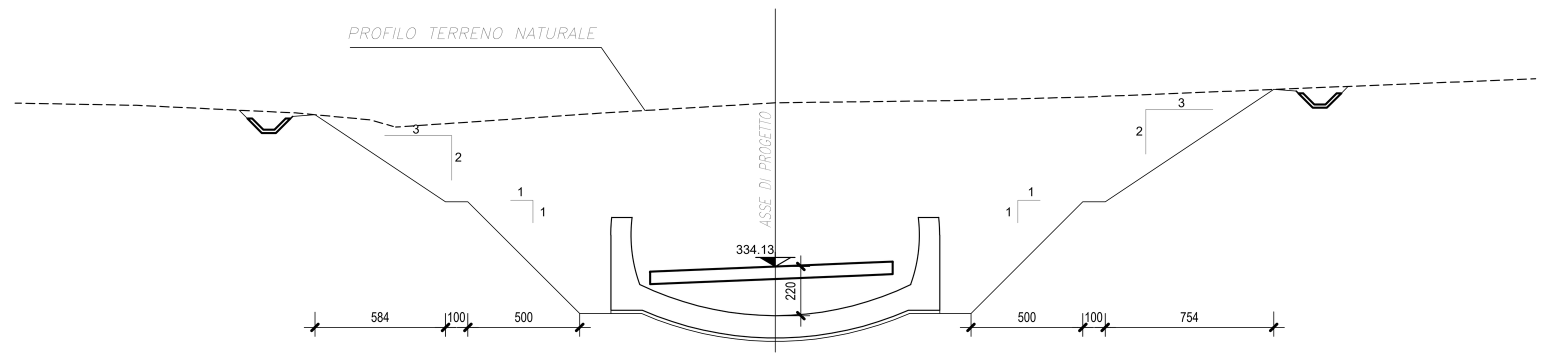

SCALA 1:200

Q.RIF. 323.000

QUOTE TERRENO	341.34	341.00	340.69	340.40	340.37	341.00	341.45	341.55	341.72
DIST.PARZIALI TERRENO	7.11	3.36	1.02	9.30	7.68	7.68	6.39	23.08	
QUOTE PROGETTO	333.90	333.98	334.13	334.29	334.35				
DIST.PARZIALI PROGETTO	1.85	3.75	3.75	1.50					

SCAVI E BONIFICHE	
STERRO	215.58 mq
RILEVATI	
TERRENO VEGETALE	32.88 m
SOVRASTRUTTURA	
STRATO DI USURA	10.84 m

SEZIONE N. : 227.3
Q. PROGETTO : 334.230
DIST.PROG. : 4535.000

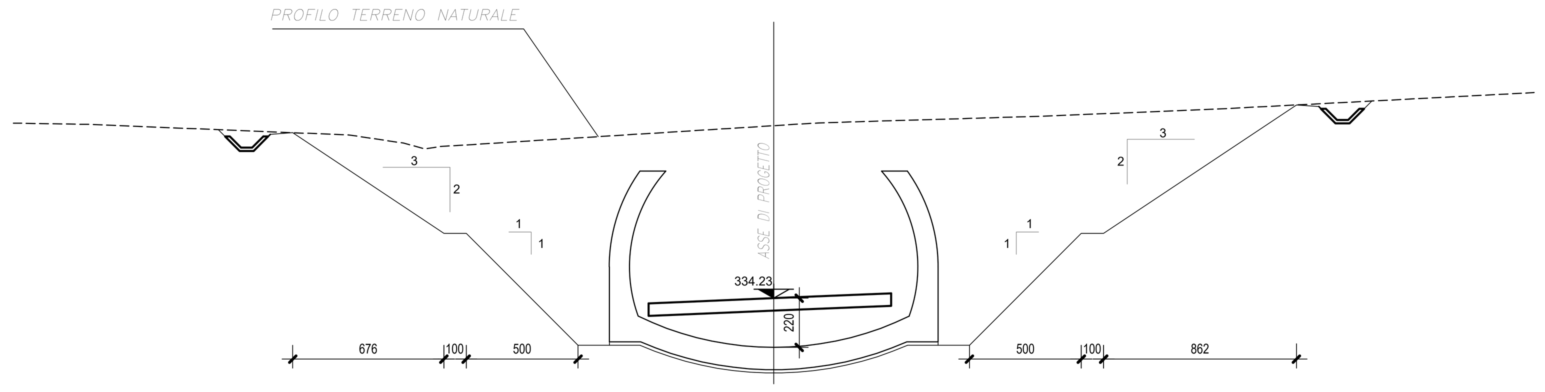

SCALA 1:200

Q.RIF. 324.000

QUOTE TERRENO	342.00	341.53	341.16	340.91	340.90	341.01	341.94	342.07	342.37	342.69
DIST.PARZIALI TERRENO	11.66	2.40	0.92	0.63	14.90	1.98	10.03	7.86	17.04	
QUOTE PROGETTO	334.00	334.08	334.23	334.36	334.45					
DIST.PARZIALI PROGETTO	1.84	3.75	3.75	1.50						

SCAVI E BONIFICHE	
STERRO	242.30 mq
RILEVATI	
TERRENO VEGETALE	35.35 m
SOVRASTRUTTURA	
STRATO DI USURA	10.83 m

SEZIONE N. : 228
Q. PROGETTO : 334.328
DIST.PROG. : 4540.000

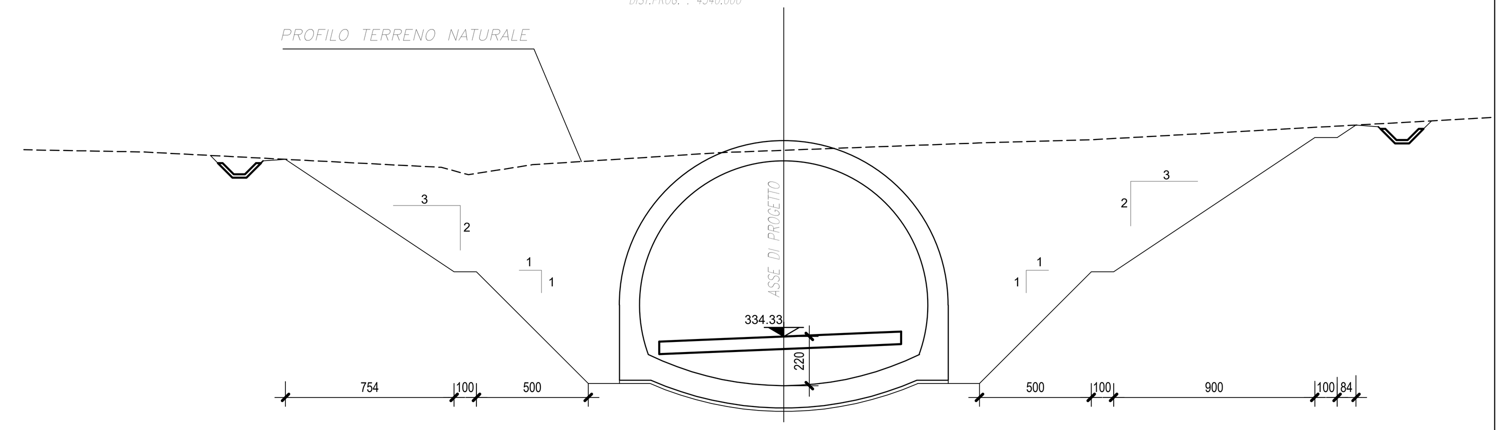

SCALA 1:200

Q.RIF. 324.000

QUOTE TERRENO	342.58	341.89	341.56	342.01	342.55	342.65	342.98	343.13
DIST.PARZIALI TERRENO	13.36	1.22	2.86	8.41	2.84	8.76	5.08	10.41
QUOTE PROGETTO	334.10	334.17	334.33	334.48	334.54			
DIST.PARZIALI PROGETTO	1.83	3.75	3.75	1.50				

SCAVI E BONIFICHE	
STERRO	268.58 mq
RILEVATI	
TERRENO VEGETALE	38.07 m
SOVRASTRUTTURA	
STRATO DI USURA	10.82 m

SEZIONE N. : 228.1
Q. PROGETTO : 334.425
DIST.PROG. : 4545.000

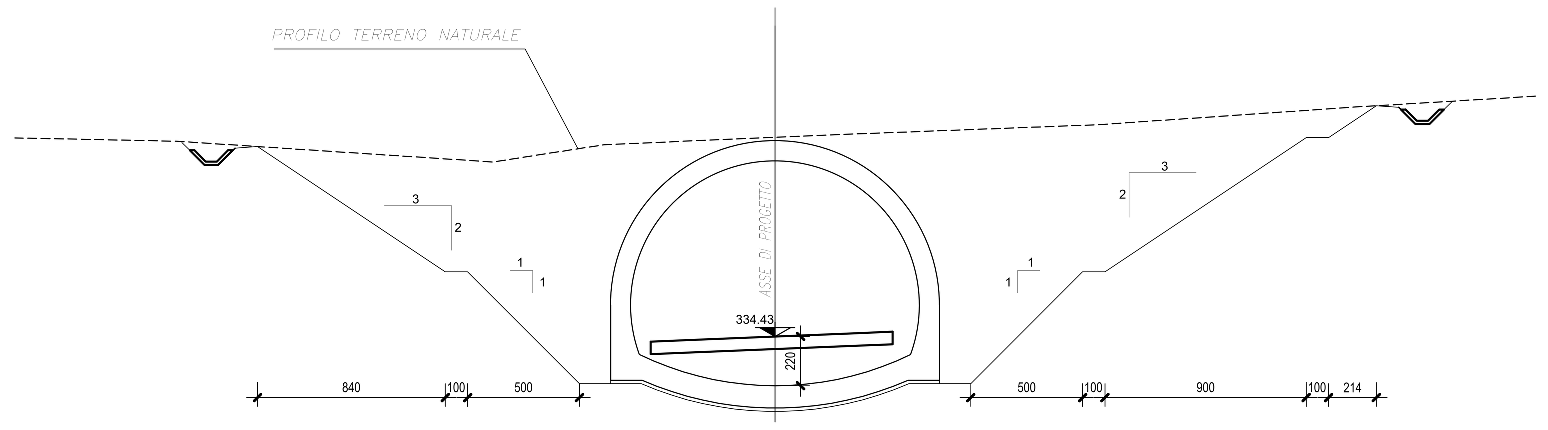

SCALA 1:200

Q.RIF. 325.000

QUOTE TERRENO	343.16	342.23	343.00	343.34	343.48	343.89	344.69
DIST.PARZIALI TERRENO	14.15	4.97	7.65	3.57	10.84	11.55	10.52
QUOTE PROGETTO	334.20	334.27	334.43	334.58	334.64		
DIST.PARZIALI PROGETTO	1.82	3.75	3.75	1.50			

SCAVI E BONIFICHE	
STERRO	298.05 mq
RILEVATI	
TERRENO VEGETALE	41.34 m
SOVRASTRUTTURA	
STRATO DI USURA	10.80 m

SEZIONE N. : 228.2
Q. PROGETTO : 334.523
DIST.PROG. : 4550.000

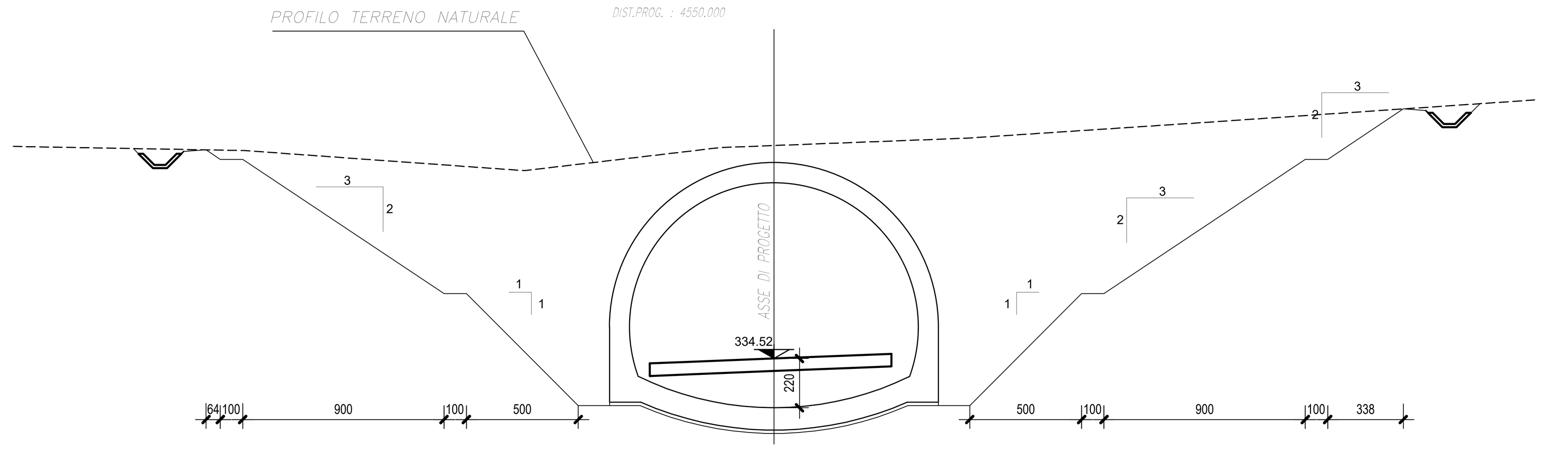

SCALA 1:200

Q.RIF. 325.000

QUOTE TERRENO	343.81	342.91	343.94	344.00	344.03	344.36	345.05
DIST.PARZIALI TERRENO	12.52	8.75	1.51	0.30	8.61	10.35	17.30
QUOTE PROGETTO	334.30	334.37	334.52	334.67	334.73		
DIST.PARZIALI PROGETTO	1.80	3.75	3.75	1.50			

SCAVI E BONIFICHE	
STERRO	330.38 mq
RILEVATI	
TERRENO VEGETALE	45.35 m
SOVRASTRUTTURA	
STRATO DI USURA	10.79 m

SEZIONE N. : 228.3
Q. PROGETTO : 334.621
DIST.PROG. : 4555.000

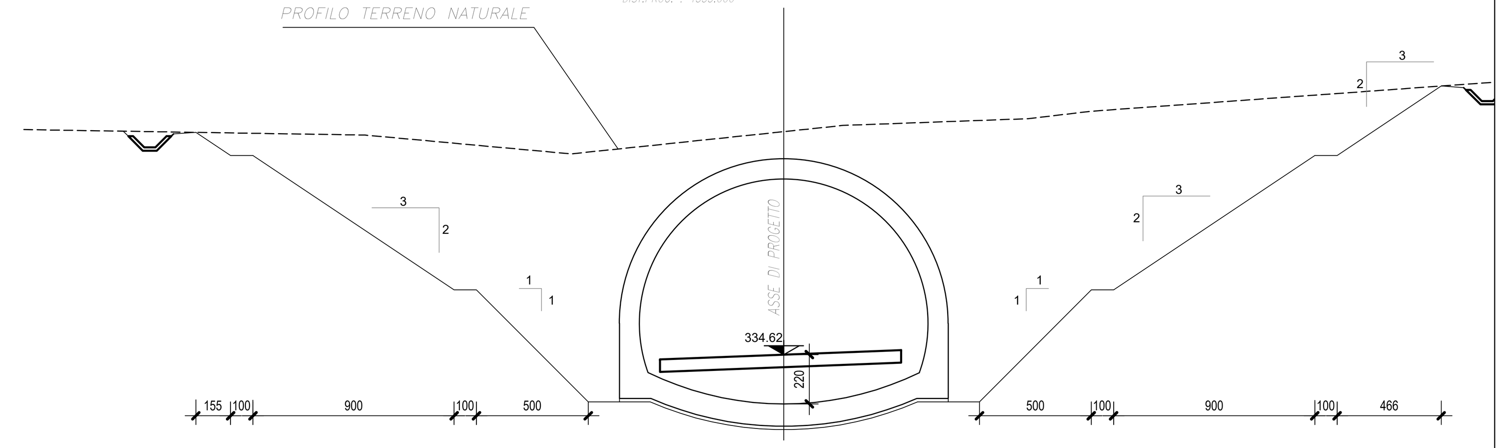

SCALA 1:200

Q.RIF. 326.000

QUOTE TERRENO	344.43	343.59	344.58	344.86	345.16	345.49
DIST.PARZIALI TERRENO	9.21	9.52	2.64	8.27	2.83	22.32
QUOTE PROGETTO	334.41	334.48	334.62	334.77	334.82	
DIST.PARZIALI PROGETTO	1.79	3.75	3.75	1.50		

SCAVI E BONIFICHE	
STERRO	439.07 mq
RILEVATI	
TERRENO VEGETALE	48.44 m
SOVRASTRUTTURA	
STRATO DI USURA	10.78 m

SEZIONE N. : 229
Q. PROGETTO : 334.719
DIST.PROG. : 4560.000

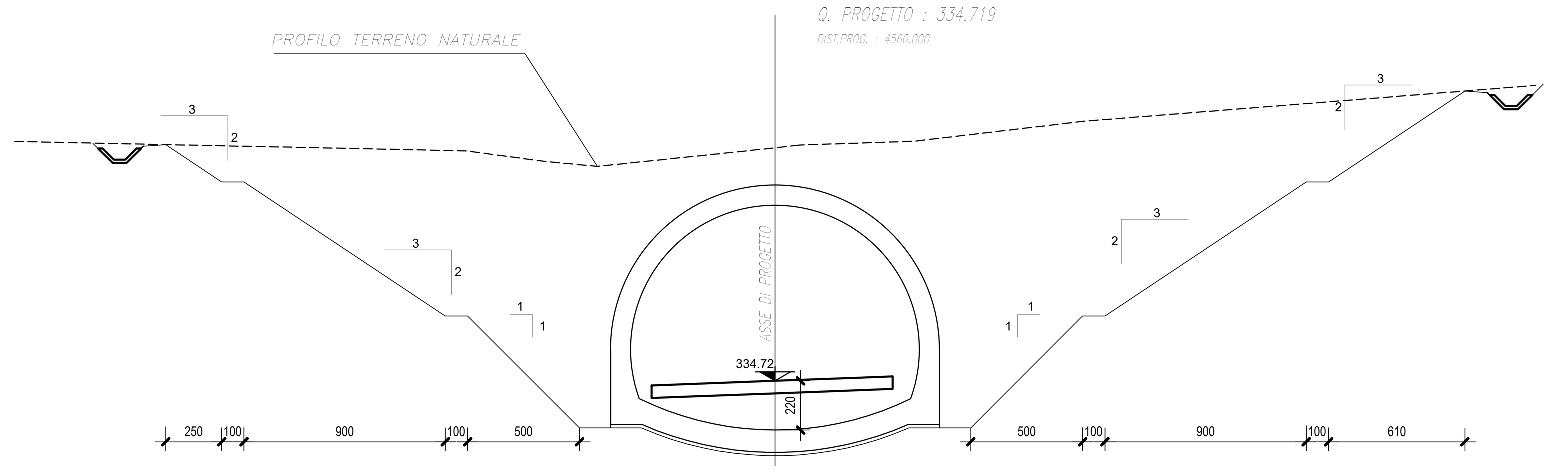

SCALA 1:200

Q.RIF. 326.000

QUOTE TERRENO	345.00	344.52	344.31	344.94	345.14	345.26	345.43	345.96	346.00	346.32	
DIST.PARZIALI TERRENO	21.34	3.57	2.30	6.12	1.83	1.09	5.12	1.51	3.34	2.74	22.10
QUOTE PROGETTO	334.51	334.58	334.72	334.86	334.92						
DIST.PARZIALI PROGETTO	1.78	3.75	3.75	1.50							

SCAVI E BONIFICHE	
STERRO	346.59 mq
RILEVATI	
TERRENO VEGETALE	52.39 m
SOVRASTRUTTURA	
STRATO DI USURA	10.77 m

SEZIONE N. : 229.1
Q. PROGETTO : 334.816
DIST.PROG. : 4565.000

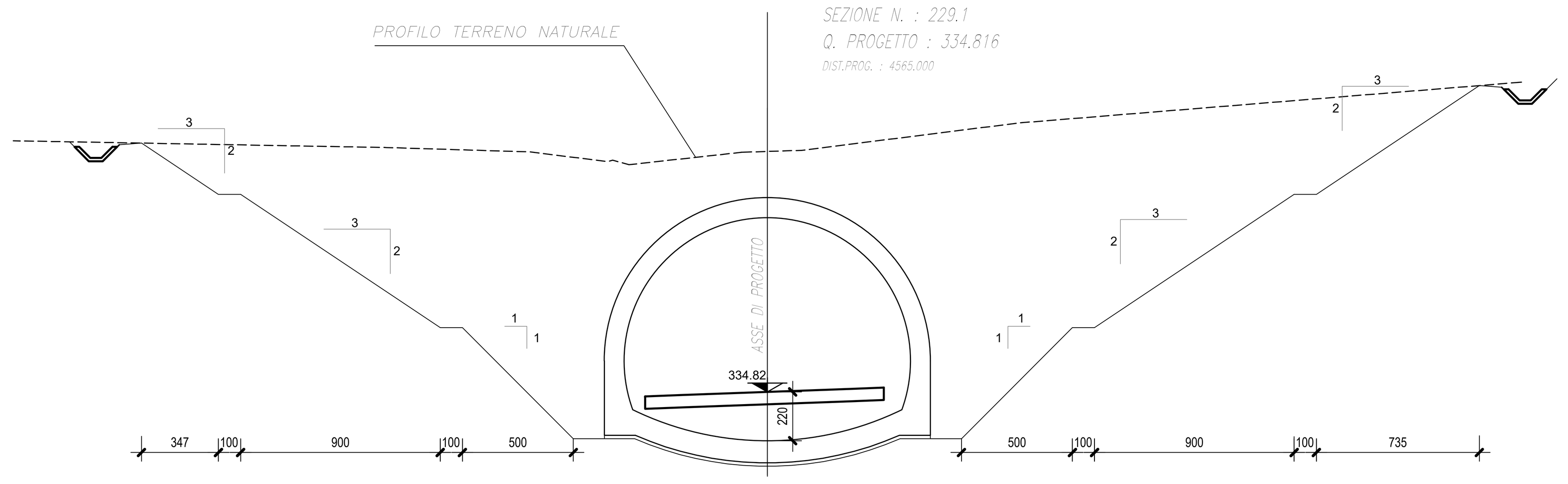

SCALA 1:200

Q.RIF. 327.000

QUOTE TERRENO	345.82	345.63	345.19	345.25	345.05	345.61	345.64	345.70	346.93
DIST.PARZIALI TERRENO	6.45	3.54	0.23	5.07	1.17	1.55	9.78	24.40	
QUOTE PROGETTO	334.61	334.68	334.82	334.95	335.01				
DIST.PARZIALI PROGETTO	1.77	3.75	3.75	1.50					

QUADRILATERO
Marche Umbria S.p.A.

ASSE VIARIO MARCHE-UMBRIA
E QUADRILATERO DI PENETRAZIONE INTERNA
MAXI LOTTO 2

LAVORI DI COMPLETAMENTO DELLA DIRETTRICE PERUGIA ANCONA:
SS. 318 DI "VALFABBRICA", TRATTO PIANELLO -VALFABBRICA
SS. 76 "VAL D'ESINO", TRATTI FOSSATO VICO - CANCELLI E ALBACINA - SERRA SAN QUIRICO
"PEDEMONTANA DELLE MARCHE", TRATTO FABRIANO-MUCCIA-SFERCIA.

PROGETTO ESECUTIVO

CONTRAENTE GENERALE:	Il responsabile del Contraente Generale:	Il responsabile Integrazioni delle Prestazioni Specialistiche:
DIRPA 2 s.c.a r.l.	Ing. Federico Montanari	Ing. Salvatore Lieto

PROGETTAZIONE: *Associazione Temporanea di Imprese*
Mandataria: PROGETTAZIONE GRANDI INFRASTRUTTURE PROGIN S.p.A.
Mandanti: LOMBARDI SA INGEGNERI CONSULENTI; LOMBARDI-REICO INGEGNERIA S.r.l.; SGAI s.r.l. di E.Forlani & C. Studio di Ingegneria e Geologia Applicata www.sgai.com

RESPONSABILE DELLA PROGETTAZIONE PER L'A.T.I.
Prof. Ing. Antonio Grimaldi
GEOLOGO
Dott. Geol. Fabrizio Pontoni
COORDINATORE DELLA SICUREZZA IN FASE DI PROGETTAZIONE
Ing. Michele Curiale

Dott. Ing. ANTONIO GRIMALDI ORDINE INGEGNERI ROMA N. 20860
ORDINE DEI GEOLOGI DELLE MARCHE Fabrizio PONTONI Geologo Specialista N. 176 ALBO SEZIONE A
ORDINE DEGLI INGEGNERI DELLA PROVINCIA DI CASERTA Dott. Ing. MICHELE CURIALE N. 1679 "Sez. A" Settori: Civile Ambientale, Industriale Dell'Informazione

IL RESPONSABILE DEL PROCEDIMENTO
Ing. Iginio Farotti

2.1.3 - PEDEMONTANA DELLE MARCHE
3° stralcio funzionale: Castelraimondo nord - Castelraimondo sud
4° stralcio funzionale: Castelraimondo sud - innesto S.S.77 a Muccia
OPERE D'ARTE MAGGIORI:GALLERIE ARTIFICIALI E SPINGITUBO
GALLERIA NATURALE MECCIANO
Imbocco A - Opere di sosteno e scavo - Sezioni trasversali - Tav. 1/2

SCALA: 1:200
DATA: Marzo 2020

Codice Unico di Progetto (CUP) **F12C03000050021**

Codice elaborato: L0703 213 E 13 GA3900 SEZ 01 A (Opera / Tratto / Settore / CEE / WBS / Id. doc. / N. prog. / Rev.)
Nome File: L0703213E13GA3900SEZ01A

REV.	DATA	DESCRIZIONE	Redatto		Controllato	Approvato
A	Marzo 2020	Emissione PE	PROGIN	Q. Silvestri	S. Lieto	A. Grimaldi
B						
C						