SCAVI E BONIFICHE	
STERRO	349.34 mq
RILEVATI	
TERRENO VEGETALE	57.54 m
SOVRASTRUTTURA	
STRATO DI USURA	10.50 m

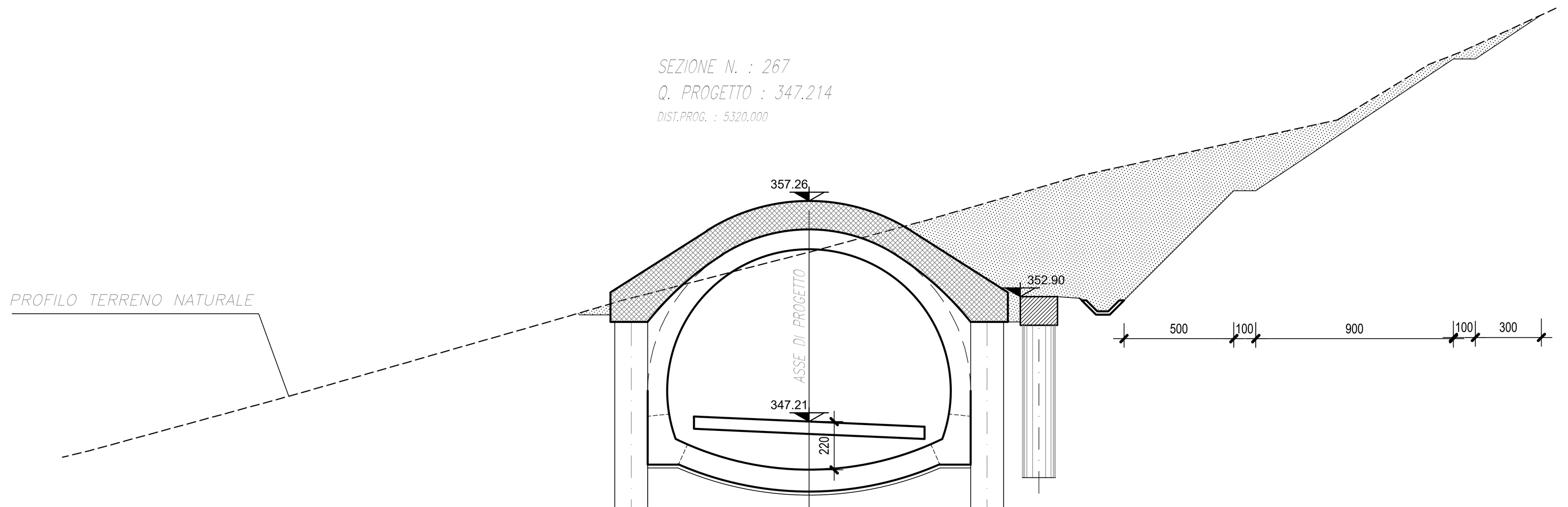

SCALA 1:200

Q.RIF. 342.000

QUOTE TERRENO	345.87	348.37	352.00	352.71	354.30	354.93	356.37	358.43	360.05	361.31	363.48	364.05
DIST.PARZIALI TERRENO	9.13	12.68	2.41	6.12	2.48	5.29	7.09	11.68	0.53	3.57	1.05	4.90
QUOTE PROGETTO	347.45	347.38	347.21	347.05	346.98							
DIST.PARZIALI PROGETTO	1.50	3.75	3.75	1.50								

SCAVI E BONIFICHE	
STERRO	282.89 mq
RILEVATI	
TERRENO VEGETALE	53.01 m
SOVRASTRUTTURA	
STRATO DI USURA	10.50 m

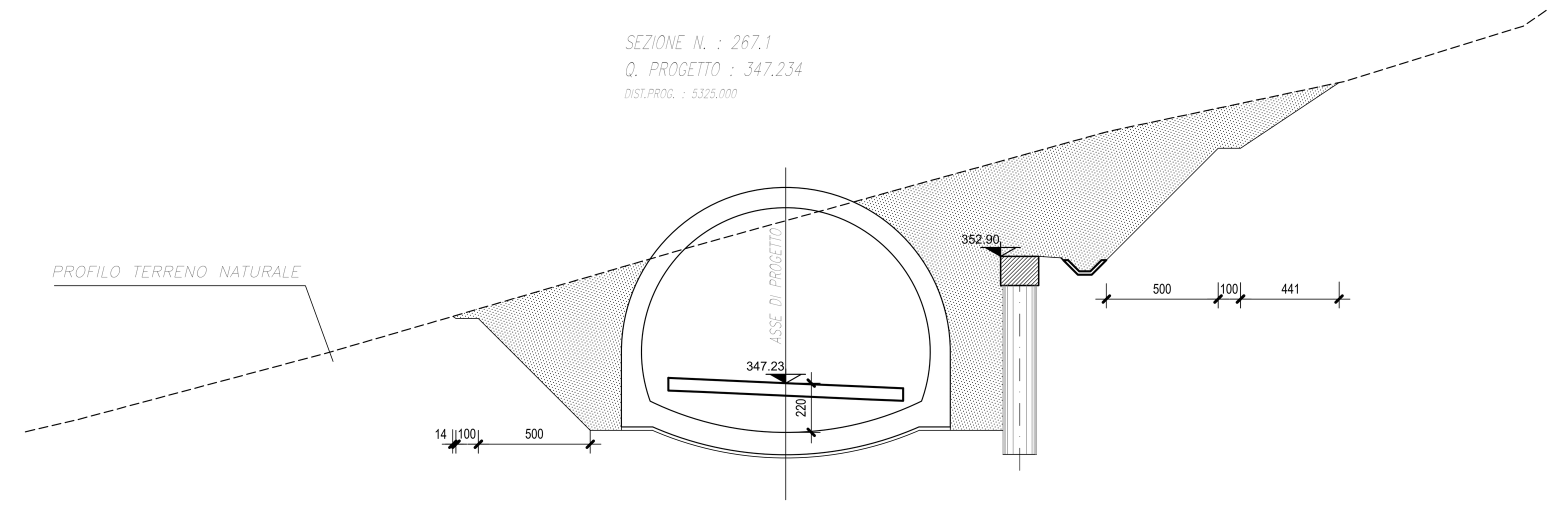

SCALA 1:200

Q.RIF. 341.000

QUOTE TERRENO	345.60	348.62	353.38	354.50	358.49	360.72	362.55	363.20
DIST.PARZIALI TERRENO	11.28	16.35	4.03	14.41	10.55	5.89	2.14	
QUOTE PROGETTO	347.47	347.40	347.23	347.07	347.00			
DIST.PARZIALI PROGETTO	1.50	3.75	3.75	1.50				

SCAVI E BONIFICHE	
STERRO	238.16 mq
RILEVATI	
TERRENO VEGETALE	43.58 m
SOVRASTRUTTURA	
STRATO DI USURA	10.50 m

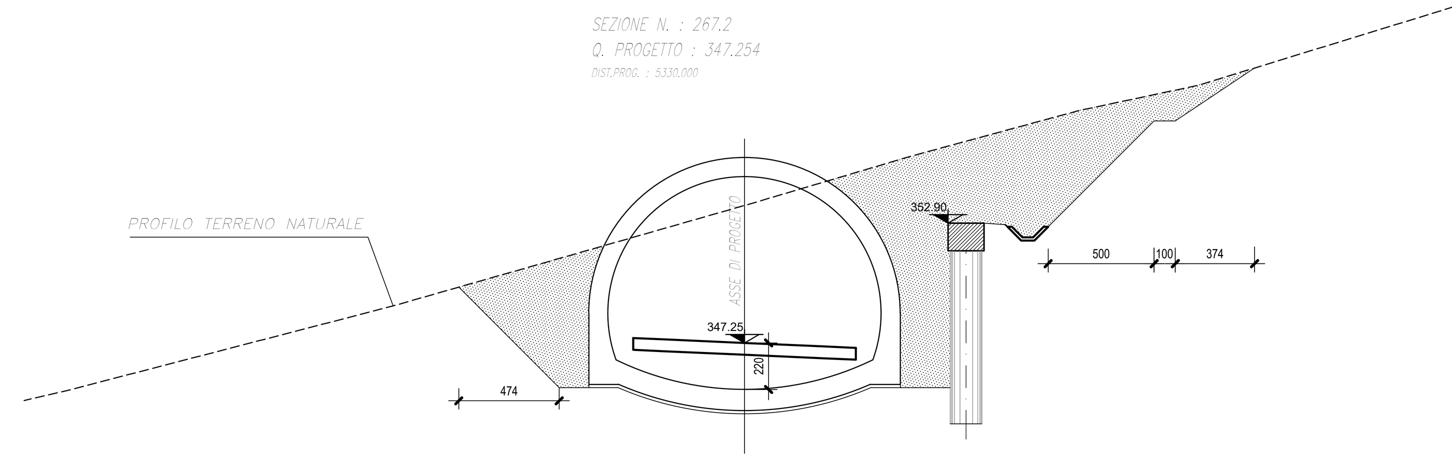

SCALA 1:200

Q.RIF. 340.000

QUOTE TERRENO	345.00	349.00	353.74	353.78	356.07	358.21	359.42
DIST.PARZIALI TERRENO	15.42	16.58	7.73	7.88	5.68	18.17	
QUOTE PROGETTO	347.49	347.42	347.25	347.09	347.02		
DIST.PARZIALI PROGETTO	1.50	3.75	3.75	1.50			

SCAVI E BONIFICHE	
STERRO	206.79 mq
RILEVATI	
TERRENO VEGETALE	37.81 m
SOVRASTRUTTURA	
STRATO DI USURA	10.50 m

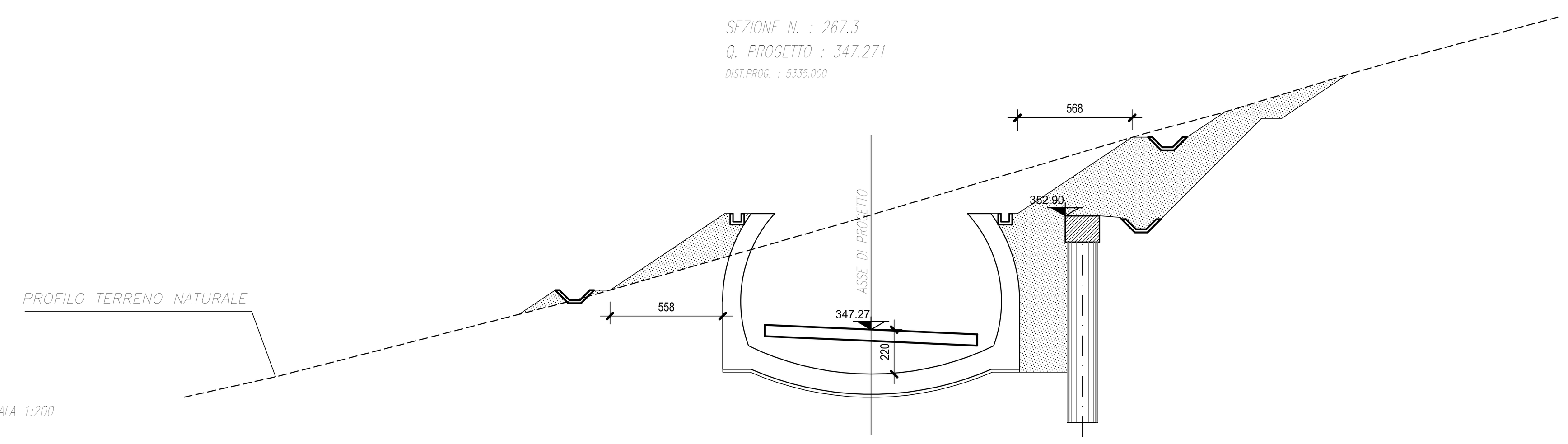

SCALA 1:200

Q.RIF. 339.000

QUOTE TERRENO	344.93	348.84	352.57	352.95	357.00	358.00	359.91	361.00
DIST.PARZIALI TERRENO	15.22	13.01	1.26	13.64	3.74	6.25	3.92	11.16
QUOTE PROGETTO	347.50	347.44	347.27	347.11	347.04			
DIST.PARZIALI PROGETTO	1.50	3.75	3.75	1.50				

SCAVI E BONIFICHE	
STERRO	166.52 mq
RILEVATI	
TERRENO VEGETALE	33.46 m
SOVRASTRUTTURA	
STRATO DI USURA	10.50 m

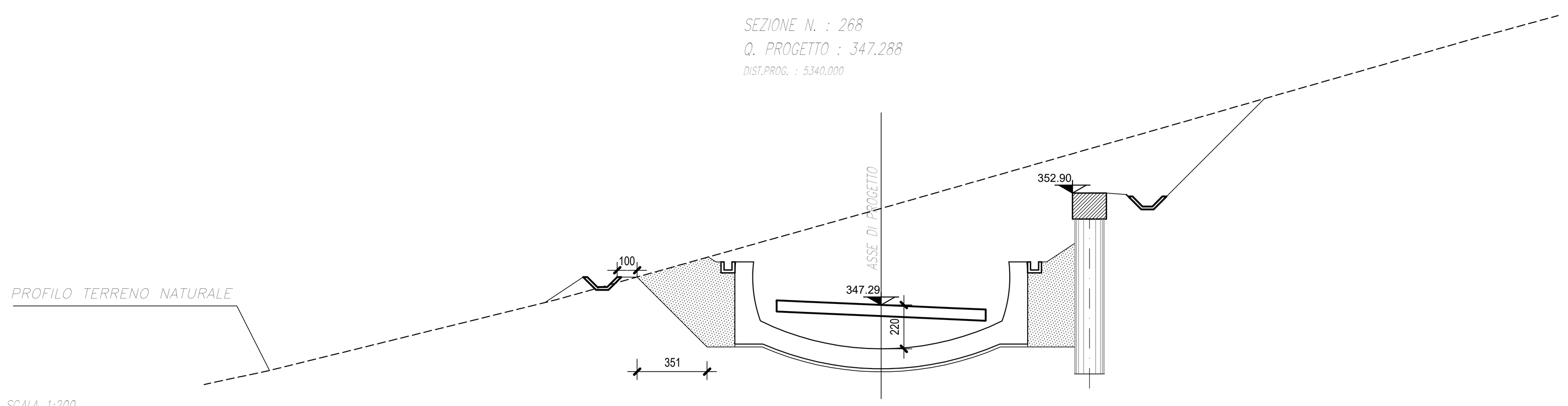

SCALA 1:200

Q.RIF. 338.000

QUOTE TERRENO	344.00	347.55	352.13	352.63	360.58
DIST.PARZIALI TERRENO	14.40	16.32	1.78	27.76	
QUOTE PROGETTO	347.52	347.45	347.29	347.12	347.06
DIST.PARZIALI PROGETTO	1.50	3.75	3.75	1.50	

QUADRILATERO
Marche Umbria S.p.A.

ASSE VIARIO MARCHE-UMBRIA
E QUADRILATERO DI PENETRAZIONE INTERNA
MAXI LOTTO 2

LAVORI DI COMPLETAMENTO DELLA DIRETTRICE PERUGIA ANCONA:
SS. 318 DI "VALFABBRICA", TRATTO PIANELLO -VALFABBRICA
SS. 76 "VAL D'ESINO", TRATTI FOSSATO VICO - CANCELLI E ALBACINA - SERRA SAN QUIRICO
"PEDEMONTANA DELLE MARCHE", TRATTO FABRIANO-MUCCIA-SFERCIA.

PROGETTO ESECUTIVO

CONTRAENTE GENERALE: DIRPA 2 s.c.a r.l.	***Il responsabile del Contraente Generale:*** Ing. Federico Montanari	***Il responsabile Integrazioni delle Prestazioni Specialistiche:*** Ing. Salvatore Lieto

PROGETTAZIONE: ***Associazione Temporanea di Imprese***

Mandataria: PROGETTAZIONE GRANDI INFRASTRUTTURE PROGIN S.p.A.
Mandanti: LOMBARDI SA INGEGNERI CONSULENTI — LOMBARDI-REICO INGEGNERIA S.r.l. — SGAI s.r.l. di E.Forlani & C. Studio di Ingegneria e Geologia Applicata — www.sgai.com

RESPONSABILE DELLA PROGETTAZIONE PER L'A.T.I.
Prof. Ing. Antonio Grimaldi
GEOLOGO
Dott. Geol. Fabrizio Pontoni
COORDINATORE DELLA SICUREZZA IN FASE DI PROGETTAZIONE
Ing. Michele Curiale

Dott. Ing. ANTONIO GRIMALDI — ORDINE INGEGNERI ROMA N. 20860
ORDINE DEI GEOLOGI DELLE MARCHE — Fabrizio PONTONI — Geologo Specialista — N. 176 — ALBO SEZIONE A
ORDINE DEGLI INGEGNERI DELLA PROVINCIA DI CASERTA — Dott. Ing. MICHELE CURIALE — N. 1679 "Sez. A" — Settori: Civile Ambientale, Industriale, Dell'Informazione

IL RESPONSABILE DEL PROCEDIMENTO
Ing. Iginio Farotti

2.1.3 - PEDEMONTANA DELLE MARCHE
3° stralcio funzionale: Castelraimondo nord - Castelraimondo sud
4° stralcio funzionale: Castelraimondo sud - innesto S.S.77 a Muccia
OPERE D'ARTE MAGGIORI:GALLERIE ARTIFICIALI E SPINGITUBO
GALLERIA NATURALE MECCIANO
Imbocco B - Sistemazione Definitiva - Sezioni trasversali - Tav. 2/2

SCALA: 1:200
DATA: Marzo 2020

Codice Unico di Progetto (CUP) **F12C03000050021**

Codice elaborato: L0703 213 E 13 GA4000 SEZ 04 A (Opera / Tratto / Settore / CEE / WBS / Id. doc. / N. prog. / Rev.)
Nome File: L0703213E13GA4000SEZ04A

REV.	DATA	DESCRIZIONE	Redatto		Controllato	Approvato
A	Marzo 2020	Emissione PE	PROGIN	Q. Silvestri	S. Lieto	A. Grimaldi
B						
C						