| SCAVI E BONIFICHE | |
|---|---|
| STERRO | 115.11 mq |
| RILEVATI | |
| TERRENO VEGETALE | 19.37 m |
| SOVRASTRUTTURA | |
| STRATO DI USURA | 10.50 m |

SEZIONE N. : 557.2
Q. PROGETTO : 456.584
DIST.PROG. : 11070.000

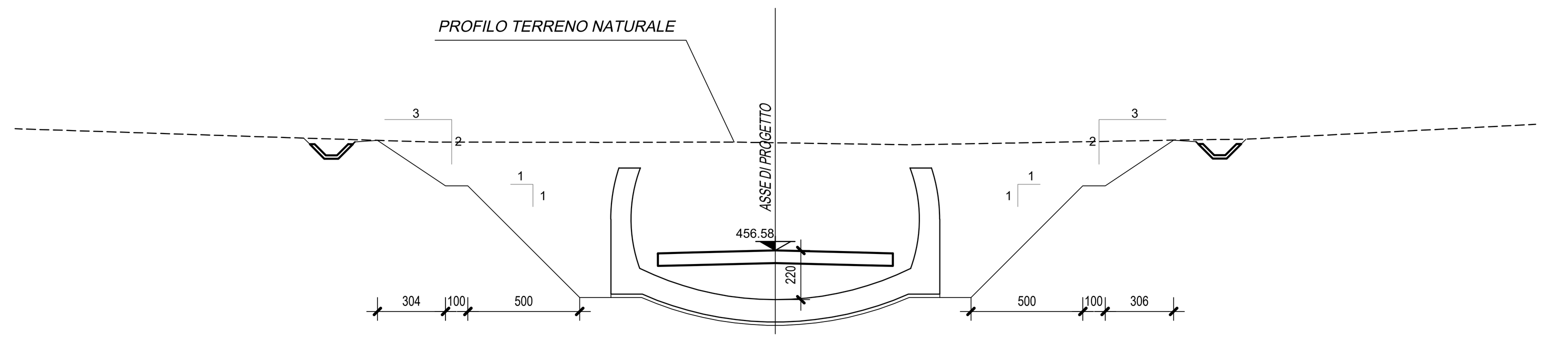


SCALA 1:200

Q.RIF. 446.000

| | | | | | | | | | |
|---|---|---|---|---|---|---|---|---|---|
| QUOTE TERRENO | 461.63 | 461.43 | 461.42 | 461.43 | 461.40 | 461.31 | 461.54 | 461.56 | |
| DIST.PARZIALI TERRENO | 15.86 | 6.55 | 7.50 | 5.65 | 2.21 | 6.05 | 12.95 | 2.06 | 15.01 |
| QUOTE PROGETTO | 456.45 | 456.49 | 456.58 | 456.49 | 456.45 | | | | |
| DIST.PARZIALI PROGETTO | 1.50 | 3.75 | 3.75 | 1.50 | | | | | |

| SCAVI E BONIFICHE | |
|---|---|
| STERRO | 127.94 mq |
| RILEVATI | |
| TERRENO VEGETALE | 21.40 m |
| SOVRASTRUTTURA | |
| STRATO DI USURA | 10.50 m |

SEZIONE N. : 557.3
Q. PROGETTO : 456.844
DIST.PROG. : 11075.000

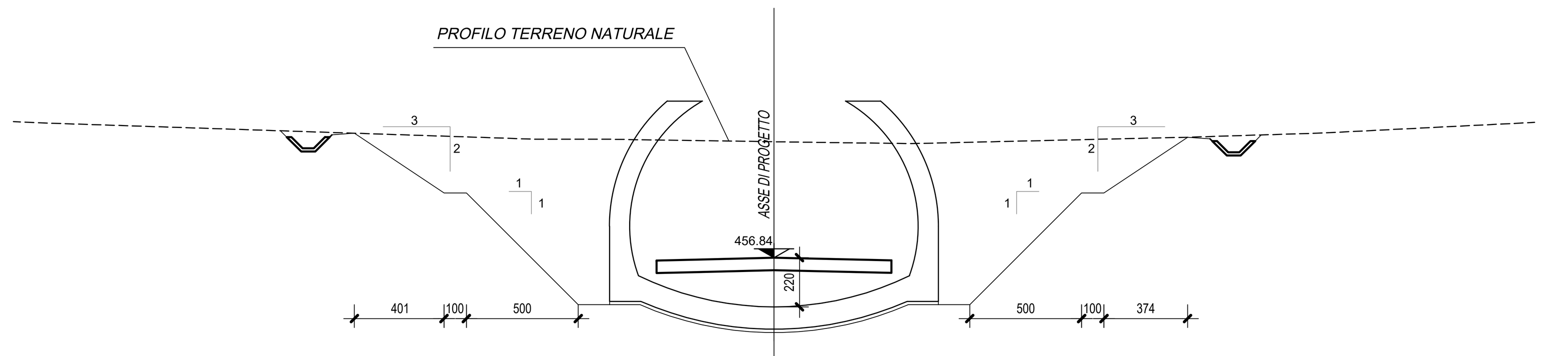


SCALA 1:200

Q.RIF. 446.000

| | | | | | | | | |
|---|---|---|---|---|---|---|---|---|
| QUOTE TERRENO | 462.86 | 462.14 | 462.14 | 462.03 | 462.00 | 461.94 | 462.23 | 462.42 |
| DIST.PARZIALI TERRENO | 21.73 | 3.14 | 7.48 | 1.86 | 4.31 | 12.47 | 5.86 | 11.62 |
| QUOTE PROGETTO | 456.71 | 456.75 | 456.84 | 456.76 | 456.73 | | | |
| DIST.PARZIALI PROGETTO | 1.50 | 3.75 | 3.75 | 1.50 | | | | |

| SCAVI E BONIFICHE | |
|---|---|
| STERRO | 148.73 mq |
| RILEVATI | |
| TERRENO VEGETALE | 25.32 m |
| SOVRASTRUTTURA | |
| STRATO DI USURA | 10.50 m |

SEZIONE N. : 558
Q. PROGETTO : 457.101
DIST.PROG. : 11080.000

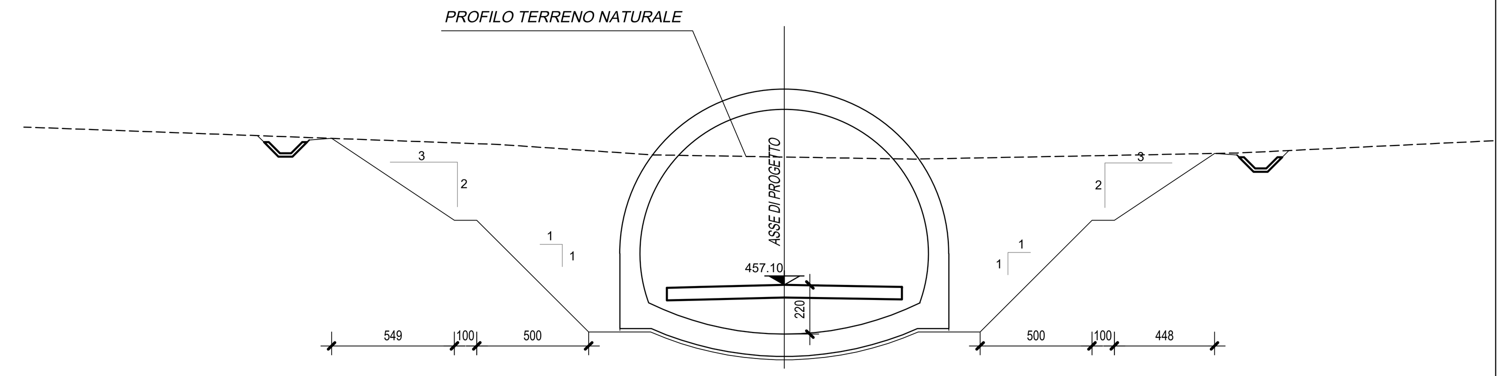


SCALA 1:200

Q.RIF. 446.000

| | | | | | | | |
|---|---|---|---|---|---|---|---|
| QUOTE TERRENO | 463.38 | 463.00 | 462.92 | 462.82 | 462.73 | 463.00 | |
| DIST.PARZIALI TERRENO | 22.42 | 5.58 | 1.28 | 5.87 | 5.79 | 14.48 | 15.53 |
| QUOTE PROGETTO | 456.97 | 457.01 | 457.10 | 457.04 | 457.01 | | |
| DIST.PARZIALI PROGETTO | 1.50 | 3.75 | 3.75 | 1.50 | | | |

| SCAVI E BONIFICHE | |
|---|---|
| STERRO | 175.94 mq |
| RILEVATI | |
| TERRENO VEGETALE | 29.58 m |
| SOVRASTRUTTURA | |
| STRATO DI USURA | 10.50 m |

SEZIONE N. : 558.1
Q. PROGETTO : 457.355
DIST.PROG. : 11085.000

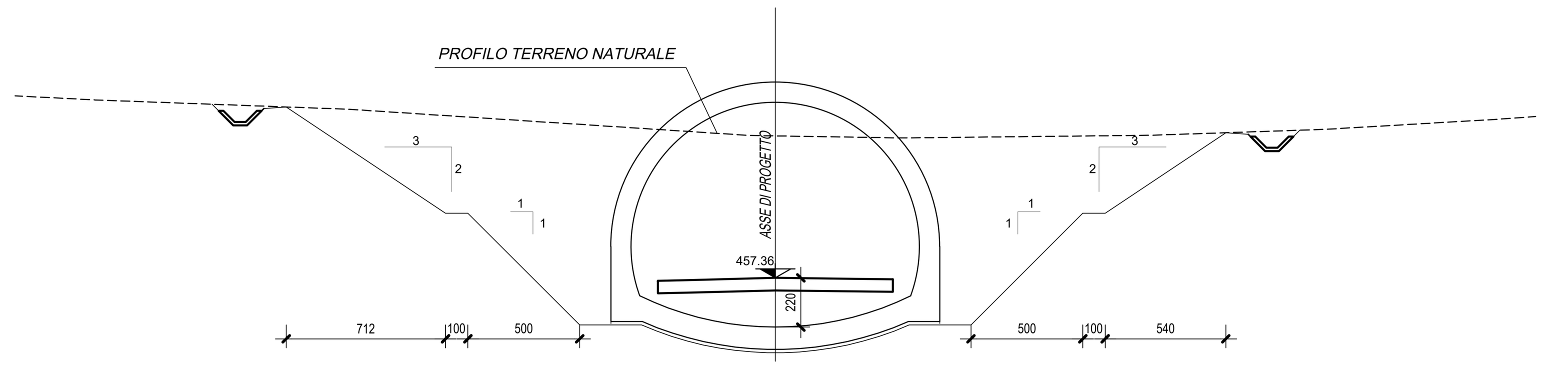


SCALA 1:200

Q.RIF. 447.000

| | | | | | | | | | |
|---|---|---|---|---|---|---|---|---|---|
| QUOTE TERRENO | 465.31 | 464.90 | 463.72 | 463.70 | 463.61 | 463.73 | 464.00 | 464.45 | |
| DIST.PARZIALI TERRENO | 6.05 | 11.36 | 17.95 | 1.11 | 5.67 | 11.11 | 7.87 | 7.67 | 3.36 |
| QUOTE PROGETTO | 457.22 | 457.26 | 457.36 | 457.31 | 457.29 | | | | |
| DIST.PARZIALI PROGETTO | 1.50 | 3.75 | 3.75 | 1.50 | | | | | |

| SCAVI E BONIFICHE | |
|---|---|
| STERRO | 206.94 mq |
| RILEVATI | |
| TERRENO VEGETALE | 32.74 m |
| SOVRASTRUTTURA | |
| STRATO DI USURA | 10.50 m |

SEZIONE N. : 558.2
Q. PROGETTO : 457.607
DIST.PROG. : 11090.000

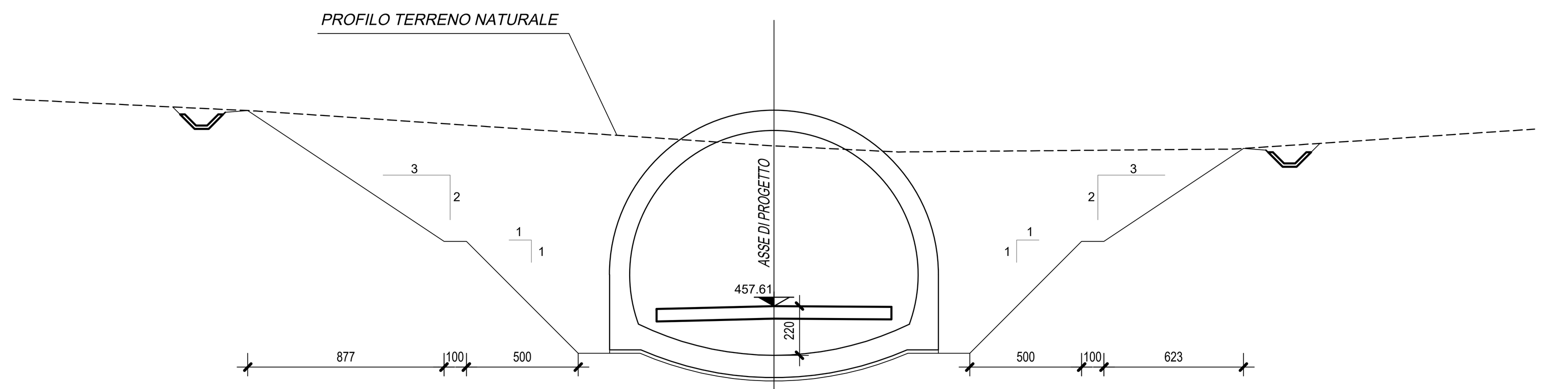


SCALA 1:200

Q.RIF. 448.000

| | | | | | |
|---|---|---|---|---|---|
| QUOTE TERRENO | 466.33 | 464.77 | 464.50 | 464.63 | |
| DIST.PARZIALI TERRENO | 16.29 | 23.17 | 5.55 | 15.00 | 14.15 |
| QUOTE PROGETTO | 457.48 | 457.51 | 457.61 | 457.58 | 457.57 |
| DIST.PARZIALI PROGETTO | 1.50 | 3.75 | 3.75 | 1.50 | |

| SCAVI E BONIFICHE | |
|---|---|
| STERRO | 247.25 mq |
| RILEVATI | |
| TERRENO VEGETALE | 36.76 m |
| SOVRASTRUTTURA | |
| STRATO DI USURA | 10.50 m |

SEZIONE N. : 558.3
Q. PROGETTO : 457.857
DIST.PROG. : 11095.000

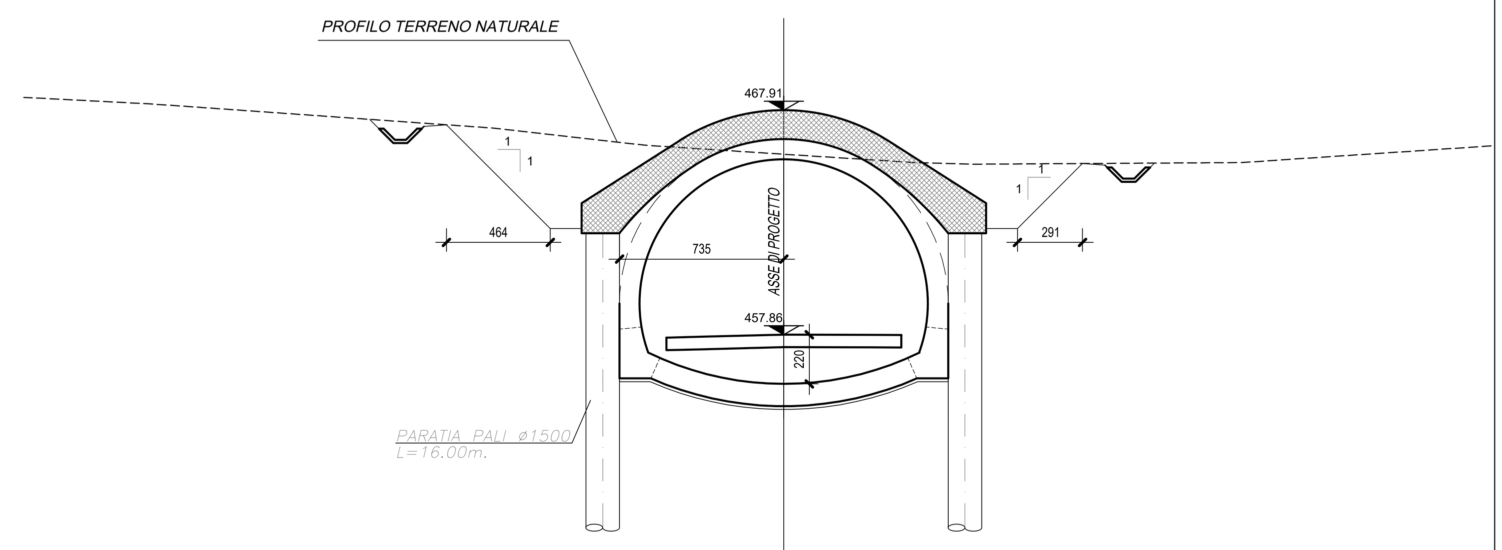


SCALA 1:200

Q.RIF. 448.000

| | | | | | | | | |
|---|---|---|---|---|---|---|---|---|
| QUOTE TERRENO | 468.19 | 467.11 | 466.34 | 466.00 | 465.93 | 465.57 | 465.49 | 465.56 |
| DIST.PARZIALI TERRENO | 15.32 | 6.78 | 5.20 | 1.03 | 5.76 | 2.70 | 12.02 | 14.97 |
| QUOTE PROGETTO | 457.73 | 457.76 | 457.86 | 457.85 | 457.85 | | | |
| DIST.PARZIALI PROGETTO | 1.50 | 3.75 | 3.75 | 1.50 | | | | |

QUADRILATERO Marche Umbria S.p.A.

# ASSE VIARIO MARCHE-UMBRIA E QUADRILATERO DI PENETRAZIONE INTERNA MAXI LOTTO 2

LAVORI DI COMPLETAMENTO DELLA DIRETTRICE PERUGIA ANCONA:
SS. 318 DI "VALFABBRICA", TRATTO PIANELLO -VALFABBRICA
SS. 76 "VAL D'ESINO", TRATTI FOSSATO VICO - CANCELLI E ALBACINA - SERRA SAN QUIRICO
"PEDEMONTANA DELLE MARCHE", TRATTO FABRIANO-MUCCIA-SFERCIA.

## PROGETTO ESECUTIVO

| CONTRAENTE GENERALE: | Il responsabile del Contraente Generale: | Il responsabile Integrazioni delle Prestazioni Specialistiche: |
|---|---|---|
| DIRPA 2 s.c.a r.l. | Ing. Federico Montanari | Ing. Salvatore Lieto |

**PROGETTAZIONE:** *Associazione Temporanea di Imprese*
*Mandataria:* PROGETTAZIONE GRANDI INFRASTRUTTURE PROGIN S.p.A.
*Mandanti:* LOMBARDI SA INGEGNERI CONSULENTI; LOMBARDI-REICO INGEGNERIA S.r.l.; SGAI s.r.l. di E.Forlani & C. Studio di Ingegneria e Geologia Applicata www.sgai.com

RESPONSABILE DELLA PROGETTAZIONE PER L'A.T.I.
Prof. Ing. Antonio Grimaldi
GEOLOGO
Dott. Geol. Fabrizio Pontoni
COORDINATORE DELLA SICUREZZA IN FASE DI PROGETTAZIONE
Ing. Michele Curiale

Dott. Ing. ANTONIO GRIMALDI ORDINE INGEGNERI ROMA N. 20860
ORDINE DEI GEOLOGI DELLE MARCHE Fabrizio PONTONI Geologo Specialista N. 176 ALBO SEZIONE A
ORDINE DEGLI INGEGNERI DELLA PROVINCIA DI CASERTA Dott. Ing. MICHELE CURIALE N. 1679 "Sez. A" Settori: Civile Ambientale, Industriale Dell'Informazione

IL RESPONSABILE DEL PROCEDIMENTO
Ing. Iginio Farotti

**2.1.3 - PEDEMONTANA DELLE MARCHE**
**3° stralcio funzionale: Castelraimondo nord - Castelraimondo sud**
**4° stralcio funzionale: Castelraimondo sud - innesto S.S.77 a Muccia**
*OPERE D'ARTE MAGGIORI:GALLERIE ARTIFICIALI E SPINGITUBO*
*GALLERIA NATURALE S.BARBARA*
*Imbocco A - Opere di sostegno e scavo - Sezioni trasversali - Tav. 1/2*

*SCALA:* 1:200
*DATA:* Marzo 2020

Codice Unico di Progetto (CUP) **F12C03000050021**

| Codice elaborato: | Opera | Tratto | Settore | CEE | WBS | Id. doc. | N. prog. | Rev. |
|---|---|---|---|---|---|---|---|---|
| | L0703 | 213 | E | 14 | GA4200 | SEZ | 01 | A |

Nome File: L0703213E14GA4200SEZ01A

| REV. | DATA | DESCRIZIONE | Redatto | | Controllato | Approvato |
|---|---|---|---|---|---|---|
| A | Marzo 2020 | Emissione PE | PROGIN | Q. Silvestri | S. Lieto | A. Grimaldi |
| B | | | | | | |
| C | | | | | | |