ARMATURA MURO DI SOSTEGNO TIPO "2" (H=3.00 m)-Scala 1:50

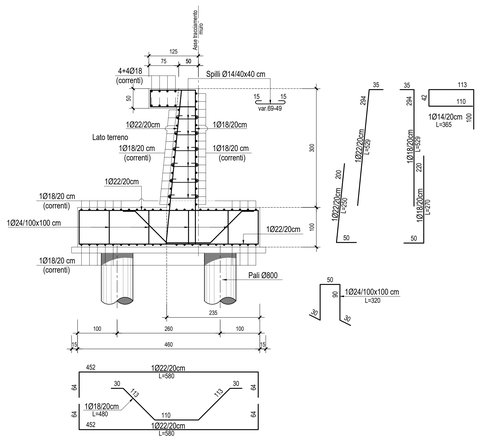

ARMATURA MURO DI SOSTEGNO TIPO "2" (H=5.00 m)-Scala 1:50

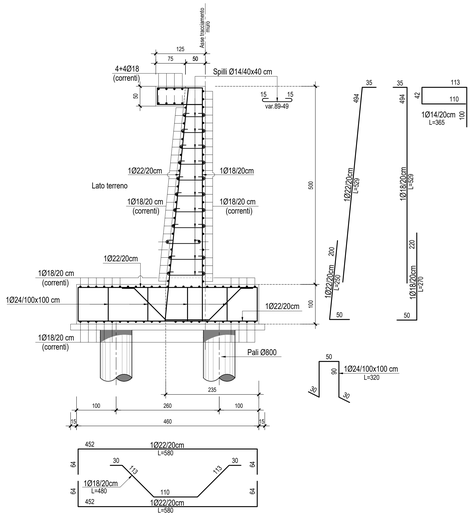

ARMATURA MURO DI SOSTEGNO TIPO "3" (H=8.00 m)-Scala 1:50

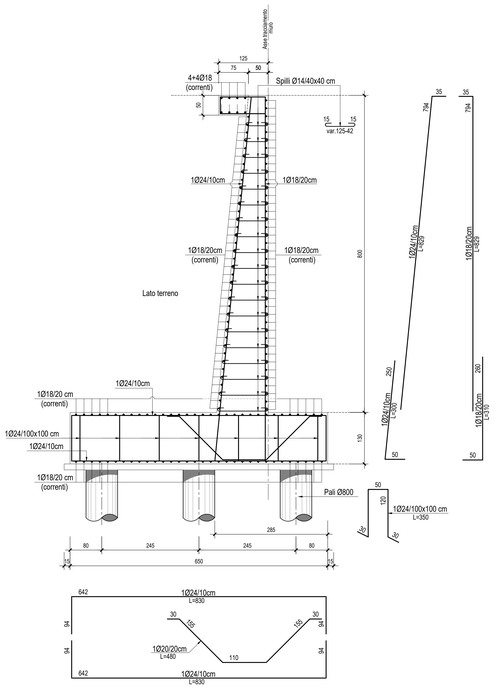

PLANIMETRIA-Scala 1:1000

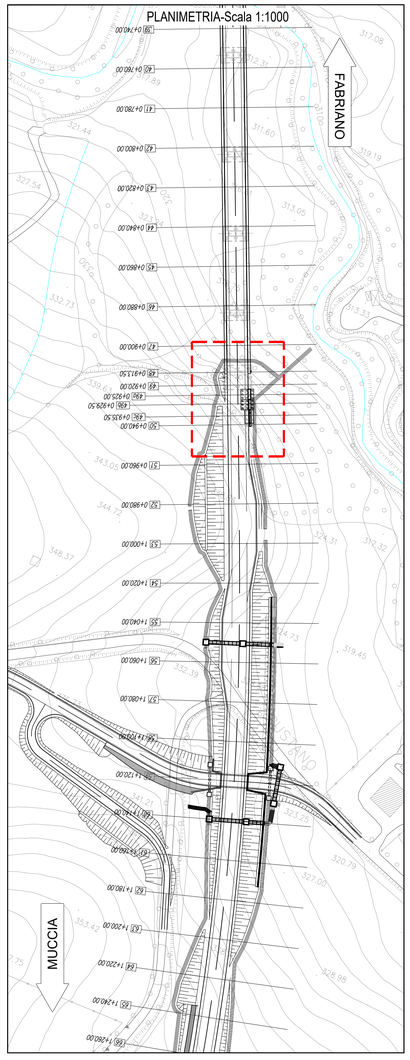

ARMATURA PALI Ø800-Scala 1:50

Muri tipo "3"

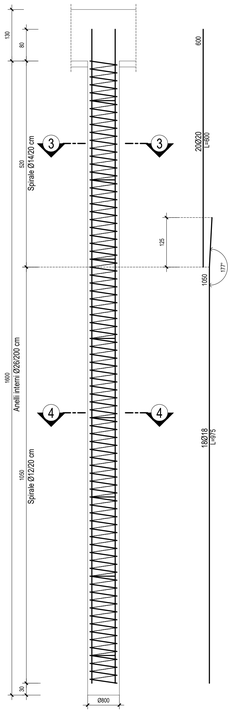

SEZIONE 3-3-Scala 1:20

SEZIONE 4-4-Scala 1:20

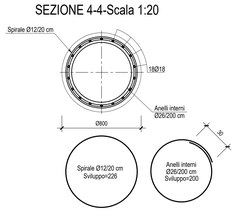

ARMATURA PALI Ø800-Scala 1:50

Muri tipo "3"

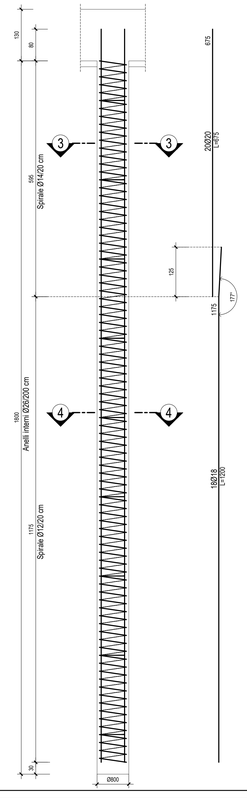

SEZIONE 3-3-Scala 1:20

SEZIONE 4-4-Scala 1:20

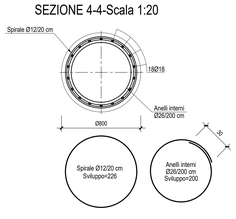

PIANTA TRACCIAMENTO-Scala 1:200

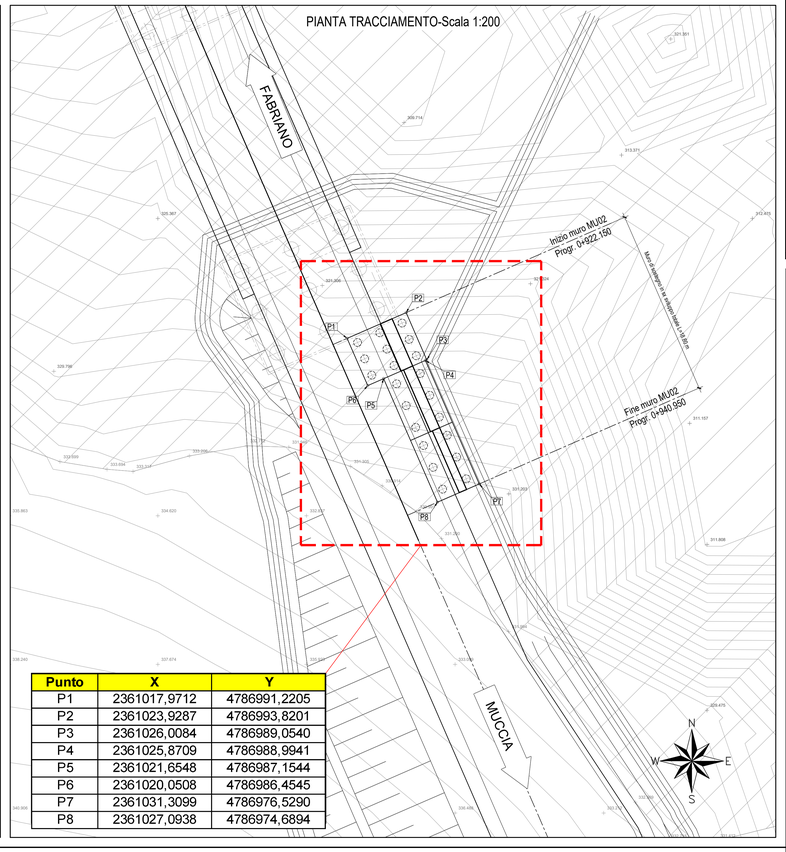

Punto	X	Y
P1	2361017,9712	4786991,2205
P2	2361023,9287	4786993,8201
P3	2361026,0084	4786989,0540
P4	2361025,8709	4786988,9941
P5	2361021,6548	4786987,1544
P6	2361020,0508	4786986,4545
P7	2361031,3099	4786976,5290
P8	2361027,0938	4786974,6894

QUADRILATERO Marche Umbria S.p.A.

ASSE VIARIO MARCHE-UMBRIA
E QUADRILATERO DI PENETRAZIONE INTERNA
MAXI LOTTO 2

LAVORI DI COMPLETAMENTO DELLA DIRETTRICE PERUGIA ANCONA:
SS. 318 DI "VALFABBRICA", TRATTO PIANELLO -VALFABBRICA
SS. 76 "VAL D'ESINO", TRATTI FOSSATO VICO - CANCELLI E ALBACINA - SERRA SAN QUIRICO
"PEDEMONTANA DELLE MARCHE", TRATTO FABRIANO-MUCCIA-SFERCIA.

PROGETTO ESECUTIVO

CONTRAENTE GENERALE: DIRPA 2 s.c.a r.l.

Il responsabile del Contraente Generale: Ing. Federico Montanari

Il responsabile Integrazioni delle Prestazioni Specialistiche: Ing. Salvatore Lieto

PROGETTAZIONE: Associazione Temporanea di Imprese

Mandataria: PROGIN

Mandanti: LOMBARDI SA INGEGNERI CONSULENTI; LOMBARDI-RECICO INGEGNERIA S.r.l.; SGAI s.r.l. di E.Fortunati & C. Ingegneria e Geologia Applicata

RESPONSABILE DELLA PROGETTAZIONE PER L'A.T.I.
Prof. Ing. Antonio Grimaldi
GEOLOGO
Dott. Geol. Fabrizio Pontoni
COORDINATORE DELLA SICUREZZA IN FASE DI PROGETTAZIONE
Ing. Michele Curiale

ORDINE DEGLI INGEGNERI DELLA PROVINCIA DI ROMA N. 20000 — ORDINE DEGLI GEOLOGI DELLE MARCHE Fabrizio PONTONI Geologo Iscrizione albo n. 176 ALBO SEZIONE A — ORDINE DEGLI INGEGNERI DELLA PROVINCIA DI TERAMO Dott. Ing. MICHELE CURIALE Iscritto all'albo degli ingegneri della provincia di Teramo n. 1000

IL RESPONSABILE DEL PROCEDIMENTO
Ing. Ignino Farotti

2.1.3 - PEDEMONTANA DELLE MARCHE
3° stralcio funzionale: Castelraimondo nord - Castelraimondo sud
4° stralcio funzionale: Castelraimondo sud - innesto S.S.77 a Muccia
Opere di sostegno e drenti
Muro di sostegno in SX dal km 0+922 al km 0+939
Carpenteria ed armature

SCALA: 1:50

DATA: Luglio 2020

Codice Unico di Progetto (CUP) **F12C03000050021**

Codice elaborato: L 0 7 0 3 2 1 3 E 1 6 M U 0 0 0 2 C R P 0 1 B
Opera | Tratto | Settore | CEE | WBS | Id. doc. | N. prog. | Rev.
Nome File: L070321E16MU0002CRP01B

REV.	DATA	DESCRIZIONE	Redatto		Controllato	Approvato
A	Marzo 2020	Emissione PE	PROGIN	M. Perrino	S. Lieto	A. Grimaldi
B	Luglio 2020	Revisione interno	PROGIN	M. Perrino	S. Lieto	A. Grimaldi
C						