DIST.PROG. : 17+101.831
SCALA 1:100

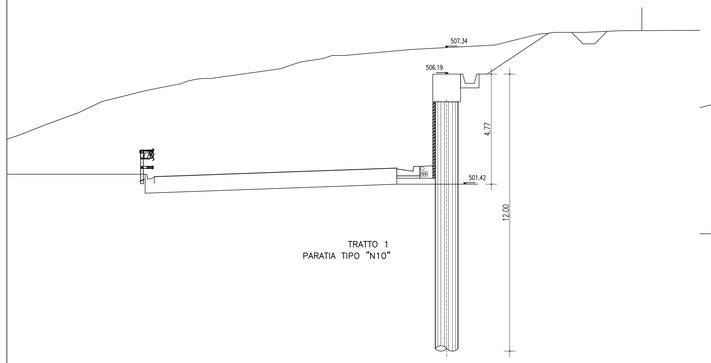

DIST.PROG. : 17+161.831
SCALA 1:100

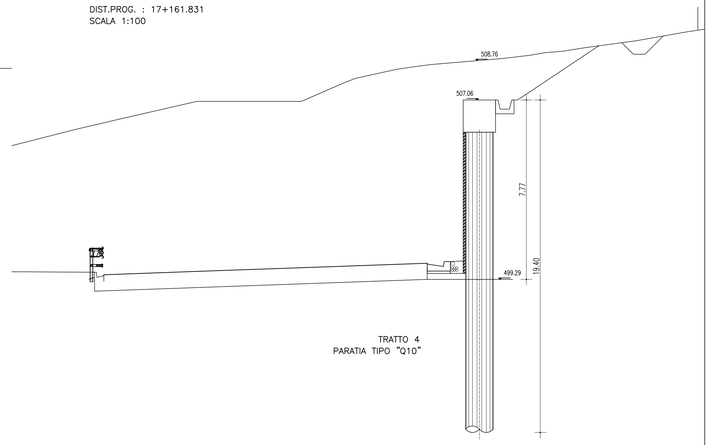

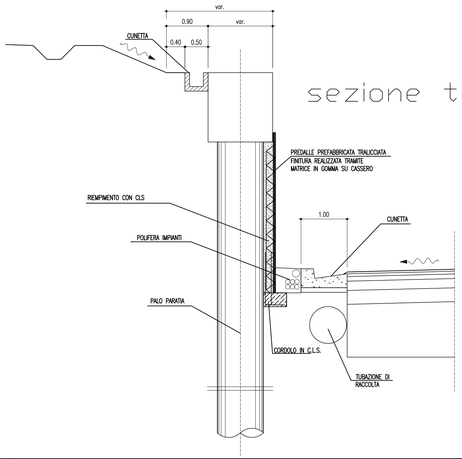

DIST.PROG. : 17+121.831
SCALA 1:100

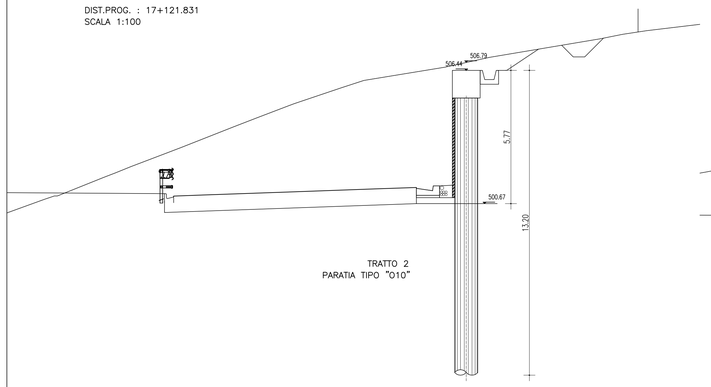

DIST.PROG. : 17+191.831
SCALA 1:100

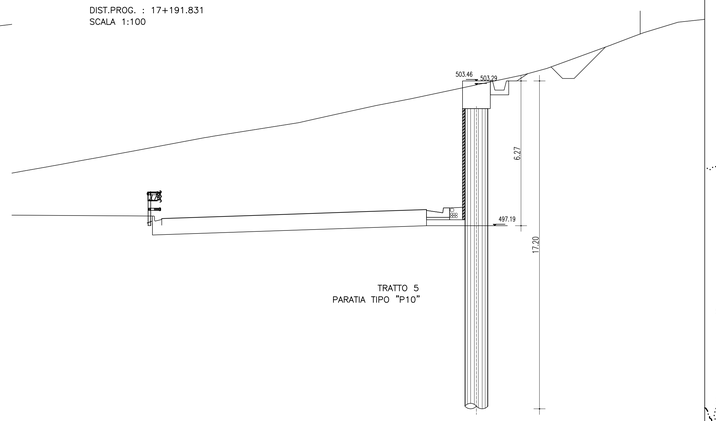

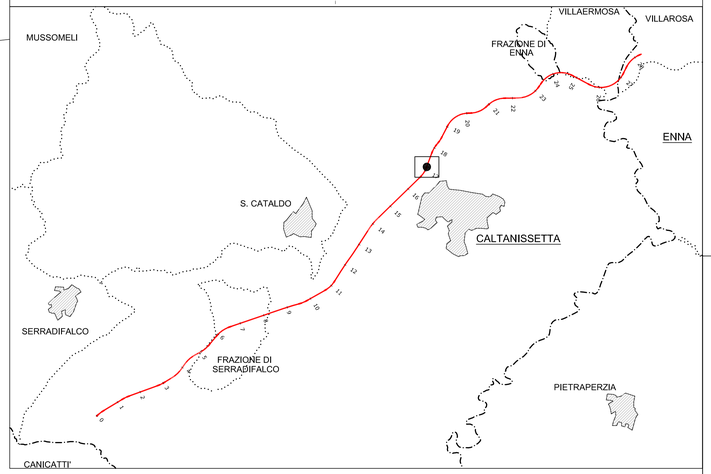

DIST.PROG. : 17+126.831
SCALA 1:100

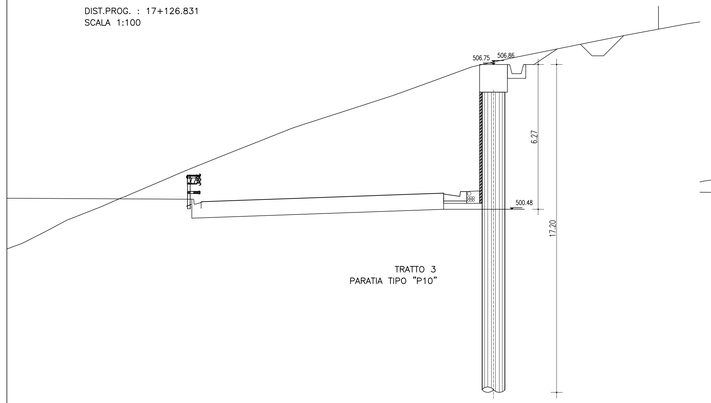

DIST.PROG. : 17+196.831
SCALA 1:100

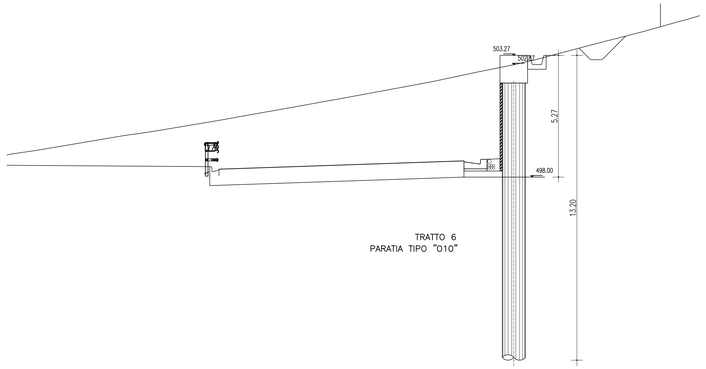

CALCESTRUZZO (UNI EN 206-1):

MAGRONI:
- *CLASSE DI RESISTENZA C12/15*

PALI DI FONDAZIONE:
- *CLASSE DI RESISTENZA C28/35 (UNI EN 206-1)*
- *CLASSE DI ESPOSIZIONE XA1 (UNI EN 206-1)*
- *CLASSE DI CONSISTENZA S3 (UNI 9418)*
- *COPRIFERRO 60mm*
- *GRANULOMETRIA MASSIMA DEGLI INERTI 30 MM (UNI 12620)*

STRUTTURE DI FONDAZIONE MURI GETTATI IN OPERA:
- *CLASSE DI RESISTENZA C32/40 (UNI EN 206-1)*
- *CLASSE DI ESPOSIZIONE XA2 (UNI EN 206-1)*
- *CLASSE DI CONSISTENZA S3 (UNI 9418)*
- *COPRIFERRO 40mm*
- *GRANULOMETRIA MASSIMA DEGLI INERTI 30 MM (UNI 12620)*

STRUTTURE IN ELEVAZIONE CONTROTERRA GETTATE IN OPERA:
- *CLASSE DI RESISTENZA C32/40 (UNI EN 206-1)*
- *CLASSE DI ESPOSIZIONE XA2 (UNI EN 206-1)*
- *CLASSE DI CONSISTENZA S3 (UNI 9418)*
- *COPRIFERRO 40mm*
- *GRANULOMETRIA MASSIMA DEGLI INERTI 30 MM (UNI 12620)*

ACCIAIO PER C.A.:
- *B 450 C Controllato in stabilimento saldabile*

NOTA:
- *Per i dettagli relativi alle opere idriche di inizio/fine muro, si rimanda agli elaborati specifici validi per tutte le opere*

ANAS S.p.A.
DIREZIONE CENTRALE PROGRAMMAZIONE PROGETTAZIONE

PA 12/09
CORRIDOIO PLURIMODALE TIRRENICO - NORD EUROPA
ITINERARIO AGRIGENTO - CALTANISSETTA - A19
S.S. N° 640 "DI PORTO EMPEDOCLE"
AMMODERNAMENTO E ADEGUAMENTO ALLA CAT. B DEL D.M. 5.11.2001
Dal km 44+000 allo svincolo con l'A19

PROGETTO ESECUTIVO

Contraente Generale:
Empedocle 2 scpa

OPERE D'ARTE MINORI
MURI IN C.A.
MP.43 - Paratia di pali in opera 99.40mt - da 17+101.831 a 17+200.119 - Sezioni trasversali

Codice Unico Progetto (CUP) : F91B09000070001
Codice Elaborato:
PA12_09 - E 0 4 1 T R 2 1 5 M U 4 3 6 W A 1 5 0 B
Scala: 1:100

REV.	DATA	DESCRIZIONE	REDATTO	VERIFICATO	APPROVATO	AUTORIZZATO
F						
E						
D						
C						
B	Agosto 2011	Revisione a seguito di incontri con il committente			M. LITI	P. PAGLINI
A	Aprile 2011	EMISSIONE			M. LITI	P. PAGLINI

Responsabile del procedimento: Ing. MAURIZIO ARAMINI

Il Progettista: Ing. GIAN LUCA MENCHINI - Ordine degli Ingegneri di Firenze n° 4533
Il Consulente Specialista: Dott. Ing. ANTONINO SUGLIELMINO - Ordine degli Ingegneri della Provincia di Catania n° 3276
Il Geologo: Dott. Geol. D'ANGELO MAURIZIO - Ordine Regionale dei Geologi di Sicilia n. 1607
Il Coordinatore per la sicurezza in fase di progetto: Dott. Ing. ALESSANDRO SALVATORE GERARDI - Ordine degli Ingegneri della Provincia di Roma n° 14853
Direttore dei lavori: Dott. Ing. PEPPINO MARCOCCIO - Ordine degli Ingegneri della Provincia di Roma n° 14447