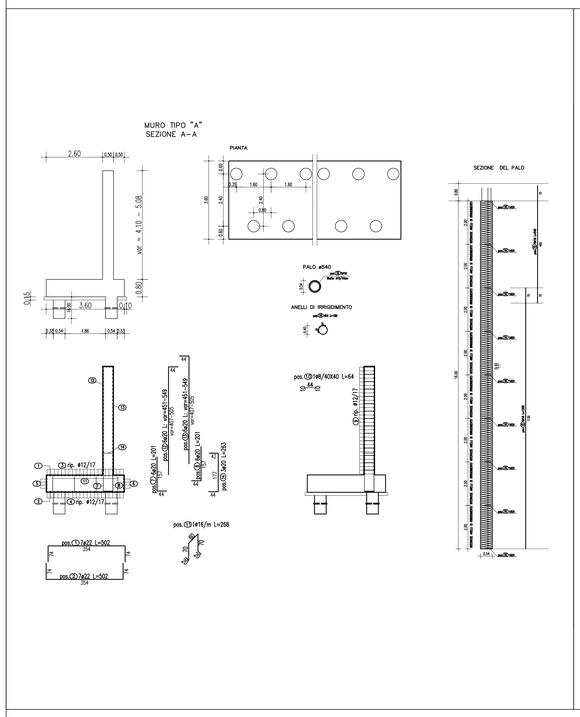

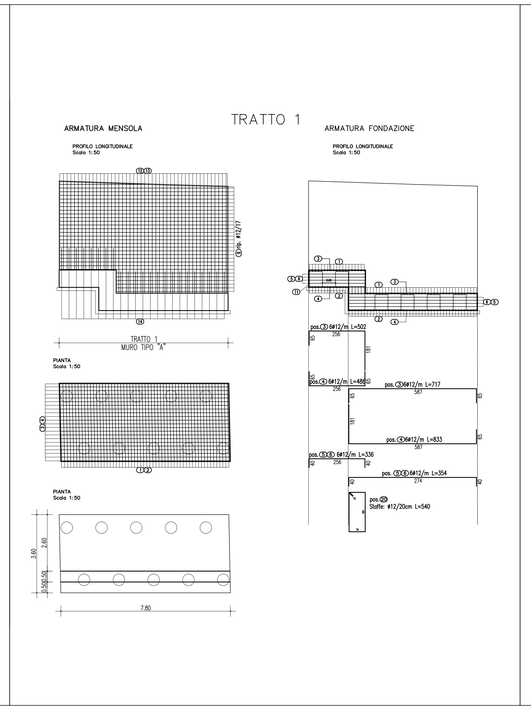

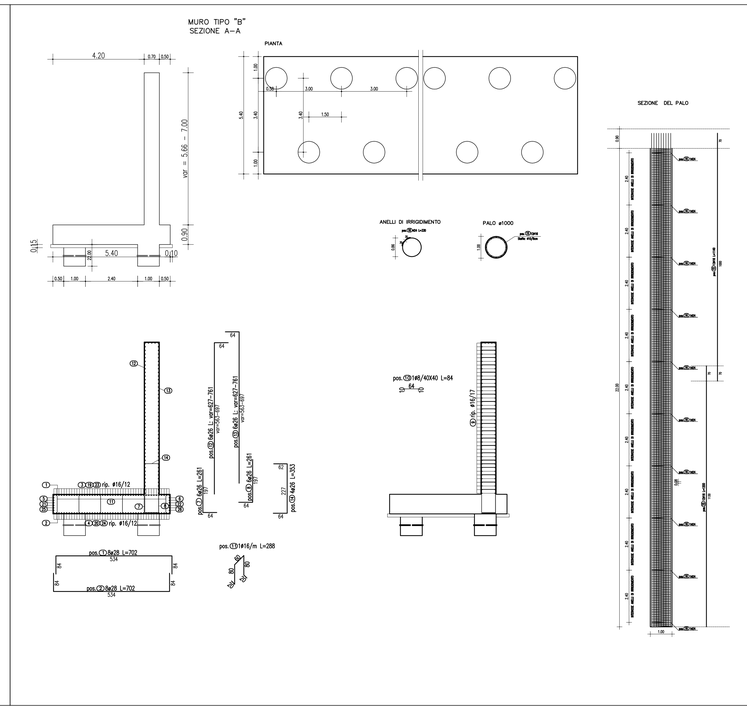

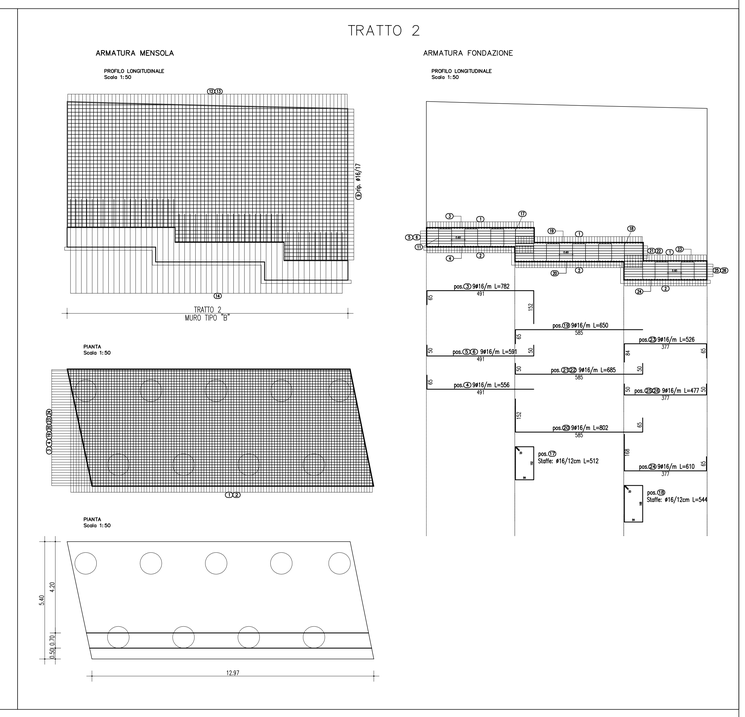

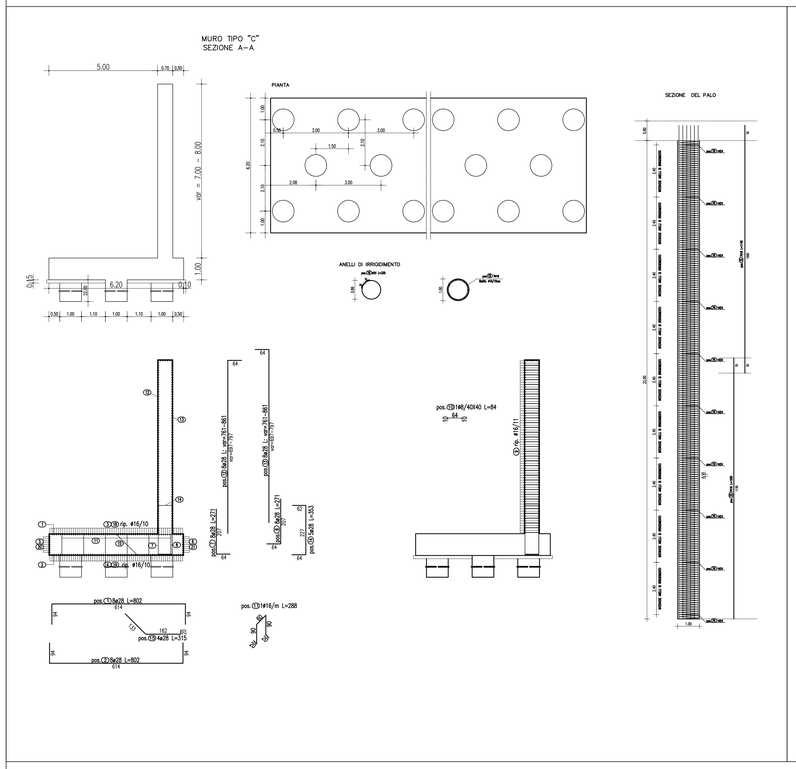

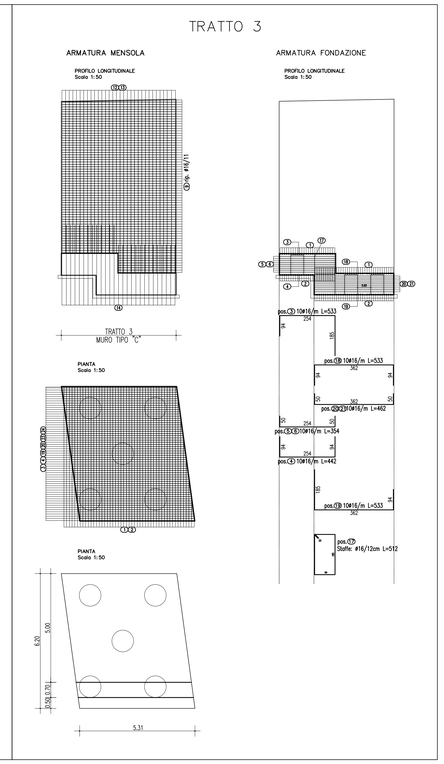

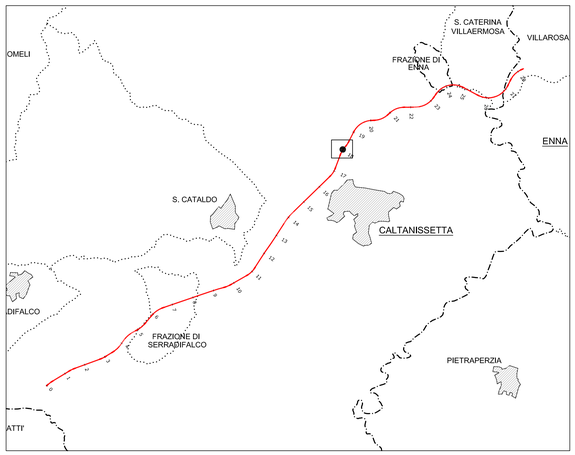

CALCESTRUZZO (UNI EN 206–1):

MAGRONI:
- *CLASSE DI RESISTENZA C12/15*

PALI DI FONDAZIONE:
- *CLASSE DI RESISTENZA C28/35 (UNI EN 206–1)*
- *CLASSE DI ESPOSIZIONE XA1 (UNI EN 206–1)*
- *CLASSE DI CONSISTENZA S3 (UNI 9418)*
- *COPRIFERRO 60mm*
- *GRANULOMETRIA MASSIMA DEGLI INERTI 30 MM (UNI 12620)*

STRUTTURE DI FONDAZIONE MURI GETTATI IN OPERA:
- *CLASSE DI RESISTENZA C32/40 (UNI EN 206–1)*
- *CLASSE DI ESPOSIZIONE XA2 (UNI EN 206–1)*
- *CLASSE DI CONSISTENZA S3 (UNI 9418)*
- *COPRIFERRO 40mm*
- *GRANULOMETRIA MASSIMA DEGLI INERTI 30 MM (UNI 12620)*

STRUTTURE IN ELEVAZIONE CONTROTERRA GETTATE IN OPERA:
- *CLASSE DI RESISTENZA C32/40 (UNI EN 206–1)*
- *CLASSE DI ESPOSIZIONE XA2 (UNI EN 206–1)*
- *CLASSE DI CONSISTENZA S3 (UNI 9418)*
- *COPRIFERRO 40mm*
- *GRANULOMETRIA MASSIMA DEGLI INERTI 30 MM (UNI 12620)*

ACCIAIO PER C.A.:
- *B 450 C Controllato in stabilimento saldabile*

NOTA:
- *Per i dettagli relativi alle opere idriche di inizio/fine muro, si rimanda agli elaborati specifici validi per tutte le opere*

ANAS S.p.A.
DIREZIONE CENTRALE PROGRAMMAZIONE PROGETTAZIONE

PA 12/09
CORRIDOIO PLURIMODALE TIRRENICO - NORD EUROPA
ITINERARIO AGRIGENTO - CALTANISSETTA - A19
S.S. N° 640 "DI PORTO EMPEDOCLE"
AMMODERNAMENTO E ADEGUAMENTO ALLA CAT. B DEL D.M. 5.11.2001
Dal km 44+000 allo svincolo con l'A19

PROGETTO ESECUTIVO

Contraente Generale: Empedocle s.c.p.a.

OPERE D'ARTE MINORI
MURI IN C.A.
MU.66 - Muro di sostegno su pali 25.50 mt - da 18+083.765 a 18+109.275 - Carpenteria ed armature

Codice Unico Progetto (CUP) : F91B09000070001
Codice Elaborato:
PA12_09 - E 0 4 8 T R 2 1 8 M U 6 6 6 B X 1 8 3 A — Scala: VARIE

REV.	DATA	DESCRIZIONE	REDATTO	VERIFICATO	APPROVATO	AUTORIZZATO
F						
E						
D						
C						
B						
A	Aprile 2011	EMISSIONE			M. LITI	P. PAGLINI

Responsabile del procedimento: Ing. MAURIZIO ARAMINI

Il Progettista: Dott. Ing. GIAN LUCA MENCHINI — ORDINE DEGLI INGEGNERI DI FIRENZE N° 4313
Il Consulente Specialista: Dott. Ing. ANTONINO GUGLIELMINO — ORDINE DEGLI INGEGNERI DI PALERMO 3276
Il Geologo: Dott. Geol. D'ANGELO MAURIZIO — ORDINE REGIONALE DEI GEOLOGI DI SICILIA N. 1607
Il Coordinatore per la sicurezza in fase di progetto: Dott. Ing. ALESSANDRO SALVINI — ORDINE INGEGNERI ROMA N° 14853
Direttore dei lavori: Dott. Ing. PEPPINO MARASSO — ORDINE INGEGNERI ROMA N° 14447