CARPENTERIA MURO TIPO A2.0 scala 1:50

SEZIONE TRASVERSALE

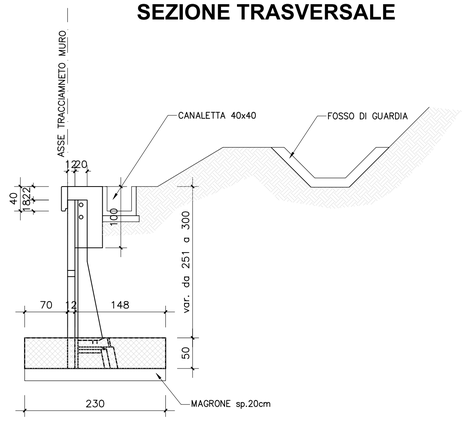

PIANTA

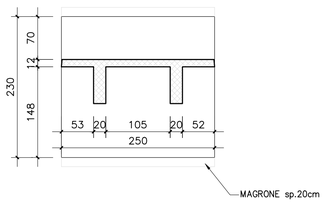

ARMATURA SEZIONE TRASVERSALE

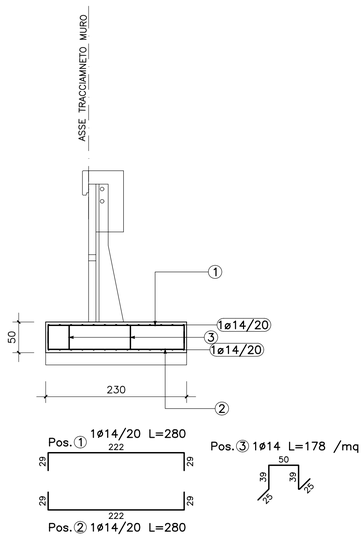

QUADRILATERO Marche Umbria S.p.A.

ASSE VIARIO MARCHE-UMBRIA
E QUADRILATERO DI PENETRAZIONE INTERNA
MAXI LOTTO 2

LAVORI DI COMPLETAMENTO DELLA DIRETTRICE PERUGIA ANCONA:
SS. 318 DI "VALFABBRICA", TRATTO PIANELLO -VALFABBRICA
SS. 76 "VAL D'ESINO", TRATTI FOSSATO VICO - CANCELLI E ALBACINA - SERRA SAN QUIRICO
"PEDEMONTANA DELLE MARCHE", TRATTO FABRIANO-MUCCIA-SFERCIA.

PROGETTO ESECUTIVO

CONTRAENTE GENERALE:	*Il responsabile del Contraente Generale:*	*Il responsabile Integrazioni delle Prestazioni Specialistiche:*
DIRPA 2 s.c.a r.l.	Ing. Federico Montanari	Ing. Salvatore Lieto

PROGETTAZIONE: *Associazione Temporanea di Imprese*

Mandataria: PROGETTAZIONE CONSORZIO STABILE INFRASTRUTTURE PROGIN S.p.A.

Mandanti: LOMBARDI SA INGEGNERI CONSULENTI — LOMBARDI-REICO INGEGNERIA S.r.l. — SGAI s.r.l. di E.Forlani & C. Studio di Ingegneria e Geologia Applicata — www.sgai.com

RESPONSABILE DELLA PROGETTAZIONE PER L'A.T.I.
Prof. Ing. Antonio Grimaldi
GEOLOGO
Dott. Geol. Fabrizio Pontoni
COORDINATORE DELLA SICUREZZA IN FASE DI PROGETTAZIONE
Ing. Michele Curiale

Prof. Ing. Antonio Grimaldi — Ordine Ingegneri Roma N. 20660
Ordine dei Geologi delle Marche — Fabrizio PONTONI Geologo Specialista N. 176 — Albo Sezione A
Ordine degli Ingegneri della Provincia di Caserta — Dott. Ing. MICHELE CURIALE N. 1679 "Sez. A" Settori Civile Ambientale, Industriale, Dell'Informazione

IL RESPONSABILE DEL PROCEDIMENTO
Ing. Iginio Farotti

2.1.3 - PEDEMONTANA DELLE MARCHE
3° stralcio funzionale: Castelraimondo nord - Castelraimondo sud
4° stralcio funzionale: Castelraimondo sud - innesto S.S.77 a Muccia
Muro di sostegno in SX dal km 3+310 al km 3+361 - Pianta e profilo
MURO DI CONTRORIPA
Muro di sostegno prefabbricato in SX dal km 2+447 al km 2+553 - Carpenteria

SCALA: *1:50*

DATA: *Marzo 2020*

Codice Unico di Progetto (CUP) **F12C03000050021**

Codice elaborato:

Opera	Tratto	Settore	CEE	WBS	Id. doc.	N. prog.	Rev.
L07 03	2I3	E	I6	MU0103	CRP	01	A

Nome File: L070321 3E16MU0103CRP01B

REV.	DATA	DESCRIZIONE	Redatto		Controllato	Approvato
A	Marzo 2020	Emissione PE	PROGIN	Q. Silvestri	S. Lieto	A. Grimaldi
B	Settembre 2020	Emissione a seguito istruttoria	PROGIN	Q. Silvestri	S. Lieto	A. Grimaldi
C						