PIANTA TOMBINO

Scala 1:50

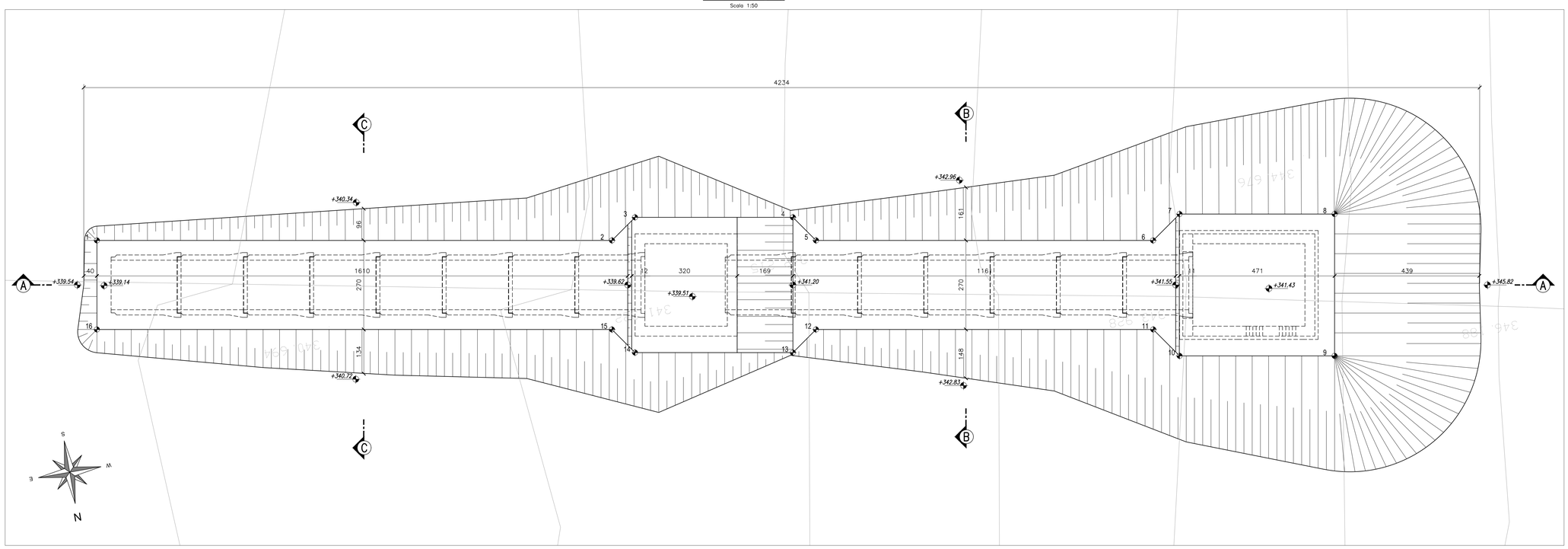

SEZIONE A–A TOMBINO

Scala 1:50

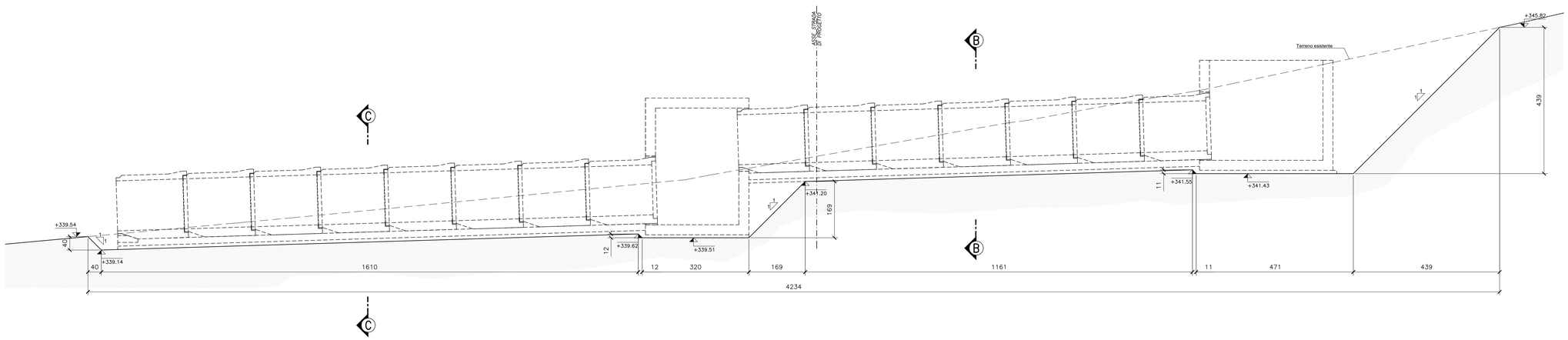

PUNTI	COORDINATE X,Y	
	X(EST)	Y(NORD)
1	2361845.3554	4782739.5185
2	2361829.9691	4782742.2184
3	2361829.1586	4782741.6499
4	2361824.4421	4782742.4776
5	2361823.8736	4782743.2880
6	2361813.8031	4782745.0551
7	2361812.8736	4782744.4060
8	2361808.2421	4782745.2187
9	2361808.9852	4782749.4540
10	2361813.6167	4782748.6413
11	2361814.2642	4782747.7155
12	2361824.3403	4782745.9474
13	2361825.1507	4782746.5159
14	2361829.8672	4782745.6882
15	2361830.4357	4782744.8778
16	2361845.8220	4782742.1779

SEZIONE B–B TOMBINO

Scala 1:50

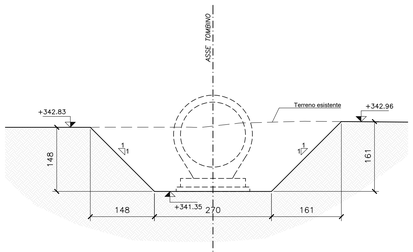

SEZIONE C–C TOMBINO

Scala 1:50

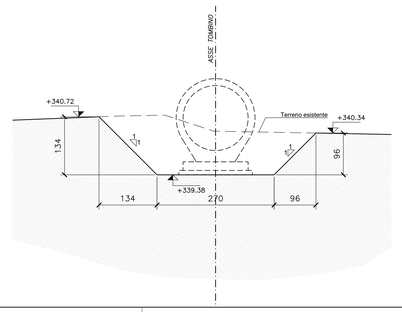

QUADRILATERO Marche Umbria S.p.A.

ASSE VIARIO MARCHE-UMBRIA
E QUADRILATERO DI PENETRAZIONE INTERNA
MAXI LOTTO 2

LAVORI DI COMPLETAMENTO DELLA DIREETTRICE PERUGIA ANCONA:
SS. 318 DI "VALFABBRICA", TRATTO PIANELLO -VALFABBRICA
SS. 76 "VAL D'ESINO", TRATTI FOSSATO VICO - CANCELLI E ALBACINA - SERRA SAN QUIRICO
"PEDEMONTANA DELLE MARCHE", TRATTO FABRIANO-MUCCIA-SFERCIA.

PROGETTO ESECUTIVO

CONTRAENTE GENERALE:
DIRPA 2 s.c.a r.l.

Il responsabile del Contraente Generale:
Ing. Federico Montanari

Il responsabile Integrazioni delle Prestazioni Specialistiche:
Ing. Salvatore Lieto

PROGETTAZIONE: *Associazione Temporanea di Imprese*

Mandataria: PROGETTAZIONE INTEGRATA PROGIN S.p.A.

Mandanti: LOMBARDI SA INGEGNERI CONSULENTI; LOMBARDI-REICO INGEGNERIA S.r.l.; SGAI s.r.l. di E.Fortani & C. Studio di Ingegneria e Geologia Applicata

RESPONSABILE DELLA PROGETTAZIONE PER L'A.T.I.:
Prof. Ing. Antonio Grimaldi

GEOLOGO
Dott. Geol. Fabrizio Pontoni

COORDINATORE DELLA SICUREZZA IN FASE DI PROGETTAZIONE:
Ing. Michele Curiale

IL RESPONSABILE DEL PROCEDIMENTO
Ing. Ignino Farotti

ORDINE DEGLI INGEGNERI ROMA Prof. Ing. ANTONIO GRIMALDI

ORDINE DEI GEOLOGI DELLE MARCHE Fabrizio PONTONI Geologo Specialista N. 170 ALBO SEZIONE A

COLLEGIO DEGLI INGEGNERI DELLA PROVINCIA DI COSENZA Dott. Ing. MICHELE CURIALE N. 1070 "Sez. A" Iscritti Dalla Verifica, Progettazione, Direzione Lavori, Coordinamento Sicurezza in Fase di Esecuzione

2.1.3 - PEDEMONTANA DELLE MARCHE
3° stralcio funzionale: Castelraimondo nord - Castelraimondo sud
4° stralcio funzionale: Castelraimondo sud - innesto S.S.77 a Muccia
OPERE IDRAULICHE
ASSE PRINCIPALE
Tombino Φ1500 alla prg. 5+429: Pianta scavi

SCALA: *1:50*

DATA: *Settembre 2020*

Codice Unico di Progetto (CUP) **F12C03000050021**

Codice elaborato:

Opera	Tratto	Settore	CEE	WBS	Id. doc.	N. prog.	Rev.
L0703	213	E	16	01000	09TV	02	A

Nome File: L0703213E1601000009TV02A

REV.	DATA	DESCRIZIONE	Redatto		Controllato	Approvato
A	Settembre 2020	Emissione a seguito istruttoria ANAS	PROGIN	M. Santi	S. Lieto	A. Grimaldi
B						
C						