PIANTA TOMBINO
Scala 1:50

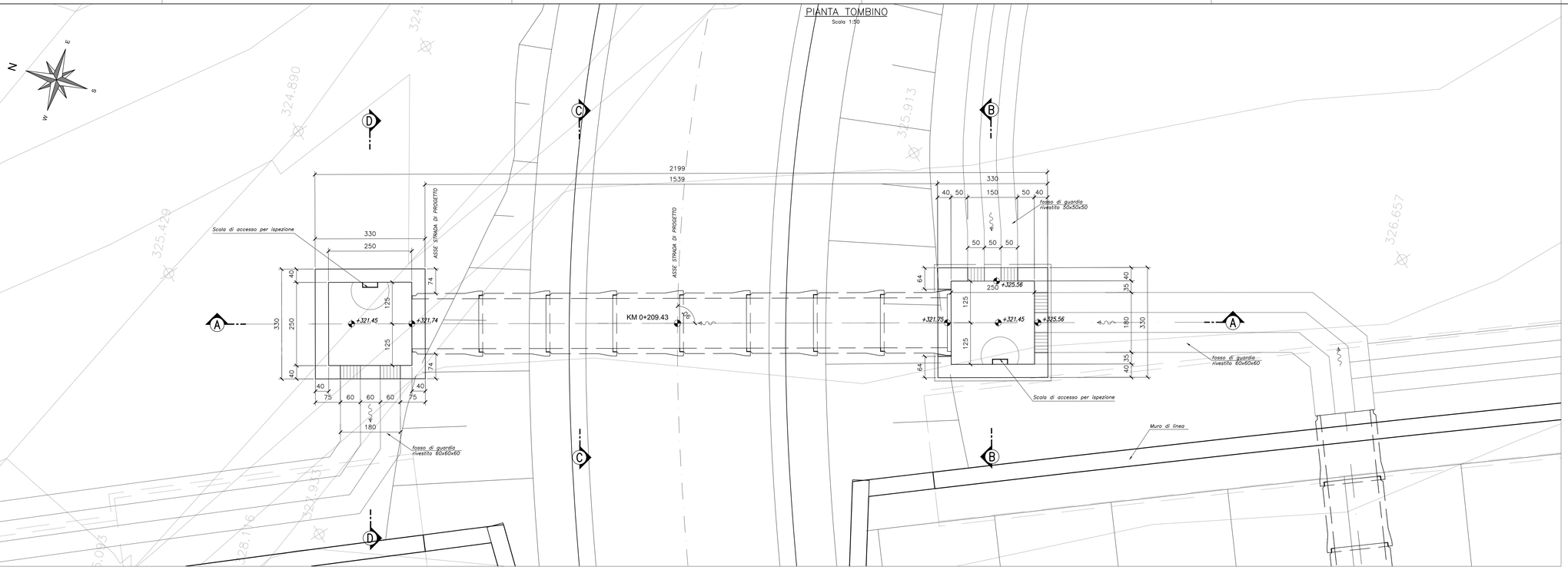

SEZIONE A–A TOMBINO
Scala 1:50

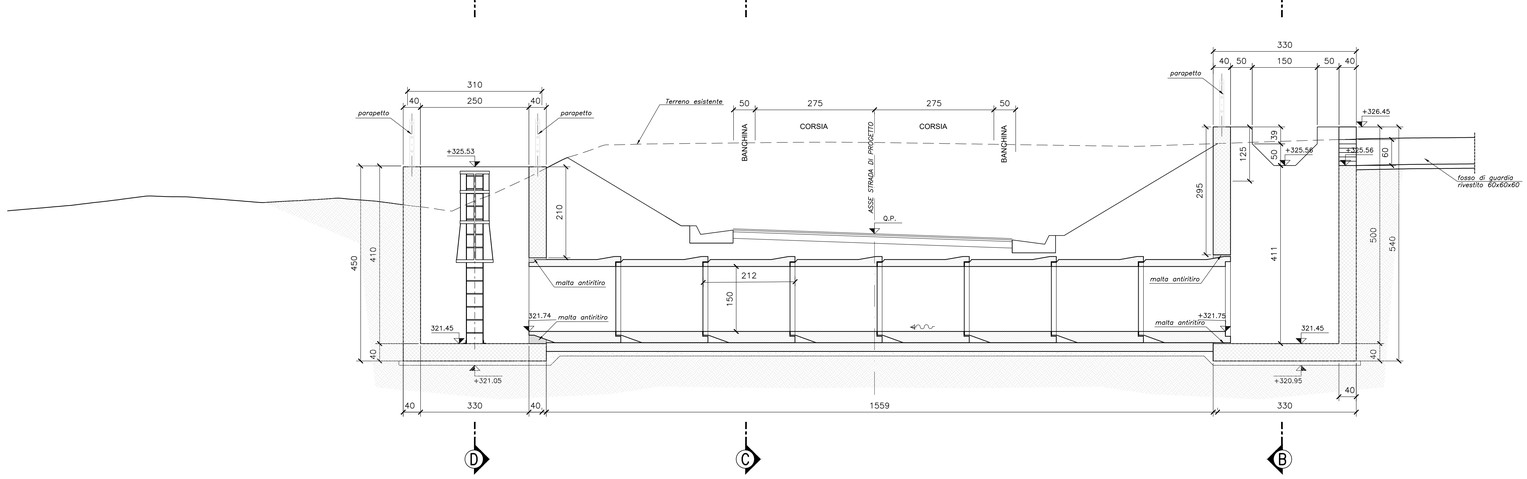

SEZIONE D–D TOMBINO
Scala 1:50

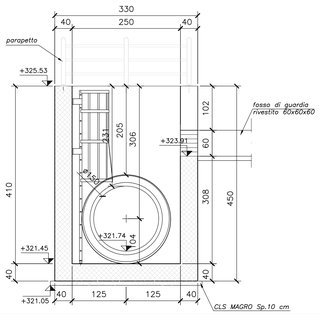

SEZIONE B–B TOMBINO
Scala 1:50

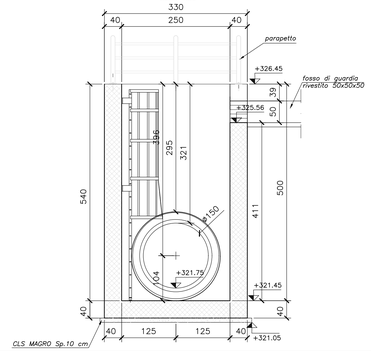

SEZIONE C–C TOMBINO
Scala 1:50

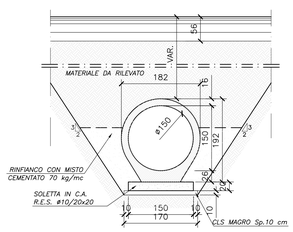

ELEMENTO PREFABBRICATO
Scala 1:50

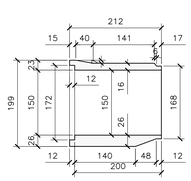

N.B.: PER LA TABELLA MATERIALI FARE RIFERIMENTO ALL'ELABORATO: L0703213E160M0000TVI01A

QUADRILATERO Marche Umbria S.p.A.

ASSE VIARIO MARCHE-UMBRIA E QUADRILATERO DI PENETRAZIONE INTERNA MAXI LOTTO 2

LAVORI DI COMPLETAMENTO DELLA DIRETTRICE PERUGIA ANCONA:
SS. 318 DI "VALFABBRICA", TRATTO PIANELLO -VALFABBRICA
SS. 76 "VAL D'ESINO", TRATTI FOSSATO VICO - CANCELLI E ALBACINA - SERRA SAN QUIRICO
"PEDEMONTANA DELLE MARCHE", TRATTO FABRIANO-MUCCIA-SFERCIA.

PROGETTO ESECUTIVO

CONTRAENTE GENERALE:	Il responsabile del Contraente Generale:	Il responsabile Integrazioni delle Prestazioni Specialistiche:
DIRPA 2 s.c.a r.l.	Ing. Federico Montanari	Ing. Salvatore Lieto

PROGETTAZIONE: Associazione Temporanea di Imprese
Mandataria: PROGETTAZIONE INTEGRATA PROGIN S.p.A.
Mandanti: LOMBARDI SA INGEGNERI CONSULENTI; LOMBARDI-REICO INGEGNERIA S.r.l.; SGAI s.r.l. di E.Forlani & C. Studio di Ingegneria e Geologia Applicata www.sgai.com

RESPONSABILE DELLA PROGETTAZIONE PER L'A.T.I.
Prof. Ing. Antonio Grimaldi
GEOLOGO
Dott. Geol. Fabrizio Pontoni
COORDINATORE DELLA SICUREZZA IN FASE DI PROGETTAZIONE
Ing. Michele Curiale

Dott. Ing. Antonio Grimaldi – Ordine degli Ingegneri Roma N. 20865
Ordine dei Geologi delle Marche – Fabrizio Pontoni – Geologo Specialista N. 176 – Albo Sezione A
Ordine degli Ingegneri della Provincia di Caserta – Dott. Ing. Michele Curiale N. 1879 "Sez. A" Iscritto in Albo Sezione Ordinaria Settore Civile Ambiente, Industriale, Dell'Informazione

IL RESPONSABILE DEL PROCEDIMENTO
Ing. Iginio Farotti

2.1.3 - PEDEMONTANA DELLE MARCHE
3° stralcio funzionale: Castelraimondo nord - Castelraimondo sud
4° stralcio funzionale: Castelraimondo sud - innesto S.S.77 a Muccia
OPERE IDRAULICHE
Viabilità poderale S.C. Rustano
Tombino Φ1500 alla prg. 0+209.43: Stralcio planimetrico, sezioni e carpenterie

SCALA: 1:50
DATA: Settembre 2020

Codice Unico di Progetto (CUP) **F12C03000050021**

Codice elaborato: L 0 7 0 3 2 1 3 E 1 6 0 1 0 0 6 1 T V I 0 1 B
Nome File: L0703213E160M0061TVI01B

REV.	DATA	DESCRIZIONE	Redatto		Controllato	Approvato
A	Marzo 2020	Emissione PE	PROGIN	M. Santi	S. Lieto	A. Grimaldi
B	Settembre 2020	Emissione a seguito istruttoria ANAS	PROGIN	M. Santi	S. Lieto	A. Grimaldi
C						