SEZIONI TIPO CON DOTAZIONI IMPIANTISTICHE
Scala 1:50

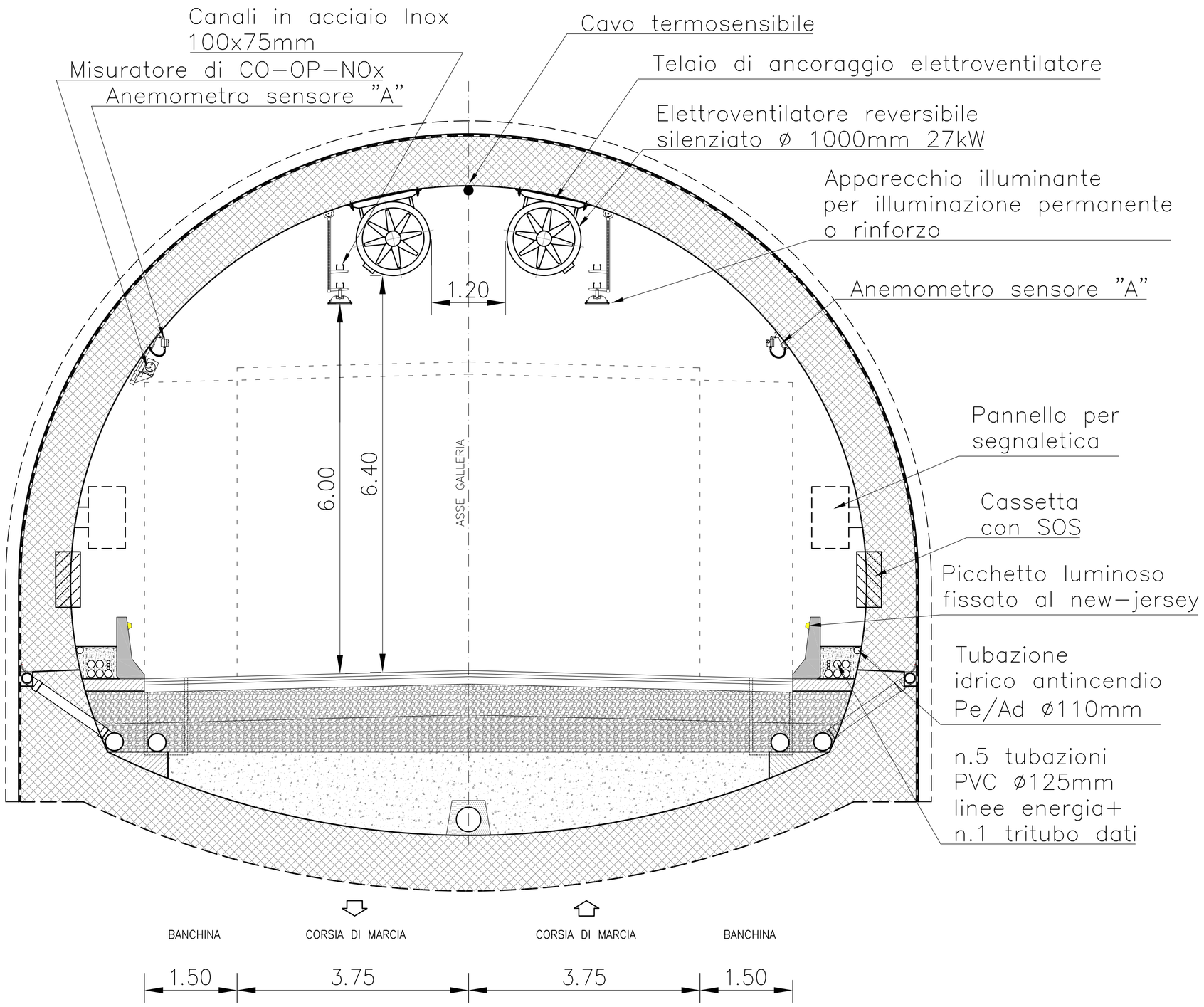

PARTICOLARE SISTEMA DI DERIVAZIONE PER ALIMENTAZIONE CORPI ILLUMINANTI
Scala 1:5

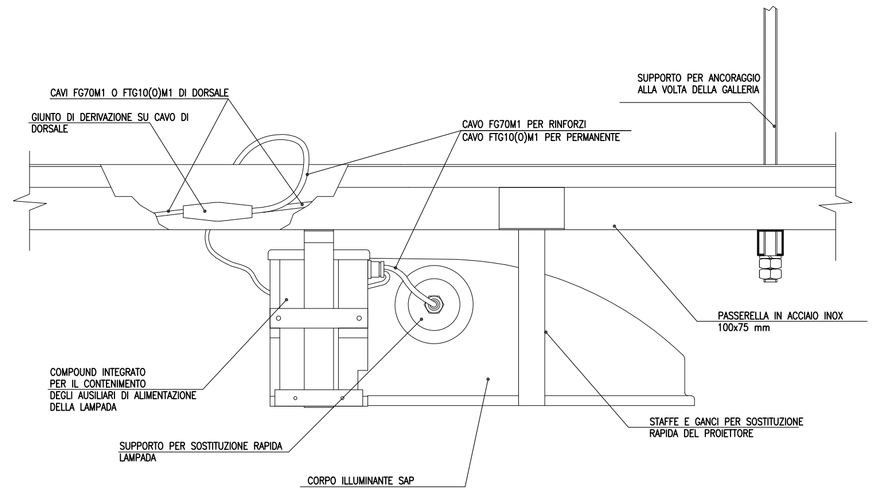

SCHEMA RISALITA CAVI IN GALLERIA
Fuori Scala

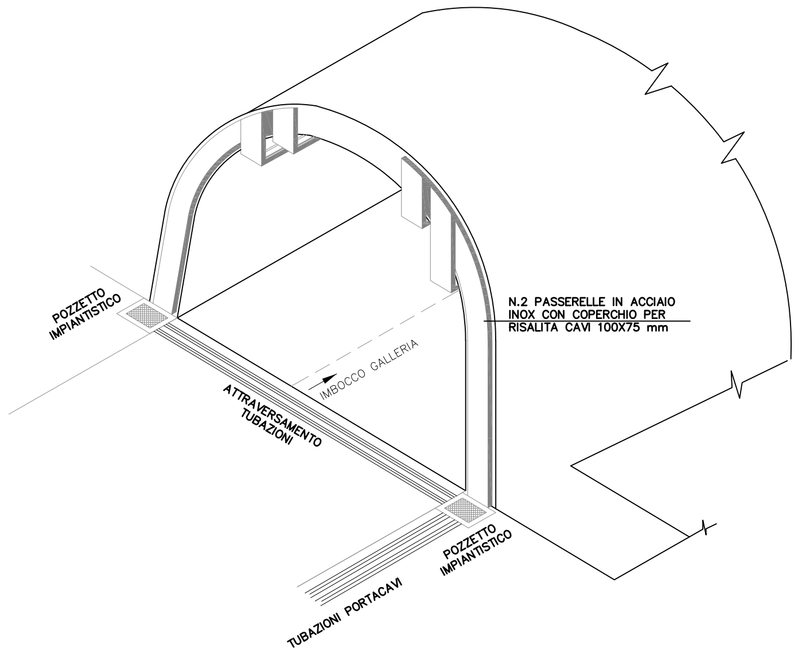

PARTICOLARE INSTALLAZIONE PASSERELLA PORTACAVI
Scala 1:5

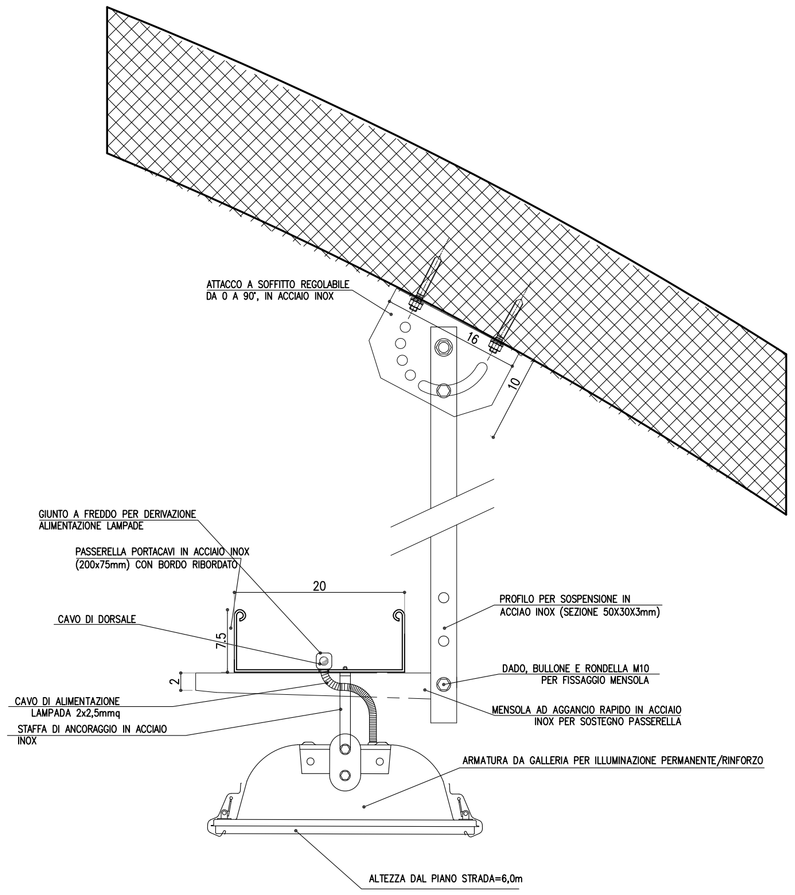

SEZIONE STRADALE TIPO
Scala 1:50

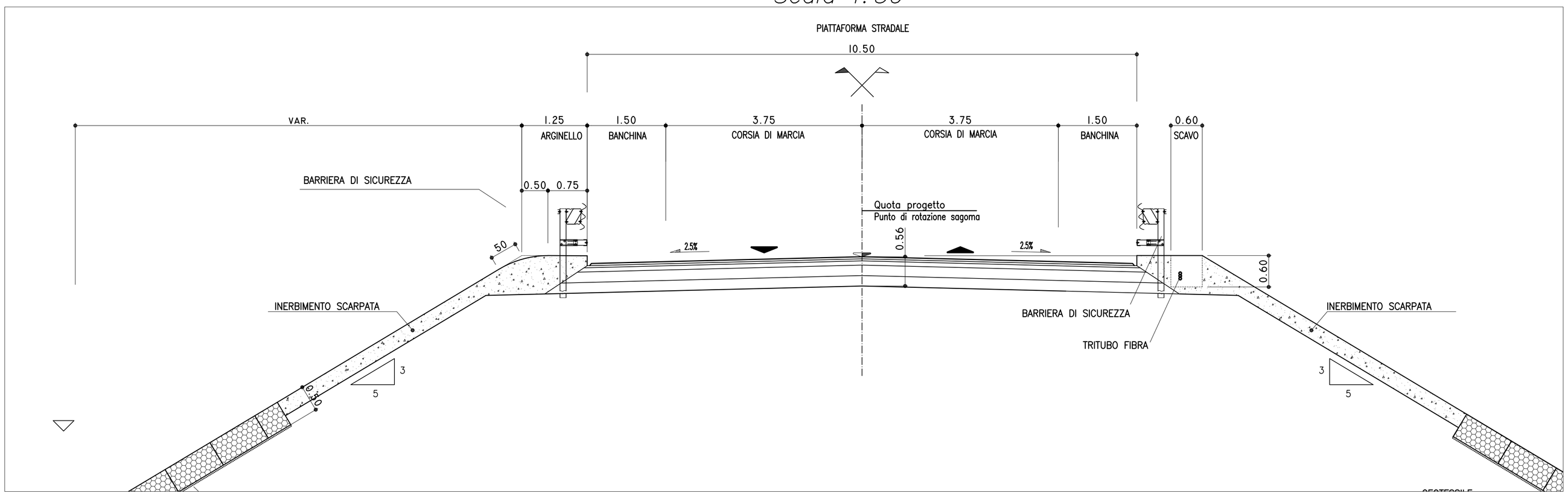

QUADRILATERO Marche Umbria S.p.A.

ASSE VIARIO MARCHE-UMBRIA
E QUADRILATERO DI PENETRAZIONE INTERNA
MAXI LOTTO 2

LAVORI DI COMPLETAMENTO DELLA DIRETTRICE PERUGIA ANCONA:
SS. 318 DI "VALFABBRICA", TRATTO PIANELLO -VALFABBRICA
SS. 76 "VAL D'ESINO", TRATTI FOSSATO VICO - CANCELLI E ALBACINA - SERRA SAN QUIRICO
"PEDEMONTANA DELLE MARCHE", TRATTO FABRIANO-MUCCIA-SFERCIA.

PROGETTO ESECUTIVO

CONTRAENTE GENERALE:	*Il responsabile del Contraente Generale:*	*Il responsabile Integrazioni delle Prestazioni Specialistiche:*
DIRPA 2 s.c.a r.l.	Ing. Federico Montanari	Ing. Salvatore Lieto

PROGETTAZIONE: *Associazione Temporanea di Imprese*

Mandataria: PROGETTAZIONE URBANICA INFRASTRUTTURE PROGIN S.p.A.

Mandanti: LOMBARDI SA INGEGNERI CONSULENTI; LOMBARDI-REICO INGEGNERIA S.r.l.; SGAI s.r.l. di E.Forlani & C. Studio di Ingegneria e Geologia Applicata — www.sgai.com

RESPONSABILE DELLA PROGETTAZIONE PER L'A.T.I.
Prof. Ing. Antonio Grimaldi
GEOLOGO
Dott. Geol. Fabrizio Pontoni
COORDINATORE DELLA SICUREZZA IN FASE DI PROGETTAZIONE
Ing. Michele Curiale

Dott. Ing. Antonio Grimaldi — Ordine Ingegneri Roma n. 20850
Ordine dei Geologi delle Marche — Fabrizio Pontoni, Geologo Specialista n. 176, Albo Sezione A
Ordine degli Ingegneri della Provincia di Caserta — Dott. Ing. Michele Curiale n. 1679 "Sez. A"

IL RESPONSABILE DEL PROCEDIMENTO
Ing. Iginio Farotti

2.1.3 - PEDEMONTANA DELLE MARCHE
3° stralcio funzionale: Castelraimondo nord - Castelraimondo sud
4° stralcio funzionale: Castelraimondo sud - innesto S.S.77 a Muccia
IMPIANTI TECNOLOGICI
Tipologici
Sezioni tipo con dotazioni impiantistiche

SCALA: *Varie*
DATA: *Marzo 2020*

Codice Unico di Progetto (CUP) **F12C03000050021**

Codice elaborato:

Opera	Tratto	Settore	CEE	WBS	Id. doc.	N. prog.	Rev.
L 0 7 0 3	2 1 3	E	2 1	I M 0 0 0 0	S Z T	0 1	A

Nome File: L070321 3E21IM0000SZT1_A

REV.	DATA	DESCRIZIONE	Redatto		Controllato	Approvato
A	Marzo 2020	Emissione PE	PROGIN	M. De Iorio	S. Lieto	A. Grimaldi
B						
C						