LEGENDA TRACCIATO

— — — —	LIMITI CARREGGIATE
— · — · —	ASSE MEZZERIA GALLERIA
Q.E.	SEMI-ETTOMETRICHE

LEGENDA

	QUADRO ELETTRICO PRINCIPALE
QSN	QUADRO DISTRIBUZIONE ELETTRICA IN ARMADIO SOS
CC	CENTRALINA DI CONTROLLO E GESTIONE DATI
SOS	POSTAZIONE S.O.S. CON PANNELLO RIO
T.S.	TELEFONO DI SISTEMA
I/O	MORSETTIERA "REMOTATA" POSTAZIONE S.O.S.
— — — —	RETE IN FIBRA OTTICA ETHERNET
	POZZETTO DI DERIVAZIONE/INFILAGGIO dim. 1200x600mm

ORIENTAMENTO VERSO DI ENTRATA: SUD-EST

SCALA X=1:1000; Y=1:100

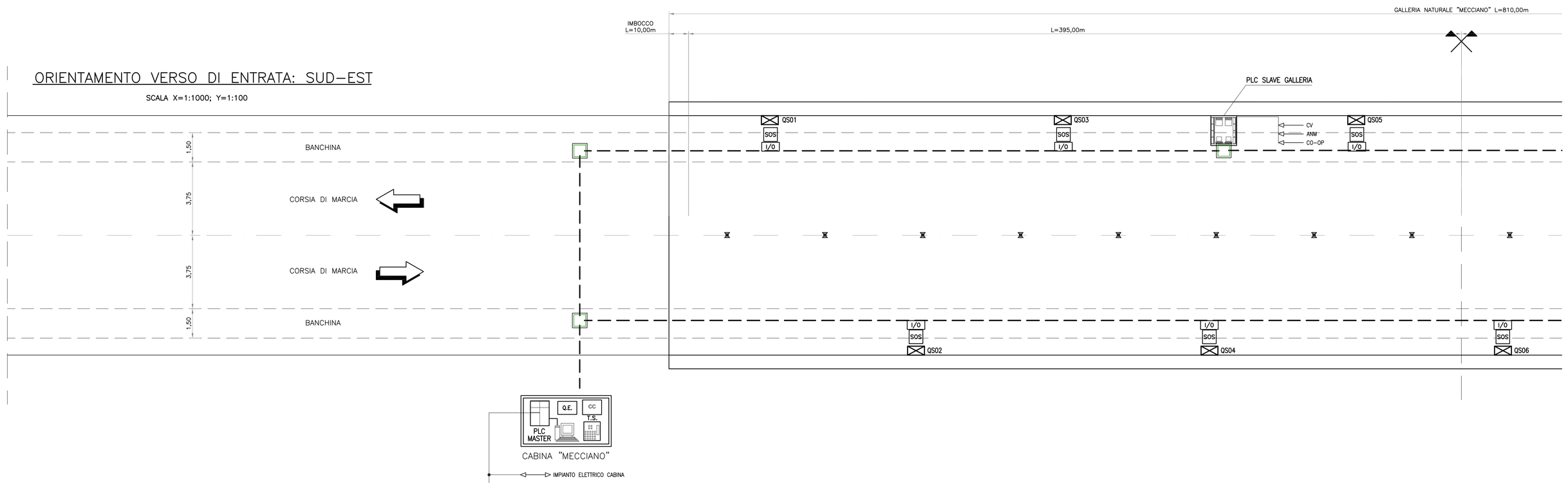

ORIENTAMENTO VERSO DI ENTRATA: NORD

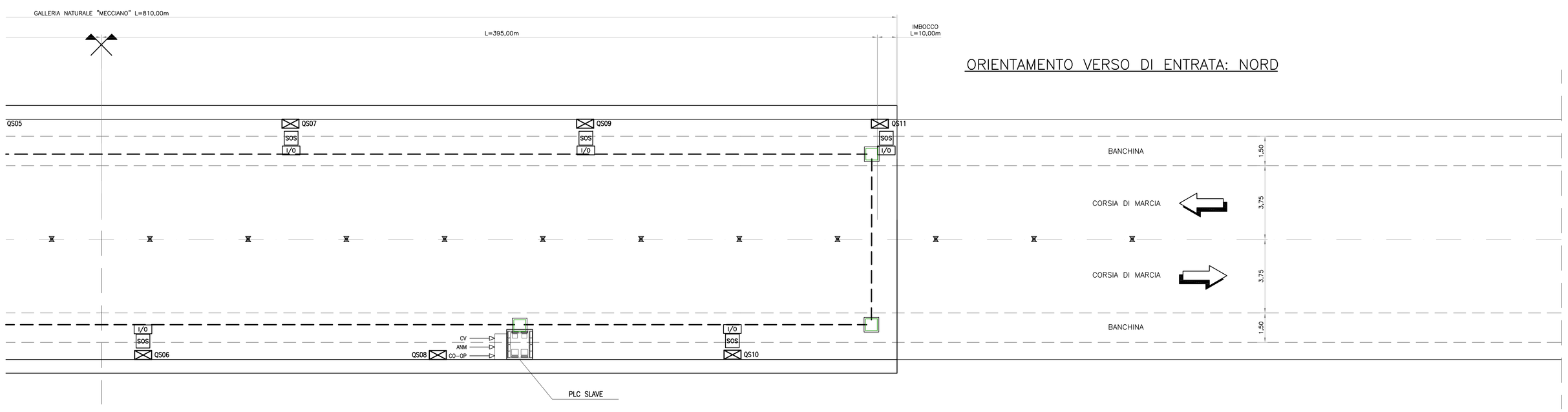

SEZIONE TIPO

Scala 1:100

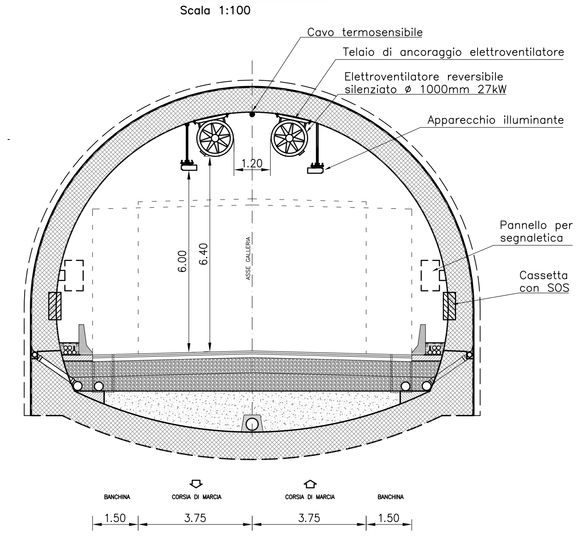

TIPICO DELLE CONNESSIONI IN GALLERIA

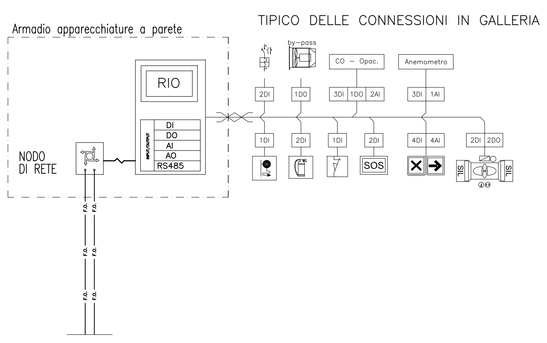

TIPICO DELLE CONNESSIONI IN CABINA

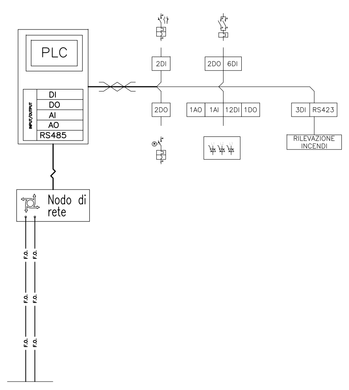

QUADRILATERO Marche Umbria S.p.A.

ASSE VIARIO MARCHE-UMBRIA
E QUADRILATERO DI PENETRAZIONE INTERNA
MAXI LOTTO 2

LAVORI DI COMPLETAMENTO DELLA DIRETTRICE PERUGIA ANCONA:
SS. 318 DI "VALFABBRICA", TRATTO PIANELLO-VALFABBRICA
SS. 76 "VAL D'ESINO", TRATTI FOSSATO VICO - CANCELLI E ALBACINA - SERRA SAN QUIRICO
"PEDEMONTANA DELLE MARCHE", TRATTO FABRIANO-MUCCIA-SFERCIA.

PROGETTO ESECUTIVO

CONTRAENTE GENERALE:	*Il responsabile del Contraente Generale:*	*Il responsabile Integrazioni delle Prestazioni Specialistiche:*
DIRPA 2 s.c.a r.l.	Ing. Federico Montanari	Ing. Salvatore Lieto

PROGETTAZIONE: *Associazione Temporanea di Imprese*

Mandataria: PROGIN S.p.A.

Mandanti: LOMBARDI SA INGEGNERI CONSULENTI; LOMBARDI-REICO INGEGNERIA S.r.l.; SGAI s.r.l. di E.Forlani & C. Studio di Ingegneria e Geologia Applicata

RESPONSABILE DELLA PROGETTAZIONE PER L'A.T.I.
Prof. Ing. Antonio Grimaldi

GEOLOGO
Dott. Geol. Fabrizio Pontoni

COORDINATORE DELLA SICUREZZA IN FASE DI PROGETTAZIONE
Ing. Michele Curiale

IL RESPONSABILE DEL PROCEDIMENTO
Ing. Iginio Farotti

2.1.3 - PEDEMONTANA DELLE MARCHE
3° stralcio funzionale: Castelraimondo nord - Castelraimondo sud
4° stralcio funzionale: Castelraimondo sud - innesto S.S.77 a Muccia
IMPIANTI TECNOLOGICI
Impianti galleria naturale Mecciano
Impianto di telecontrollo, impianto SOS, rete incendio

SCALA: *1:1000/100*

DATA: *Marzo 2020*

Codice Unico di Progetto (CUP) **F12C03000050021**

Codice elaborato: Opera L0 Tratto 7 Settore 0 CIE 3 Sett. E 2 Tip. 2 Liv. 1 WBS M6 Sott. 0 Doc. 7 Tip. V Liv. I N. prog. 0 Rev. 1 A

Nome File: L070203E2I1M6070TV01_A

REV.	DATA	DESCRIZIONE	Redatto		Controllato	Approvato
A	Marzo 2020	Emissione PE	PROGIN	M. De Iorio	S. Lieto	A. Grimaldi
B						
C						