STRALCIO PLANIMETRICO
SCALA 1:500

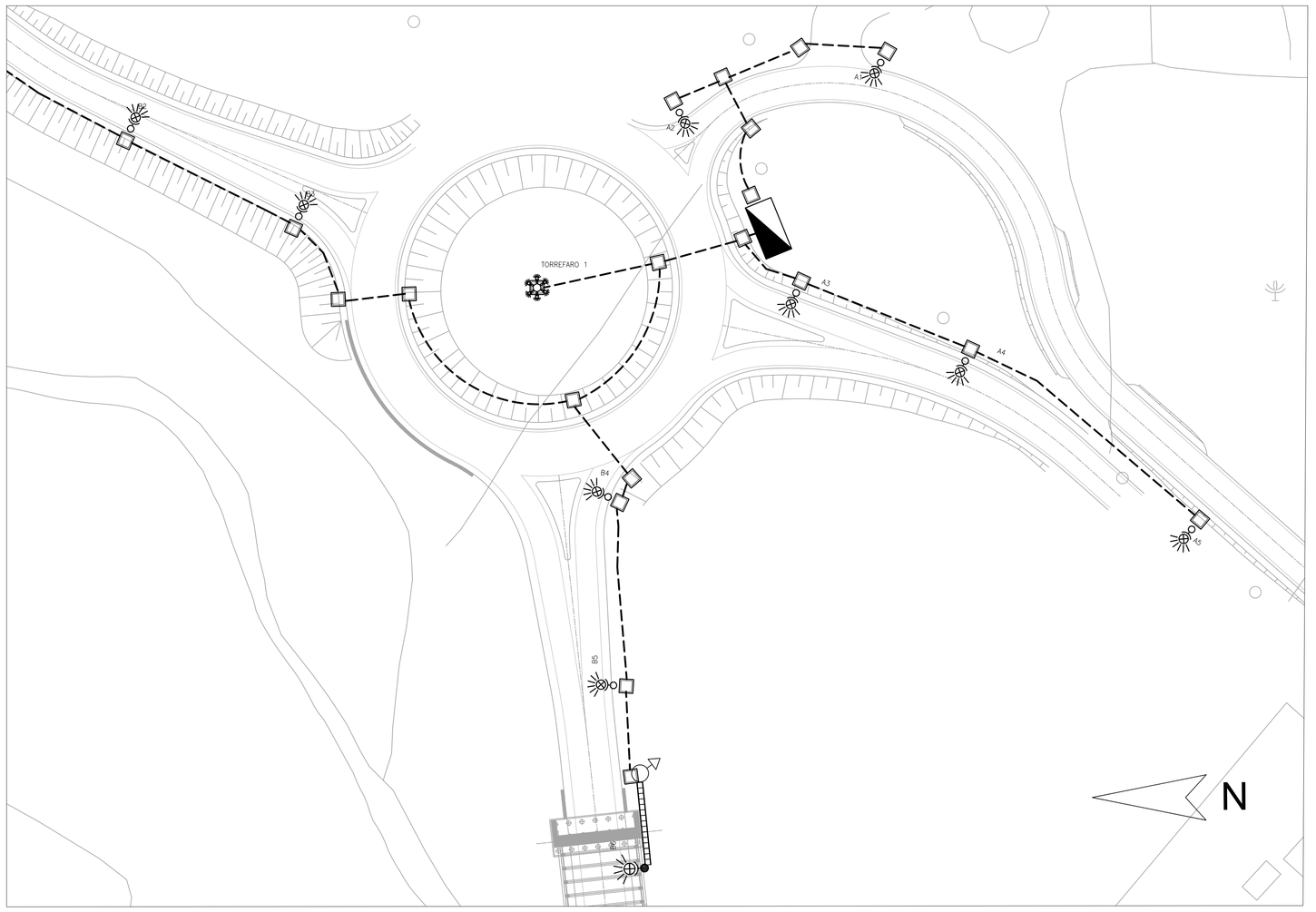

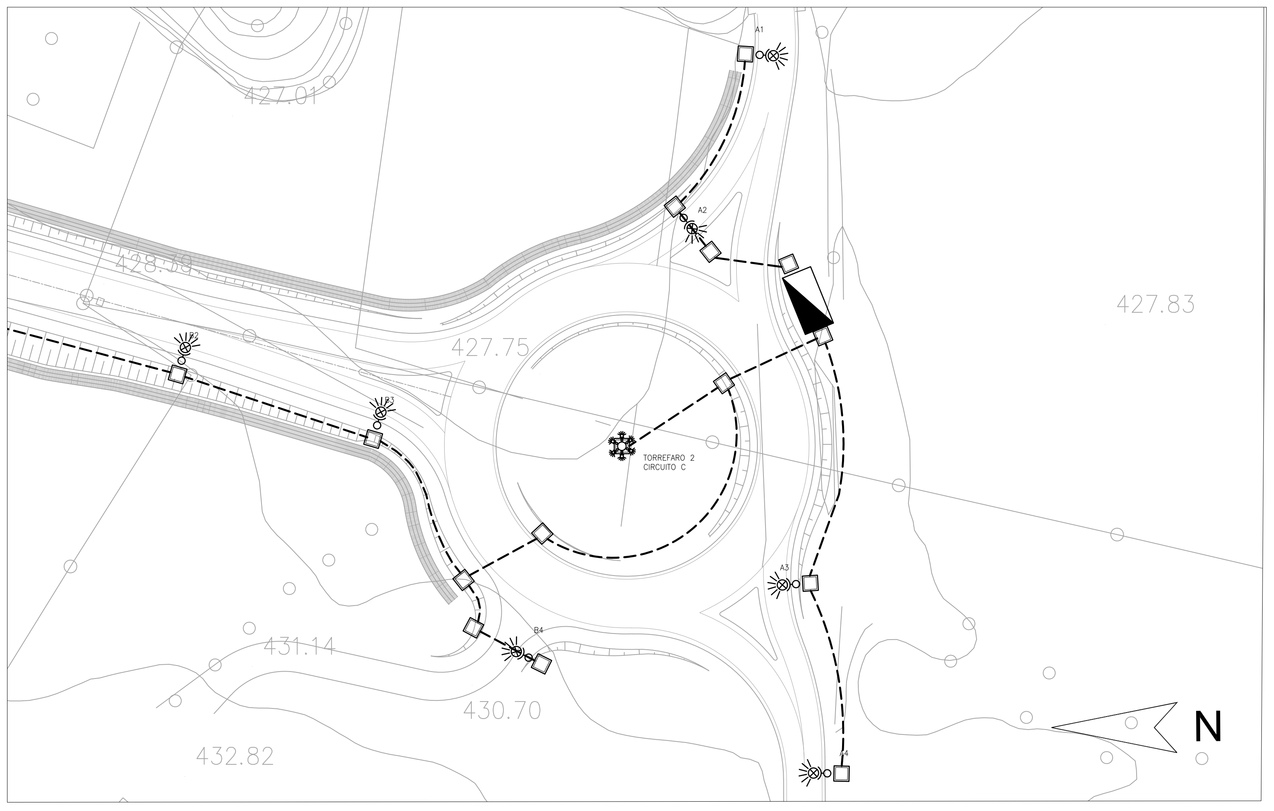

ARMADIO STRADALE QUADRO ELETTRICO – SCALA 1:20

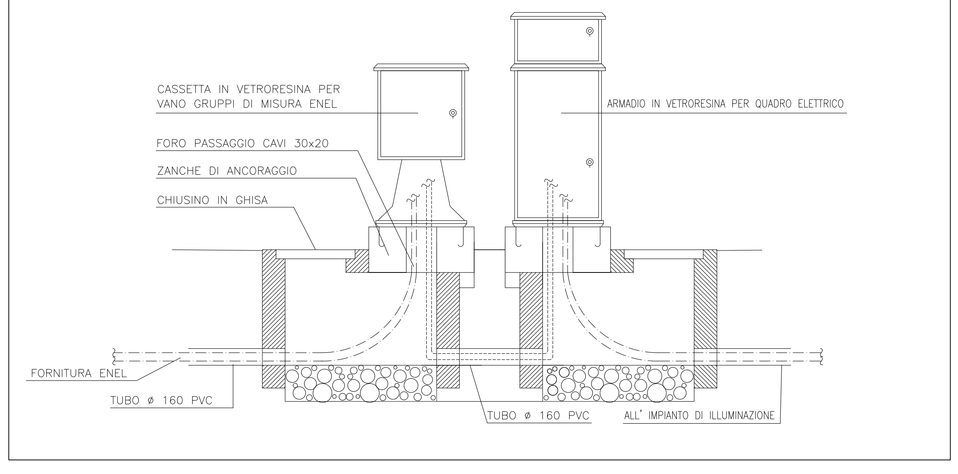

SCHEMA A BLOCCHI ALIMENTAZIONE ELETTRICA – ROTATORIA BY–PASS DI RO MUCCIA 1

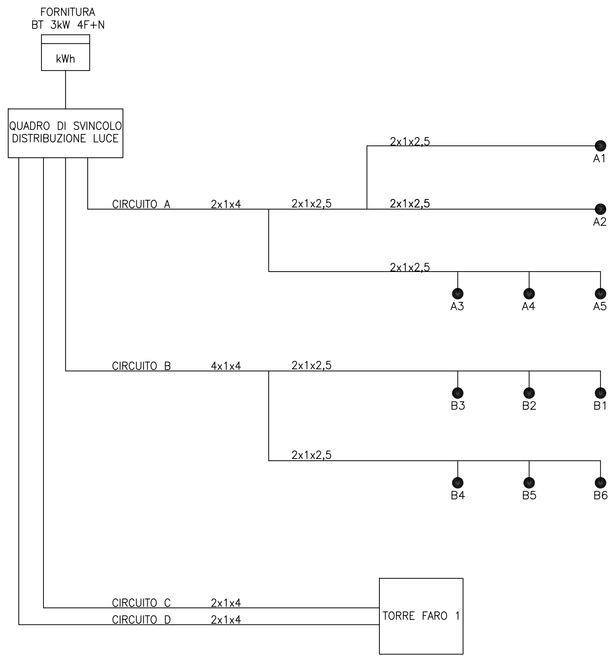

SCHEMA A BLOCCHI ALIMENTAZIONE ELETTRICA – ROTATORIA BY–PASS DI RO MUCCIA 2

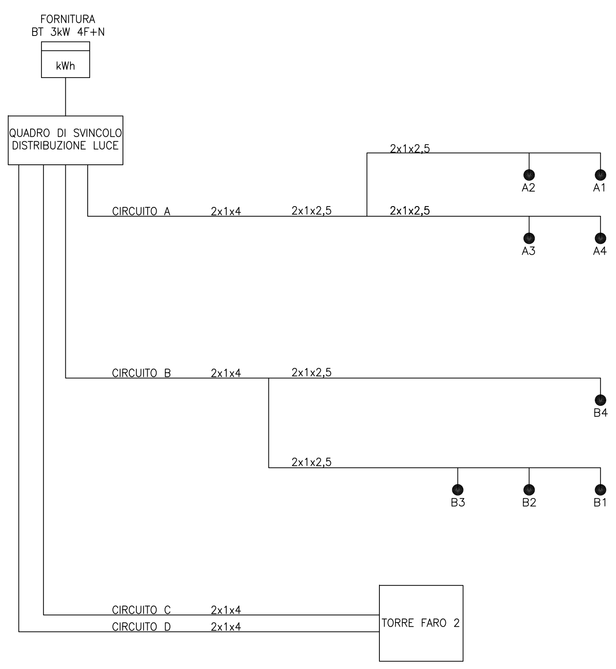

PARTICOLARE
PALO ILLUMINAZIONE

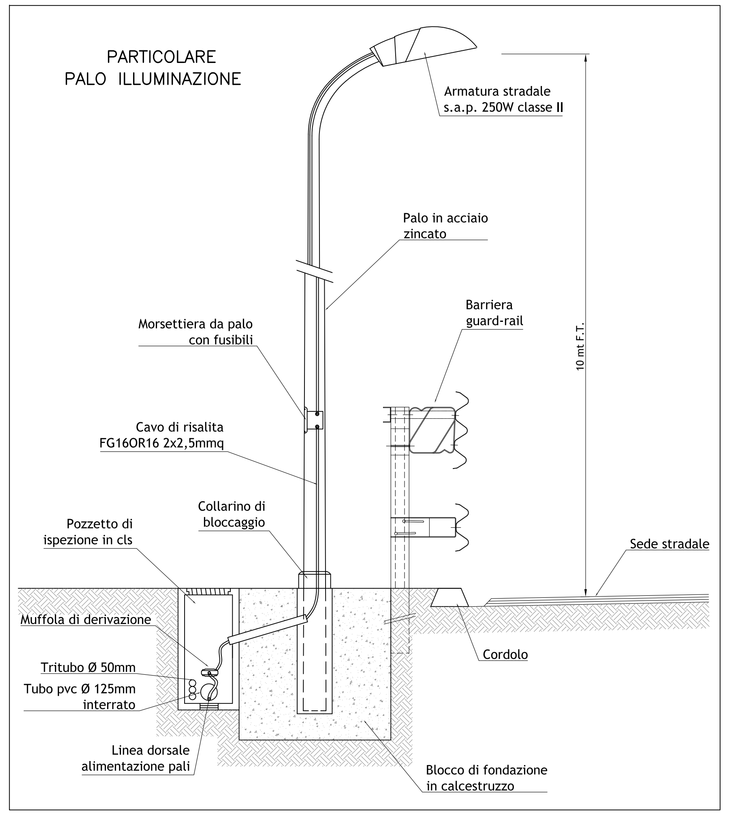

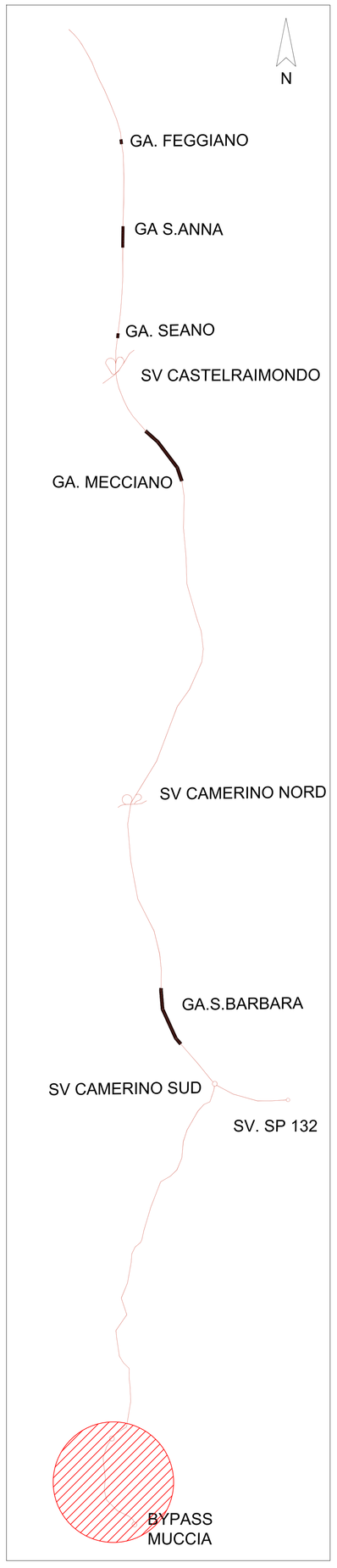

LEGENDA

	QUADRO ELETTRICO
	POZZETTO 60X60
	PROIETTORE OTTICA SIMMETRICA CON LAMPADA 150 W NaAP IN CLASSE 2 SU PASSERELLA IN SOTTOVIA
	APPARECCHIO LED CON OTTICA STRADALE 83 W, 11800 lm, 4000 K, CLASSE II PALO SU PIASTRA HFT 9 m CON SBRACCIO 1,5 m
	APPARECCHIO LED CON OTTICA STRADALE 83 W, 11800 lm, 4000 K, CLASSE II PALO SU RILEVATO HFT 9 m CON SBRACCIO 1,5 m
	APPARECCHIO LED CON OTTICA STRADALE 66 W, 9800 lm, 4000 K, CLASSE II PALO SU RILEVATO HFT 9 m CON SBRACCIO 1,5 m (fotoforio SP 132)
	TORREFARO HFT 20 m TORREFARO 1 – BY PASS MUCCIA COMPOSTA DA: 6 APPARECCHI LED CON OTTICA ASIMMETRICA 336W, 41100 lm TORREFARO 2– BY PASS MUCCIA COMPOSTA DA: 4 APPARECCHI LED CON OTTICA ASIMMETRICA 336W, 41100 lm TORREFARO 3 – SP 132 COMPOSTA DA: 4 APPARECCHI LED CON OTTICA ASIMMETRICA 235W, 28700lm TORREFARO 4 – CAMERINO SUD COMPOSTA DA: 7 APPARECCHI LED CON OTTICA ASIMMETRICA 336W, 41100 lm
	CAVIDOTTO PVC Ø125 E TRITUBO ø50
	CANALE METALLICO 200x75 mm PER RETE ELETTRICA E FIBRA OVE PRESENEI
	MONTANTE

LEGENDA SCHEMA A BLOCCHI

TR	TOROIDE DIFFERENZIALE
Q0	INTERRUTTORE GENERALE
T1–3	TRASFORMATORE AMPEROMETRICO
K1	CONTATTORE DI LINEA
T/L1–3	UNITA' DI REGOLAZIONE
K0	DIFFERENZIALE A RIARMO AUTOMATICO
Y0	BOBINA DI SGANCIO
A/L1–3	SCHEDA RELE'
Q1	INTERRUTTORI AUSILIARI
SGL	MODULO A MICROPROCESSORE
S2	SELETTORE MANUALE/AUTOMATICO
P1	INTERRUTTORE CREPUSCOLARE
FC	FOTORESISTENZA CREPUSCOLARE
QPn	INTERRUTTORI PROTEZIONE LINEE LAMPADE E CONTATTORI DI COMANDO

QUADRILATERO Marche Umbria S.p.A.

ASSE VIARIO MARCHE-UMBRIA
E QUADRILATERO DI PENETRAZIONE INTERNA
MAXI LOTTO 2

LAVORI DI COMPLETAMENTO DELLA DIRETTRICE PERUGIA ANCONA:
SS. 318 DI "VALFABBRICA", TRATTO PIANELLO -VALFABBRICA
SS. 76 "VAL D'ESINO", TRATTI FOSSATO VICO - CANCELLI E ALBACINA - SERRA SAN QUIRICO
"PEDEMONTANA DELLE MARCHE", TRATTO FABRIANO-MUCCIA-SFERCIA.

PROGETTO ESECUTIVO

CONTRAENTE GENERALE:	*Il responsabile del Contraente Generale:*	*Il responsabile Integrazioni delle Prestazioni Specialistiche:*
DIRPA 2 s.c.a r.l.	Ing. Federico Montanari	Ing. Salvatore Lieto

PROGETTAZIONE: Associazione Temporanea di Imprese
Mandataria: PROGIN S.p.A. — *Mandanti:* LOMBARDI SA INGEGNERI CONSULENTI; LOMBARDI-REICO INGEGNERIA S.r.l.; SGAI s.r.l. di E.Fortani & C. Studio di Ingegneria e Geologia Applicata

RESPONSABILE DELLA PROGETTAZIONE PER L'A.T.I.
Prof. Ing. Antonio Grimaldi
GEOLOGO
Dott. Geol. Fabrizio Pontoni
COORDINATORE DELLA SICUREZZA IN FASE DI PROGETTAZIONE
Ing. Michele Curiale
IL RESPONSABILE DEL PROCEDIMENTO
Ing. Iginio Farotti

ORDINE DEGLI INGEGNERI DELLA PROVINCIA DI ROMA – Prof. Ing. Antonio Grimaldi – Ordine degli Ingegneri della Provincia di Roma n. 20000
ORDINE DEI GEOLOGI DELLE MARCHE – Dott. Geol. Fabrizio PONTONI – Geologo Specialista – Iscr. 176 – ALBO SEZIONE A
ORDINE DEGLI INGEGNERI DELLA PROVINCIA DI CASERTA – Dott. Ing. MICHELE CURIALE – N. 8139 "Sez. A" settore Civile Ambiente Architettura Pianificazione

2.1.3 - PEDEMONTANA DELLE MARCHE
3° stralcio funzionale: Castelraimondo nord - Castelraimondo sud
4° stralcio funzionale: Castelraimondo sud - innesto S.S.77 a Muccia
IMPIANTI TECNOLOGICI
Illuminazione svincoli
Rotatoria By-Pass di Muccia - Impianto di illuminazione - Schema elettrico

SCALA: *1:500*
DATA: *Marzo 2020*

Codice Unico di Progetto (CUP) **F12C03000050021**

Codice elaborato: L 0 7 0 2 2 2 3 E 2 2 I M 3 0 0 4 0 P T 0 0 T A
Nome File: L070222E22IM3004OPT00_A

REV.	DATA	DESCRIZIONE	Redatto		Controllato	Approvato
A	Marzo 2020	Emissione PE	PROGIN	M. De Iorio	S. Lieto	A. Grimaldi
B						
C						