DOCUMENTI DI RIFERIMENTO	N.

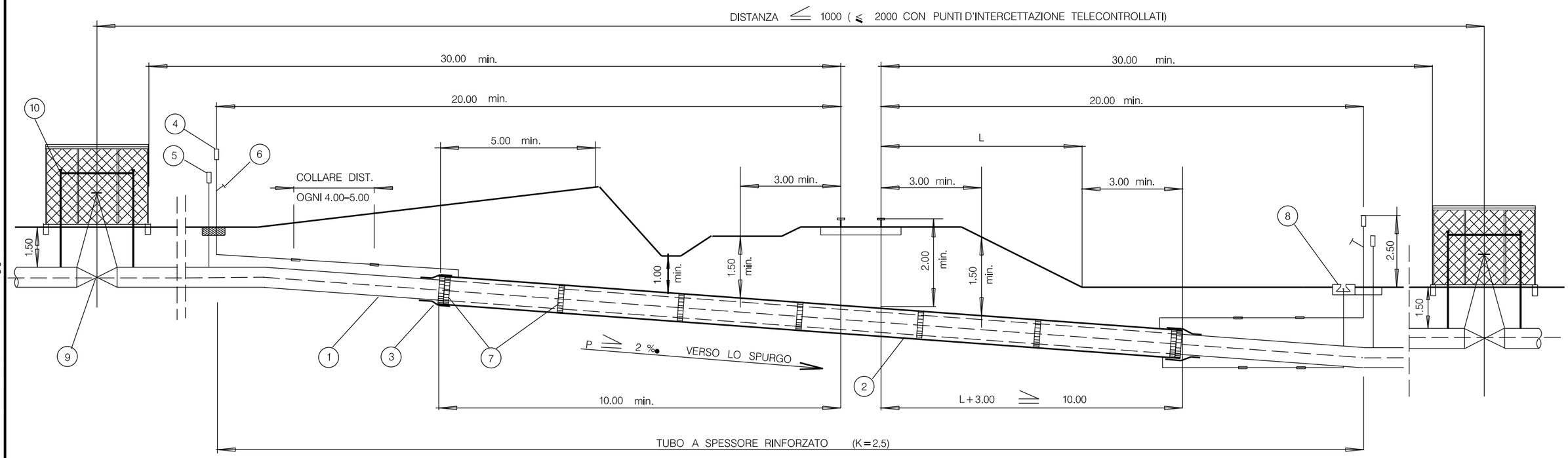

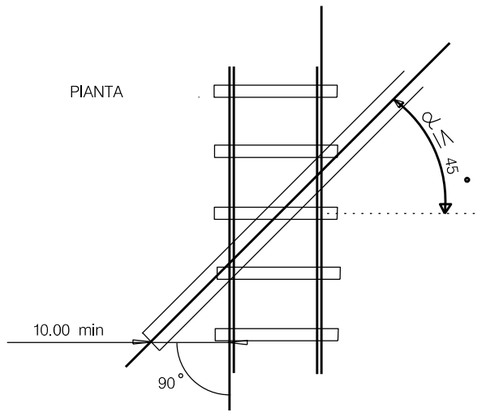

LEGENDA

1 TUBO CALCOLATO SECONDO DECRETO MINISTERIALE
2 TUBO DI PROTEZIONE TRATTATO ESTERNAMENTE CON RESINA POLIURETANO – CATRAME CATALIZZATO (PROTEGOL UT 32 –10)
3 ANELLO DI CHIUSURA TERMORESTRINGENTE
4 APPARECCHIO DI SFIATO
5 CASSETTA E PIANTANA PER PRESE DI CONTROLLO STATO ELETTRICO E PER EVENTUALI DISPOSITIVI DI PROTEZIONE CATODICA DELLA CONDOTTA E DEL TUBO DI PROTEZIONE
6 PRESA SEGNALAZIONE FUGA GAS
7 DISTANZIATORI ISOLANTI A COLLARE
8 APPARECCHIATURA DI SPURGO DEL TUBO DI PROTEZIONE
9 PUNTI D'INTERCETTAZIONE
10 PRESA MANOMETRO

LE MISURE SONO ESPRESSE IN METRI

Rev.	DATA	DESCRIZIONE	ELABORATO	VERIFICATO	APPROVATO
2	30/07/2020	EMISSIONE PER ENTI	S.PALMIERI	G.GOTTI	G. CICCARELLI
1	NOVEMBRE 2019	EMISSIONE PER PERMESSI	S.PALMIERI	G.GOTTI	G. CICCARELLI
0	14/11/2019	EMISSIONE PER COMMENTI	S.PALMIERI	G.GOTTI	G. CICCARELLI

snam

PROGETTISTA techfem
Rif.TFM: 011-PJM5-013-10-DT-D-5315

COMMESSA NR/19469

CODICE TECNICO --

Metanodotto:

Allacciamento A2A Energiefuture di Monfalcone (GO)
DN 300 (12") - DP 75 bar

DIS. N. 10-DT-D-5315

REVISIONE 2

ATTRAVERSAMENTO INTERRATO TIPO DI FERROVIE

FG. 1 DI 1

SCALA NTS

Il presente disegno e' di proprieta' aziendale - La Societa' tutelera' i propri diritti a termine di legge.