DOCUMENTI DI RIFERIMENTO	N.

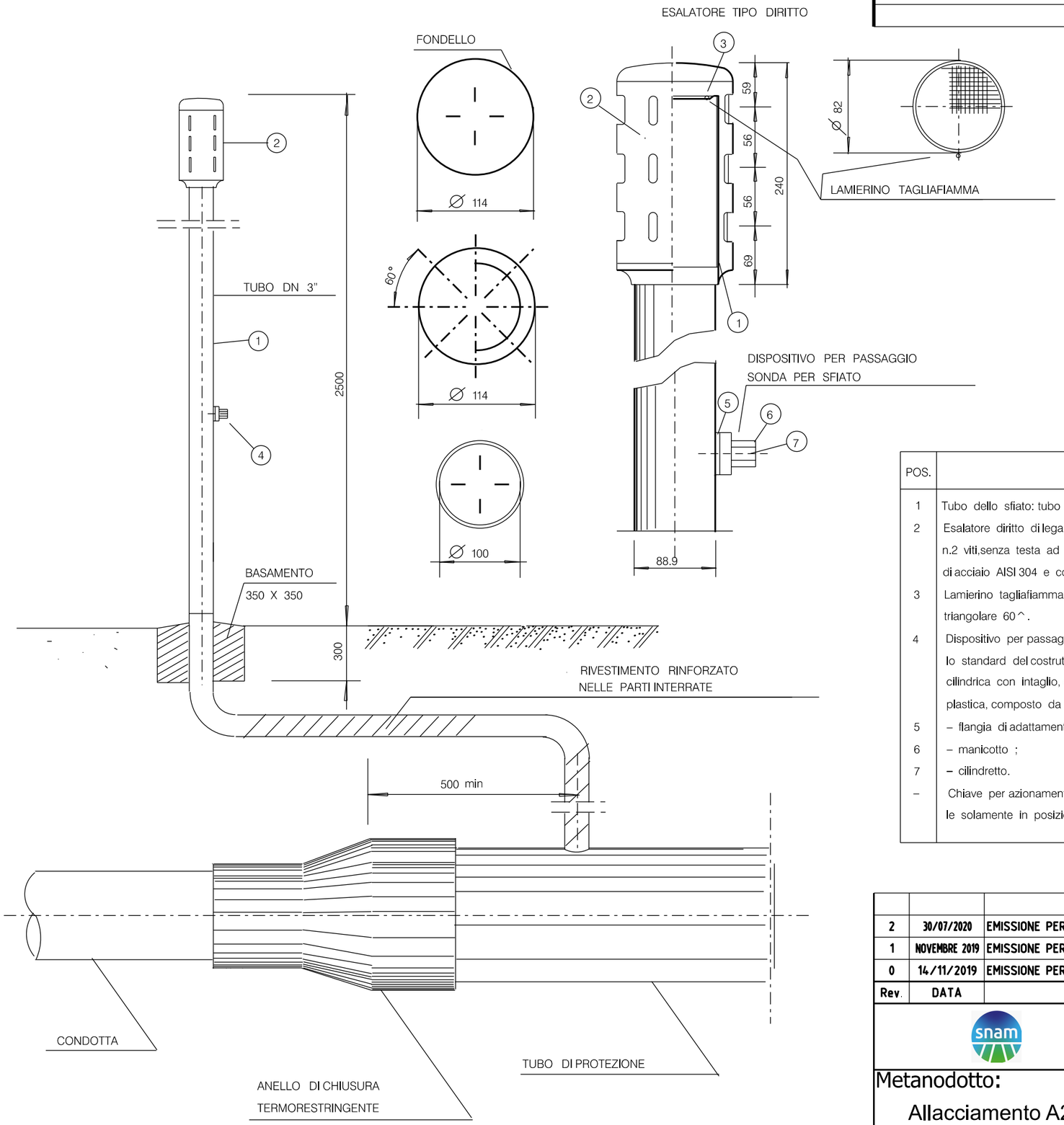

POS.	DENOMINAZIONE	MATERIALI
1	Tubo dello sfiato: tubo D=88.9 mm, t=3 mm.	Fe 33 UNI 7288–74
2	Esalatore diritto di lega (dis.SNAM n.96578 ind.2) completo di n.2 viti,senza testa ad esagono incassato ed estremita'conica di acciaio AISI 304 e copriviti di plastica.	GD ALSI 12 UNI 5076
3	Lamierino tagliafiamma sp.=0.5 mm, fori 0=1 mm, passo 2 mm triangolare 60^.	AISI 316
4	Dispositivo per passaggio sonda per sfiato DN 80 secondo lo standard del costruttore, completo di n.2 viti, a testa cilindrica con intaglio, di acciaio AISI 304 e copriviti di plastica, composto da :	
5	– flangia di adattamento per tubo D=88.9 mm ;	Nylon 6–6
6	– manicotto ;	GD ALSI 12 UNI 5076
7	– cilindretto.	Nylon 6–6
–	Chiave per azionamento dispositivo di cui alla pos. 4, estraibile solamente in posizione di chiusura del dispositivo stesso.	GD ALSI 12 UNI 5076

Rev.	DATA	DESCRIZIONE	ELABORATO	VERIFICATO	APPROVATO
2	30/07/2020	EMISSIONE PER ENTI	S.PALMIERI	G.GOTTI	G. CICCARELLI
1	NOVEMBRE 2019	EMISSIONE PER PERMESSI	S.PALMIERI	G.GOTTI	G. CICCARELLI
0	14/11/2019	EMISSIONE PER COMMENTI	S.PALMIERI	G.GOTTI	G. CICCARELLI

snam

PROGETTISTA techfem
Rif.TFM: 011-PJM5-013-10-DT-D-5327

COMMESSA NR/19469

CODICE TECNICO --

Metanodotto:

Allacciamento A2A Energiefuture di Monfalcone (GO)
DN 300 (12") - DP 75 bar

DIS. N. 10-DT-D-5327

REVISIONE 2

PARTICOLARI DI MONTAGGIO TUBO DI SFIATO

FG. 1 DI 1

SCALA NTS

LE MISURE SONO ESPRESSE IN MILLIMETRI

Il presente disegno e' di proprieta' aziendale - La Societa' tutelera' i propri diritti a termine di legge.