DETTAGLIO DI MARGINE CON BARRIERA IN RILEVATO E PACCHETTO DI PAVIMENTAZIONE

CLASSE DI CONTENIMENTO (D. MIN. LL. PP. 3/6/98) : H2(Lc =288 KJ)
SCALA 1:20

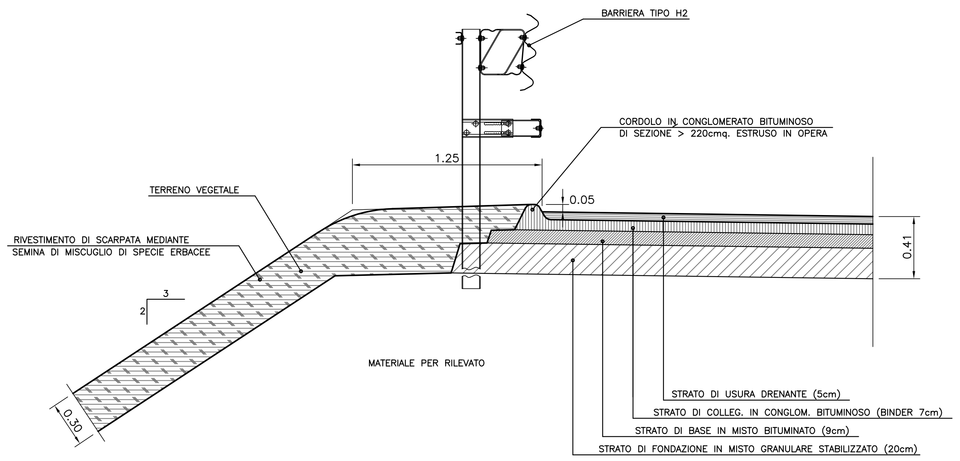

DATI PER TERRENI CON PORTANZA MEDIO/BASSA

BARRIERE PER BANCHINE LATERALI		BARRIERE PER BANCHINE CENTRALI	
Lunghezza dei sostegni (L) = cm	205	Lunghezza dei sostegni (L) = cm	185
Infissione dei sostegni (I) = cm	110	Infissione dei sostegni (I) = cm	90

FOSSO DI GUARDIA

DIMENSIONI

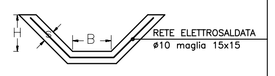

TIPO	B – H (m)	s (m)
F0	0.30	0.15
F1	0.50	
F2	0.60	
F3	0.80	0.20

ELEMENTO DI MARGINE IN RILEVATO

SCALA 1:10
NB: Misure espresse in cm

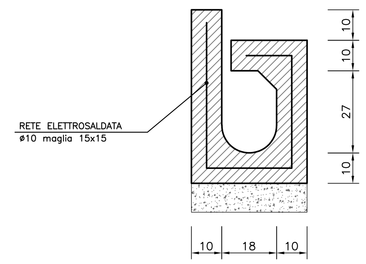

EMBRICI

SCALA 1:20
NB: Misure espresse in cm

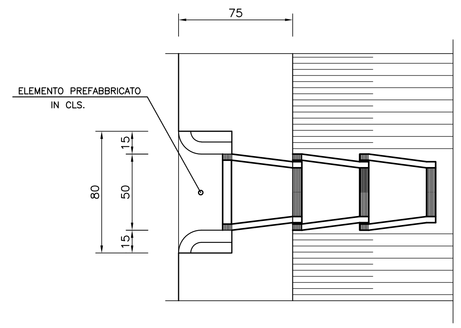

CANALETTA AD EMBRICE

SCALA 1:10
NB: Misure espresse in cm

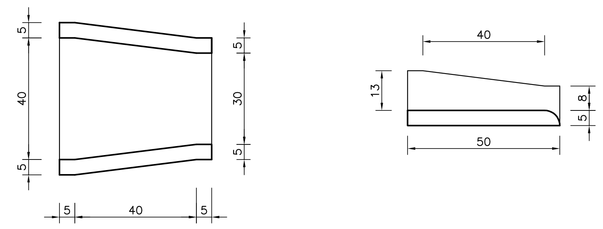

DRENAGGIO DI PIATTAFORMA IN TRINCEA

SEZIONE CORRENTE SENZA COLLETTORE
SCALA 1:20
NB: Misure espresse in cm

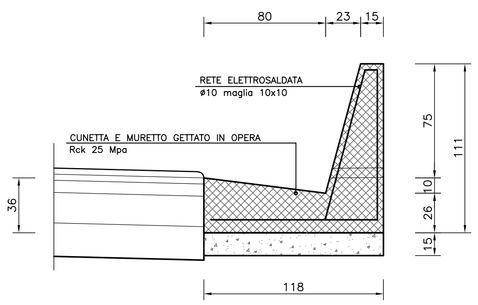

ELEMENTO DI MARGINE IN TRINCEA

SCALA 1:20
NB: Misure espresse in cm

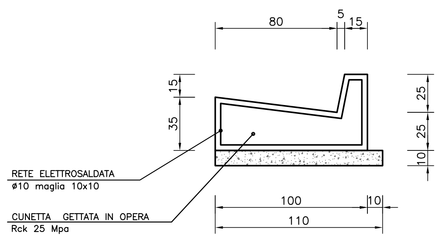

ELEMENTO DI MARGINE IN CORRISPONDENZA DEL MURO ESISTENTE

SCALA 1:20
NB: Misure espresse in cm

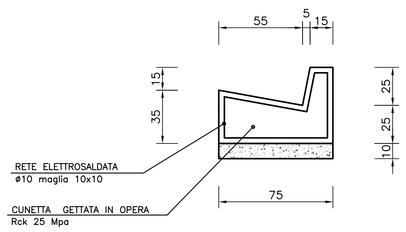

CANALETTA GRIGLIATA

SCALA 1:20
NB: Misure espresse in cm

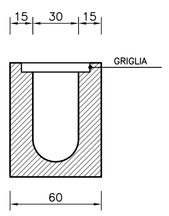

CUNETTA RETTANGOLARE

SCALA 1:20
NB: Misure espresse in cm

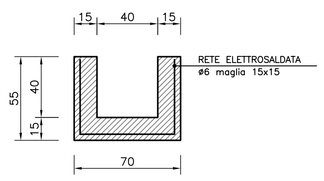

PACCHETTO DI PAVIMENTAZIONE SULLE RAMPE DI SVINCOLO

SCALA 1:10
NB: Misure espresse in cm

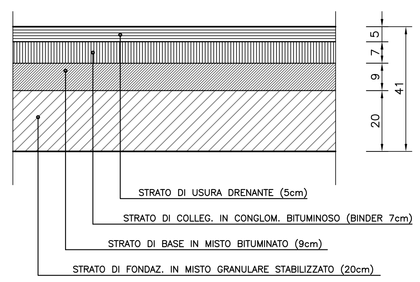

PACCHETTO DI PAVIMENTAZIONE SUI VIADOTTI

SCALA 1:10
NB: Misure espresse in cm

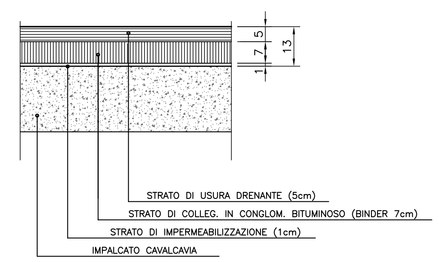

PIANTA CHIAVE

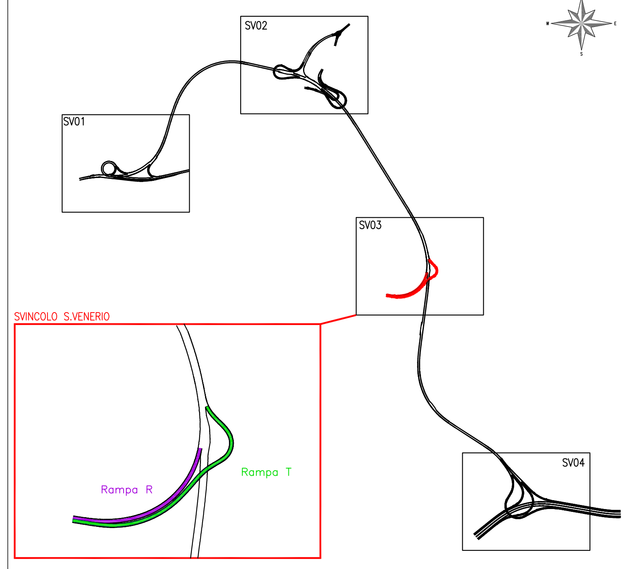

anas GRUPPO FS ITALIANE

Direzione Progettazione e Realizzazione Lavori

VARIANTE ALLA S.S. 1 "VIA AURELIA"
Viabilità di accesso all'hub portuale di La Spezia
Lavori di costruzione della variante alla S.S. 1 Via Aurelia - 3°Lotto

2° Stralcio Funzionale B dallo Svincolo di Buon Viaggio allo Svincolo di San Venerio
COMPLETAMENTO

PRECEDENTI LIVELLI DI PROGETTAZIONE DELL'APPALTO INTEGRATO ORIGINALE

PD n°1861 del 09/07/03 aggiornato al 10/12/08 - Delibera CIPE n°60 del 02/04/08
PE n° 103 del 14/07/2011 - D.A. CDG-103321-P del 20/07/11
PVT n°112 del 21/01/16 aggiornata al 28/10/16 - D.A. CDG-92950-P del 21/02/17
Progetto Esecutivo Cantierabile Opere da Completare

PROGETTO ESECUTIVO — COD. GE266

PROGETTAZIONE: ANAS - DIREZIONE PROGETTAZIONE E REALIZZAZIONE LAVORI

PROGETTISTA:
Dott. Ing. Antonio Scalamandré
Ordine Ing. di Frosinone n. 1063

IL GEOLOGO
Dott. Geol. Flavio Capozucca
Ordine Geol. del Lazio n. 1599

COORDINATORE DELLA SICUREZZA IN FASE DI PROGETTAZIONE
Geom. Emiliano Paiella

VISTO IL RESPONSABILE DEL PROCEDIMENTO
Dott. Ing. Fabrizio Cardone

PROTOCOLLO — DATA

PROGETTO DELL'INFRASTRUTTURA

Svincolo S. Venerio

Sezioni tipo - tav. 3/3

CODICE PROGETTO		NOME FILE	REVISIONE	SCALA
PROGETTO DPGE0266	LIV. PROG. E 20	V01PS01TRAST03_A.dwg CODICE ELAB. V01PS01TRAST03	A	vari

REV.	DESCRIZIONE	DATA	REDATTO	VERIFICATO	APPROVATO
D					
C					
B					
A	EMISSIONE	GIUGNO 2020			