SEGNALETICA ORIZZONTALE – (Art. 40 Cod. Str.) – Scala 1:200
(Corsia di decelerazione tipo con tronco parallelo)

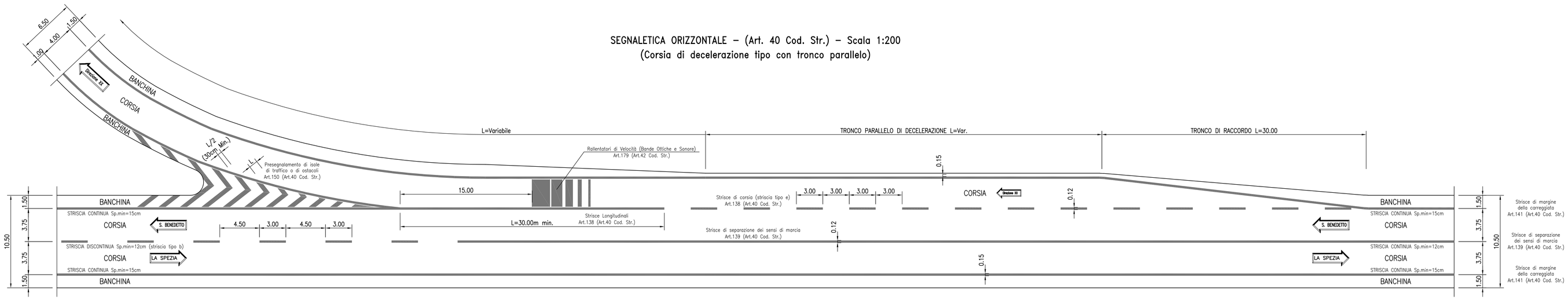

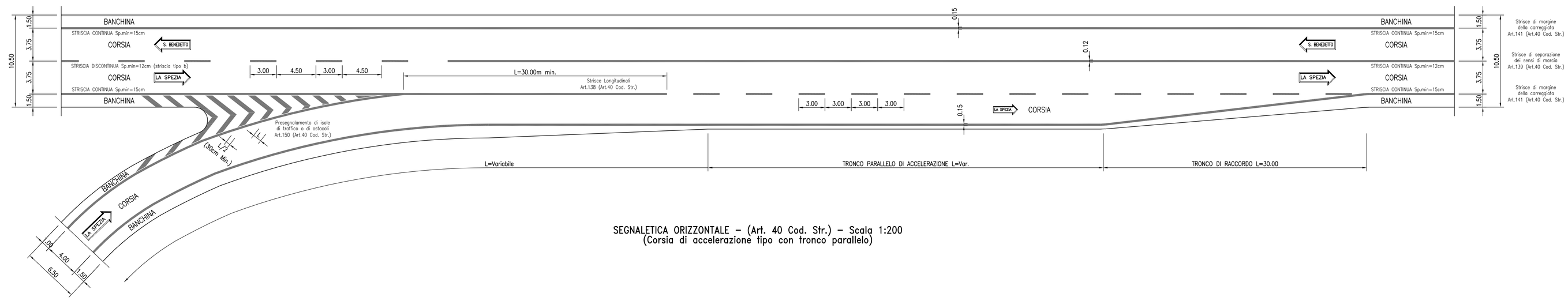

SEGNALETICA ORIZZONTALE – (Art. 40 Cod. Str.) – Scala 1:200
(Corsia di accelerazione tipo con tronco parallelo)

SEGNALETICA ORIZZONTALE – (Art. 40 Cod. Str.) – Scala 1:200
(Strisce Longitudinali di margine, corsia e piazzola di sosta)

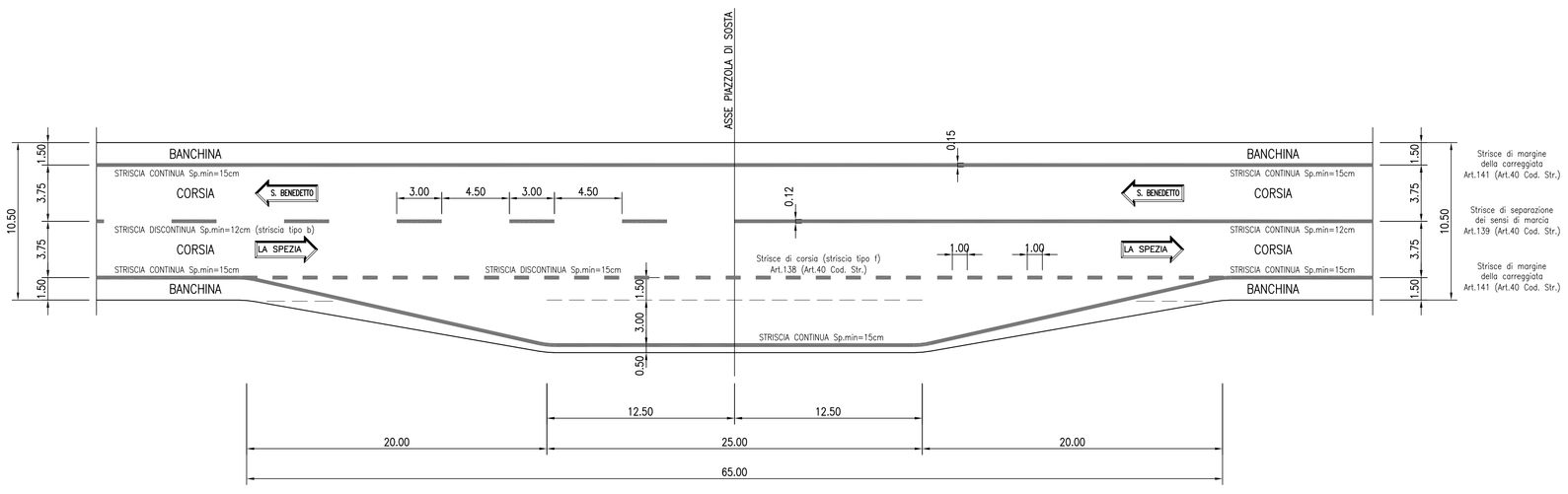

FRECCE DIREZIONALI (Art. 40 Cod.Str.) – FIGURA II 438/a Art. 147
PER STRADE TIPO E – VIABILITA' LOCALE – SVINCOLO MELARA

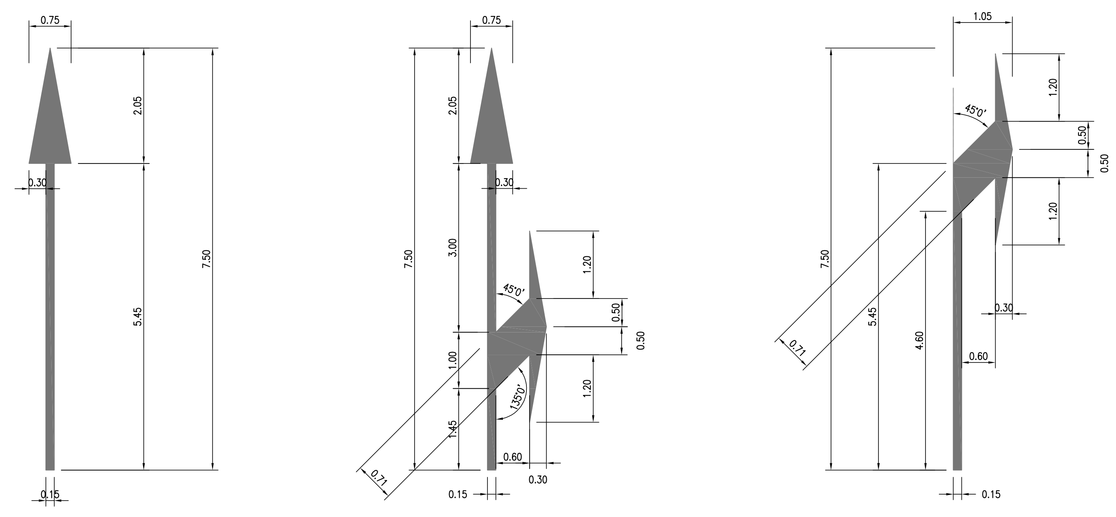

SEGNALETICA VERTICALE
UBICAZIONE SEGNALI LATERALI ALL'APERTO
Scala 1:50

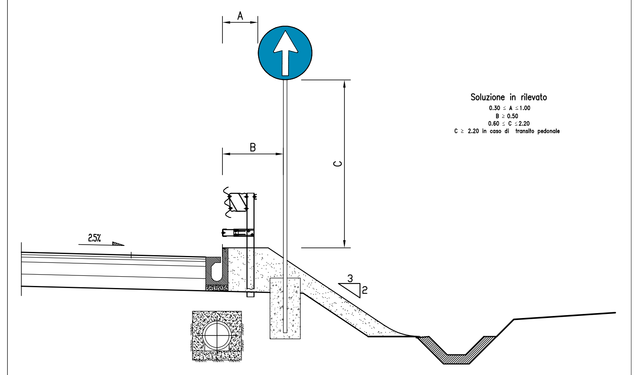

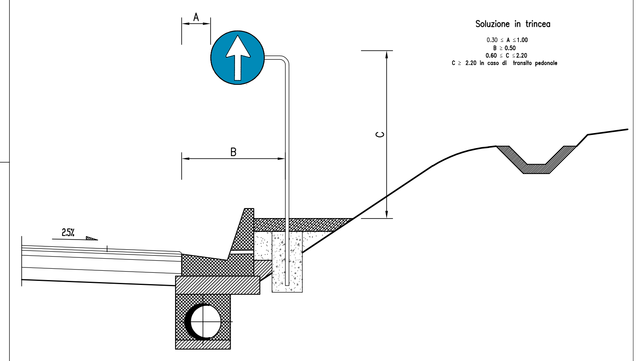

In presenza di barriere di sicurezza, muri, parapetti, i delineatori saranno sostituiti da elementi rifrangenti fissati ai manufatti ed aventi le stesse dimensioni e caratteristiche.
Detti elementi possono essere posti nell'onda del nastro della barriera o sopra di essa, purche' l'altezza da terra di questi sia la stessa di quelli inseriti nei delineatori stradali.

All'esterno delle gallerie prevedere delineatori catadiottri 10x6 cm–ALL. 20/10 da porre sul guard-rail o newjersey e sui muri in destra e sinistra ogni 20 m.

anas
GRUPPO FS ITALIANE
Direzione Progettazione e Realizzazione Lavori

VARIANTE ALLA S.S. 1 "VIA AURELIA"
Viabilità di accesso all'hub portuale di La Spezia
Lavori di costruzione della variante alla S.S. 1 Via Aurelia - 3°Lotto

2° Stralcio Funzionale B dallo Svincolo di Buon Viaggio allo Svincolo di San Venerio
COMPLETAMENTO

PRECEDENTI LIVELLI DI PROGETTAZIONE DELL'APPALTO INTEGRATO ORIGINALE

PD n°1861 del 09/07/03 aggiornato al 10/12/08 - Delibera CIPE n°60 del 02/04/08
PE n° 103 del 14/07/2011 - D.A. CDG-103321-P del 20/07/11
PVT n°112 del 21/01/16 aggiornata al 28/10/16 - D.A. CDG-92950-P del 21/02/17
Progetto Esecutivo Cantierabile Opere da Completare

PROGETTO ESECUTIVO — COD. GE266

PROGETTAZIONE: ANAS - DIREZIONE PROGETTAZIONE E REALIZZAZIONE LAVORI

PROGETTISTA:
Dott. Ing. Antonio Scalamandrè
Ordine Ing. di Frosinone n. 1063

IL GEOLOGO
Dott. Geol. Flavio Capozucca
Ordine Geol. del Lazio n. 1599

COORDINATORE DELLA SICUREZZA IN FASE DI PROGETTAZIONE
Geom. Emiliano Paiella

VISTO IL RESPONSABILE DEL PROCEDIMENTO
Dott. Ing. Fabrizio Cardone

PROTOCOLLO — DATA

PROGETTO DELL'INFRASTRUTTURA

SEGNALETICHE E BARRIERE DI SICUREZZA

Segnaletica orizzontale e verticale - tipologico

CODICE PROGETTO			NOME FILE	REVISIONE	SCALA
PROGETTO	LIV.	PROG.	T00PS00SICDC01_A.dwg		
DPGE0266	E	20	CODICE ELAB. T00PS00SICDC01	A	VARIE

REV.	DESCRIZIONE	DATA	REDATTO	VERIFICATO	APPROVATO
D					
C					
B					
A	EMISSIONE	GIUGNO 2020			