BARRIERA TIPO "H4bW4" – BORDO PONTE

VISTA LATERALE
scala 1:20

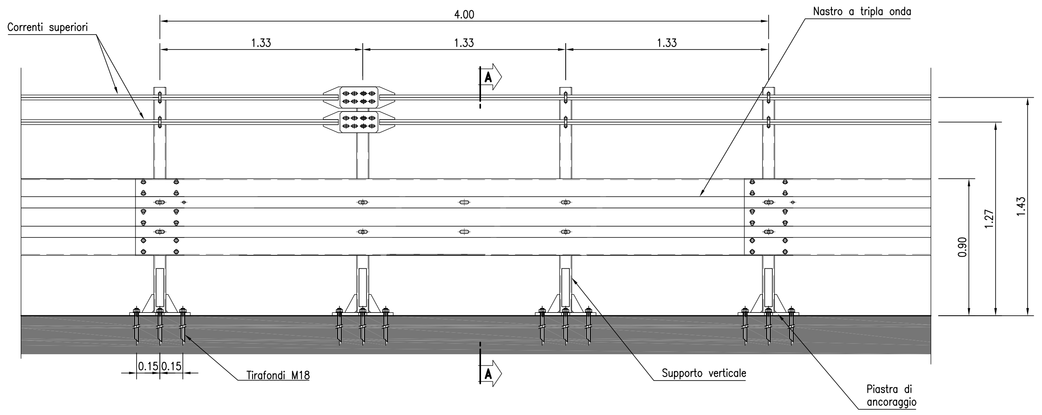

PIANTA
scala 1:20

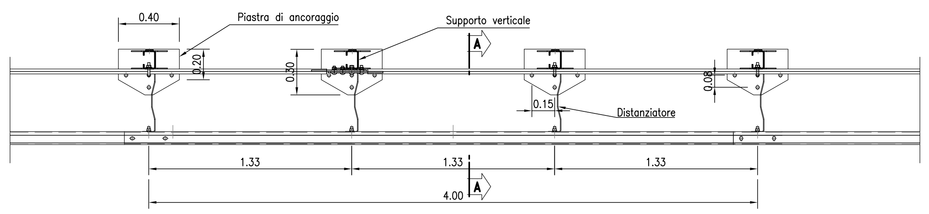

SEZIONE A–A
scala 1:10

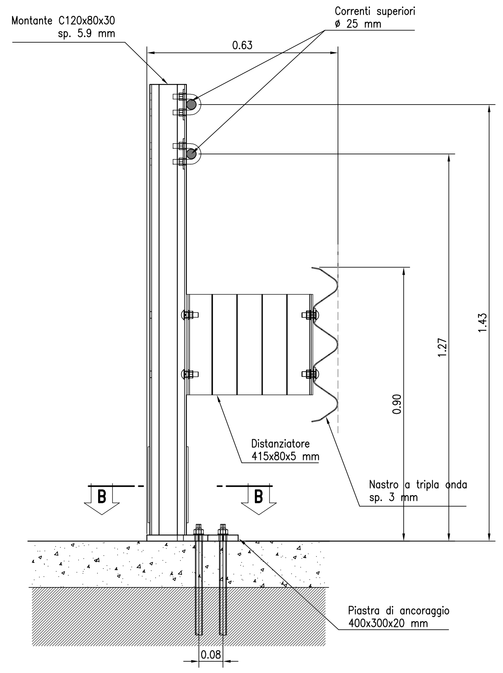

SEZIONE B–B
scala 1:10

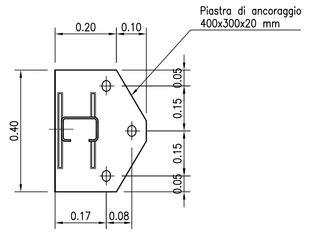

BARRIERA TIPO "H3W6" – BORDO PONTE

VISTA FRONTALE
scala 1:20

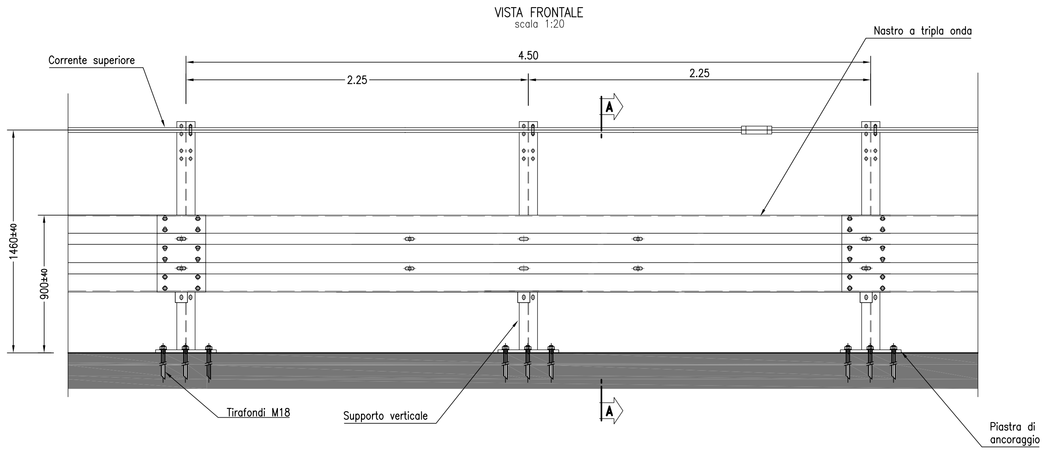

PIANTA
scala 1:20

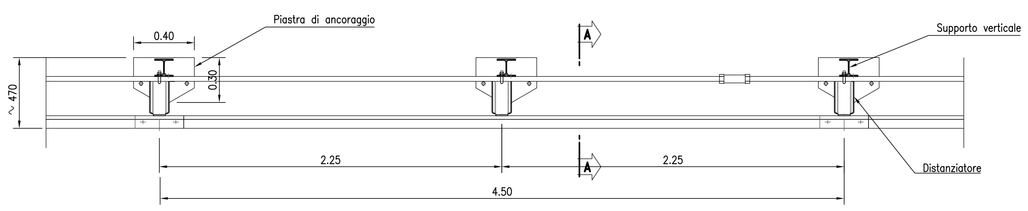

SEZIONE A–A
scala 1:10

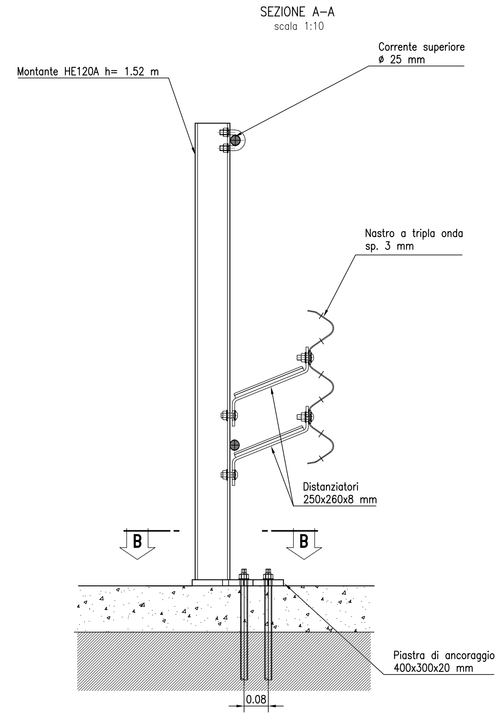

SEZIONE B–B
scala 1:10

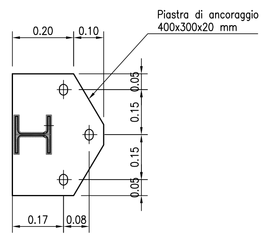

BARRIERA TIPO "H2W4" – RILEVATO

VISTA LATERALE
scala 1:20

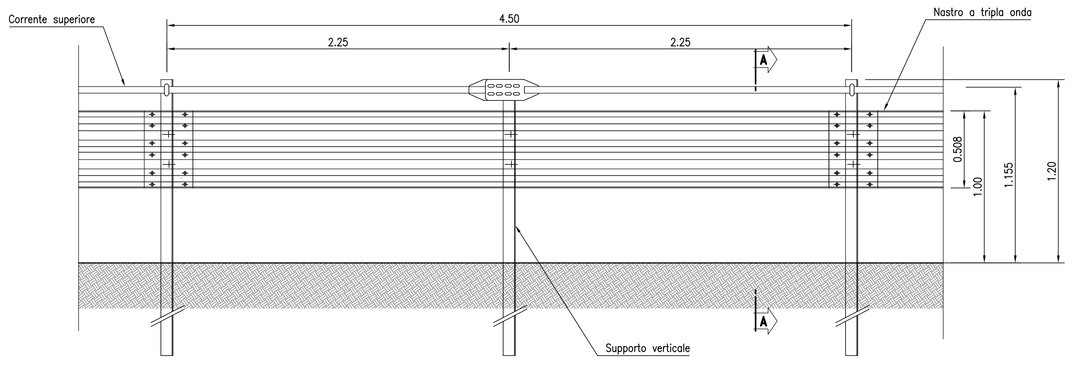

PIANTA
scala 1:20

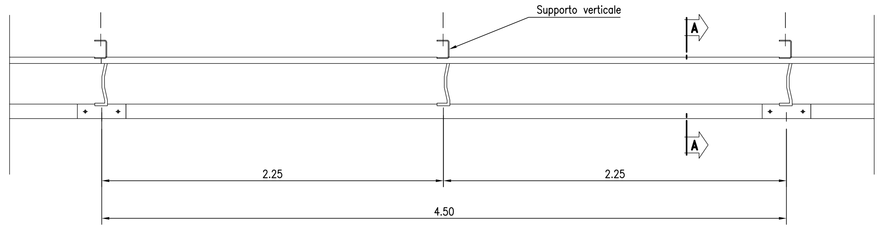

SEZIONE A–A
scala 1:10

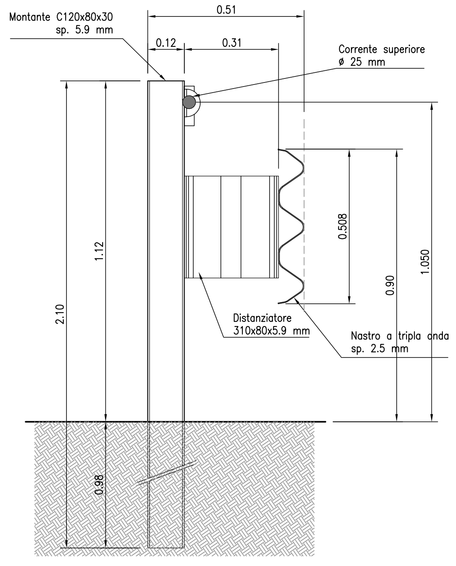

BARRIERA DI SICUREZZA TIPO H4bW4 BORDO PONTE (per Viadotti, Ponti e Opere d'arte)

barriera di sicurezza testata secondo la norma EN 1317 parte 1 e 2 con certificato CE, realizzato in acciaio qualità S235JR–S275JR, costituita da:

- nastro a tripla onda sp. 3.0 mm L=4.0 m;
- pali di sostegno a C 120x80x30 mm sp. 5.9 mm con piastra di ancoraggio e tirafondi M18;
- distanziatori 415x80x5 mm L=0.33 m;
- 2 correnti superiori ø32;
- piastra di ancoraggio 400x300x20 mm.

BARRIERA DI SICUREZZA TIPO H3W6 BORDO PONTE (per Viadotti, Ponti e Opere d'arte)

barriera di sicurezza testata secondo la norma EN 1317 parte 1 e 2 con certificato CE, in acciaio qualità S235JR–S355JR, costituita da:

- nastro a tripla onda sp. 3.0 mm L=4.5 m;
- pali di sostegno HE120A h=1.52 m;
- distanziatori 250x260x8 mm L=80 mm;
- corrente superiore castituito da una barra ø 32;
- piastra di ancoraggio 400x300x20 mm.

BARRIERA DI SICUREZZA TIPO H2W4 BORDO RILEVATO (da installarsi su rilevati stradali)

barriera di sicurezza testata secondo la norma EN 1317, in acciaio qualità S235JR–S355JR, costituita da:

- nastro a tripla onda sp. 2.5 mm L=4.5 m;
- pali di sostegno C 120x80x30x5.9 mm h=2.1 m;
- distanziatori 310x80x5.9 mm L=0.33 m;
- corrente superiore castituito da una barra ø 32.

anas
GRUPPO FS ITALIANE

Direzione Progettazione e Realizzazione Lavori

VARIANTE ALLA S.S. 1 "VIA AURELIA"
Viabilità di accesso all'hub portuale di La Spezia
Lavori di costruzione della variante alla S.S. 1 Via Aurelia - 3°Lotto

2° Stralcio Funzionale B dallo Svincolo di Buon Viaggio allo Svincolo di San Venerio
COMPLETAMENTO

PRECEDENTI LIVELLI DI PROGETTAZIONE DELL'APPALTO INTEGRATO ORIGINALE

PD n°1861 del 09/07/03 aggiornato al 10/12/08 - Delibera CIPE n°60 del 02/04/08
PE n° 103 del 14/07/2011 - D.A. CDG-103321-P del 20/07/11
PVT n°112 del 21/01/16 aggiornata al 28/10/16 - D.A. CDG-92950-P del 21/02/17
Progetto Esecutivo Cantierabile Opere da Completare

PROGETTO ESECUTIVO — COD. GE266

PROGETTAZIONE: ANAS - DIREZIONE PROGETTAZIONE E REALIZZAZIONE LAVORI

PROGETTISTA:
Dott. Ing. Antonio Scalamandré
Ordine Ing. di Frosinone n. 1063

IL GEOLOGO
Dott. Geol. Flavio Capozucca
Ordine Geol. del Lazio n. 1599

COORDINATORE DELLA SICUREZZA IN FASE DI PROGETTAZIONE
Geom. Emiliano Paiella

VISTO IL RESPONSABILE DEL PROCEDIMENTO
Dott. Ing. Fabrizio Cardone

PROTOCOLLO — DATA

PROGETTO DELL'INFRASTRUTTURA

SEGNALETICHE E BARRIERE DI SICUREZZA

Barriere di sicurezza - tipologici 1/2

CODICE PROGETTO – PROGETTO	LIV. PROG.	NOME FILE T00PS00SICDC03_A.dwg	REVISIONE	SCALA
DPGE0266	E 20	CODICE ELAB. T00PS00SICDC03	A	VARIE

REV.	DESCRIZIONE	DATA	REDATTO	VERIFICATO	APPROVATO
D					
C					
B					
A	EMISSIONE	GIUGNO 2020			