CARPENTERIA CENTINA TIPO IPE 160 ACCOPPIATE
scala 1:25

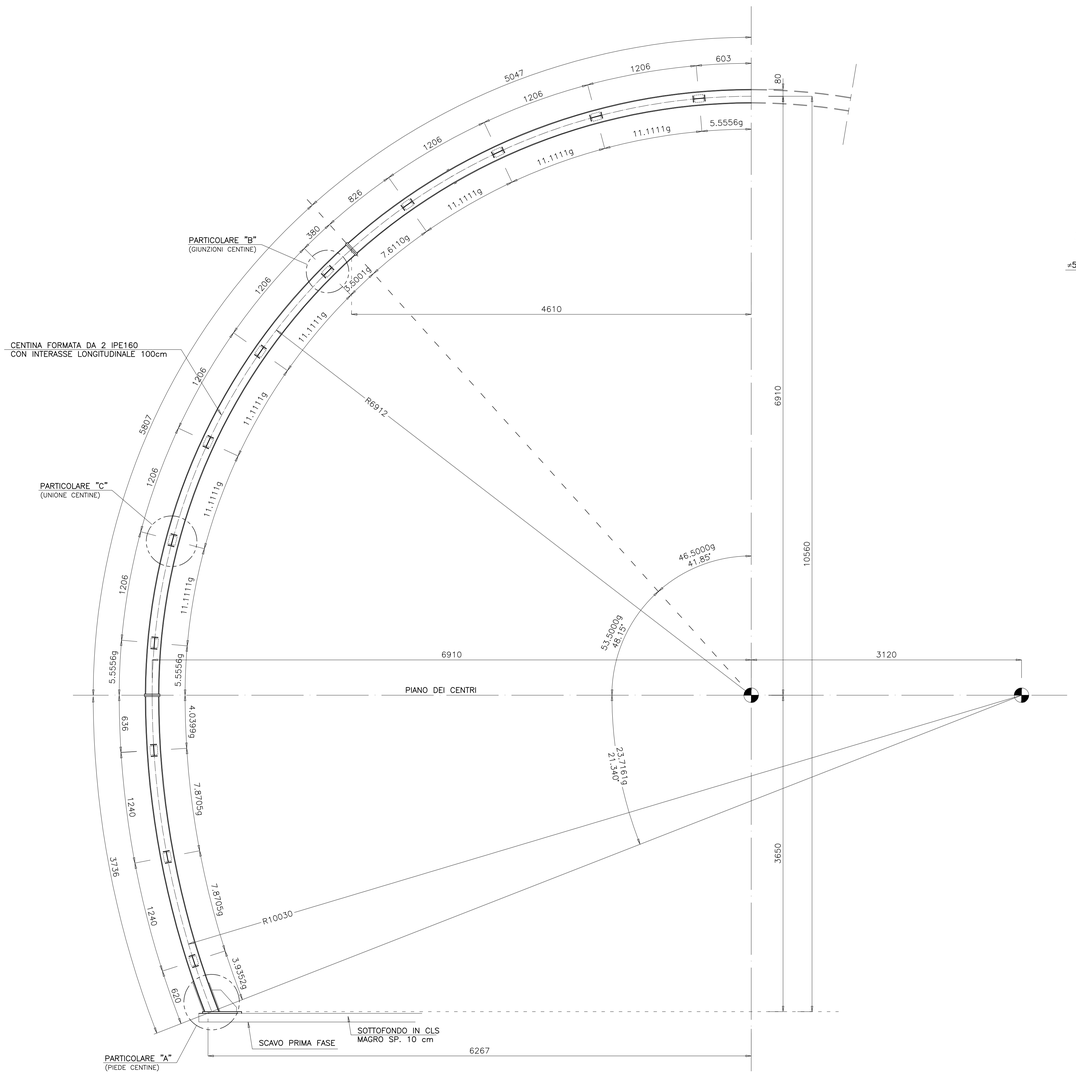

SCHEMA PIEGATURA CENTINE PER TRASPORTO
scala 1:50

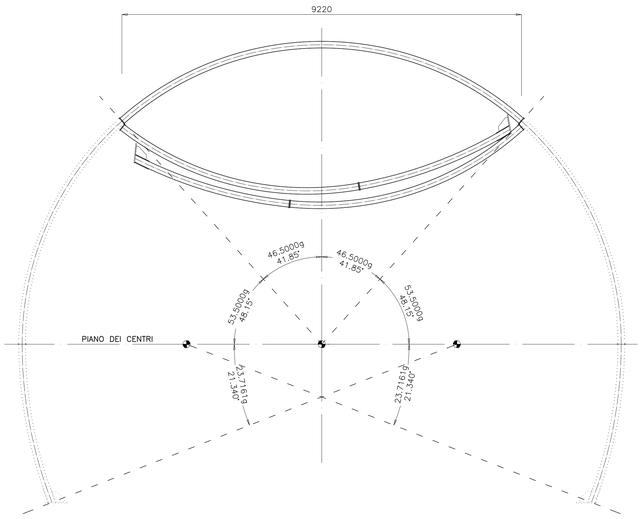

PARTICOLARE "A" scala 1:5
PIEDE CENTINE

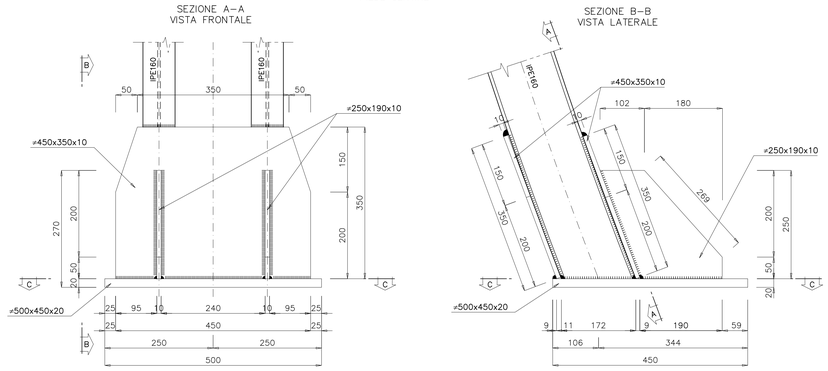

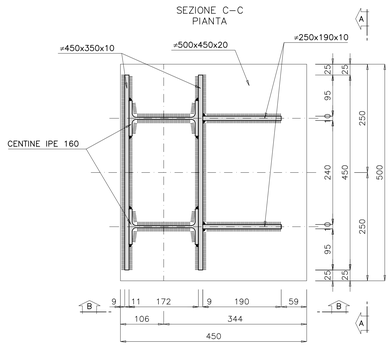

SCHEMA VARIABILITA' CENTINE scala 1:100

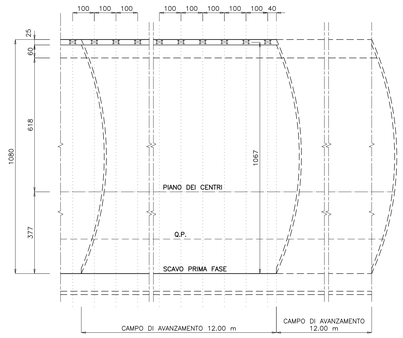

CARATTERISTICHE DEI MATERIALI

CALCESTRUZZO MAGRO PER SOTTOFONDO
- CONFORME ALLA EN 206-1:2006
- CLASSE DI RESISTENZA MINIMA A COMPRESSIONE: C 10/15

CALCESTRUZZO PER GETTO IN OPERA
RIVESTIMENTO DEFINITIVO
- A PRESTAZIONE GARANTITA CONFORME ALLA UNI EN 206-1:2006
- CLASSE DI RESISTENZA MINIMA A COMPRESSIONE: C 30/37
- CEMENTO 32.5N - 32.5R
- CLASSE DI CONSISTENZA SLUMP: S4
- CLASSE DI ESPOSIZIONE: XS1
- DIMENSIONE MASSIMA DEGLI AGGREGATI: Dmax 31
- CLASSE DI CONTENUTO IN CLORURI: Cl 0.20
- RAPPORTO A/C MAX: 0.50
- CONTENUTO MINIMO DI CEMENTO 300 Kg/mc
- COPRIFERRO: 50mm

ACCIAIO DI ARMATURA
- ARMATURA ORDINARIA: B450C AD ADERENZA MIGLIORATA
  CONFORME AL D.M.14.01.2008

ACCIAIO DI CARPENTERIA
- S275J2G3 (ex 430D)
- S275J0 (ex 430C) per Elementi non saldati, angolari
  e piastre sciolte in acciaio, imbottiture con spessori < 3mm
- ACCIAIO CATENE CENTINE B450C
- BULLONI PIASTRE UNIONE CENTINE Classe 8.8

PARTICOLARE "B" scala 1:5
PIASTRE DI GIUNZIONE

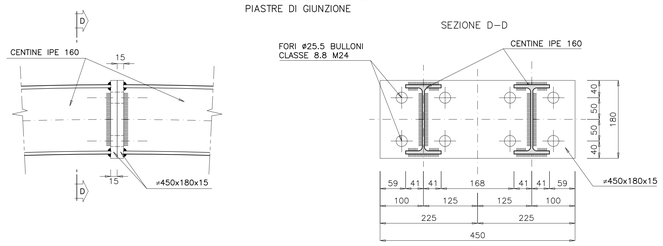

NOTA: L'INTERASSE DELLE CENTINE POTRA' SUBIRE UNA VARIAZIONE PARI A ±20% IN BASE ALLE CARATTERISTICHE DELL'AMMASSO RISCONTRATE

1:50 (A0): 0 500 2500 5000 mm
1:25 (A0): 0 250 1'250 2'500 mm
1:5 (A0): 0 50 250 500 mm

PARTICOLARE "C" scala 1:5
UNIONE CENTINE

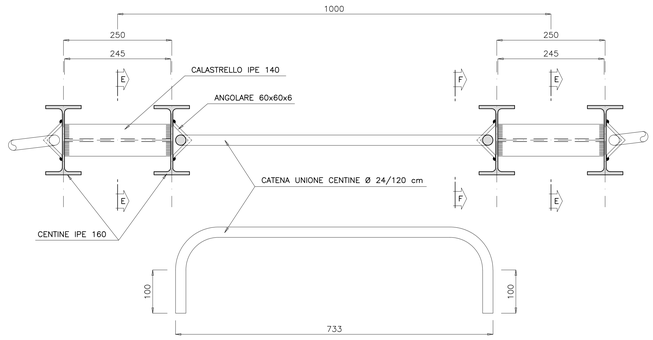

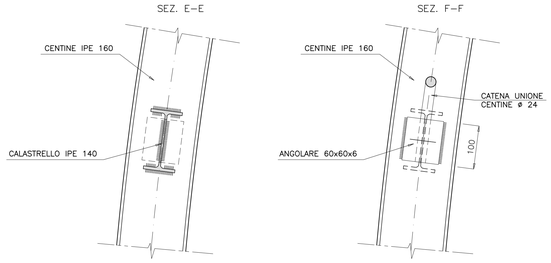

anas
GRUPPO FS ITALIANE
Direzione Progettazione e Realizzazione Lavori

VARIANTE ALLA S.S. 1 "VIA AURELIA"
Viabilità di accesso all'hub portuale di La Spezia
Lavori di costruzione della variante alla S.S. 1 Via Aurelia - 3°Lotto
2° Stralcio Funzionale B dallo Svincolo di Buon Viaggio allo Svincolo di San Venerio
COMPLETAMENTO

PRECEDENTI LIVELLI DI PROGETTAZIONE DELL'APPALTO INTEGRATO ORIGINALE

PD n°1861 del 09/07/03 aggiornato al 10/12/08 - Delibera CIPE n°60 del 02/04/08
PE n° 103 del 14/07/2011 - D.A. CDG-103321-P del 20/07/11
PVT n°112 del 21/01/16 aggiornata al 28/10/16 - D.A. CDG-92950-P del 21/02/17
Progetto Esecutivo Cantierabile Opere da Completare

PROGETTO ESECUTIVO — COD. GE266

PROGETTAZIONE: ANAS - DIREZIONE PROGETTAZIONE E REALIZZAZIONE LAVORI

PROGETTISTA:
Dott. Ing. Antonio Scalamandré
Ordine Ing. di Frosinone n. 1063

IL GEOLOGO
Dott. Geol. Flavio Capozucca
Ordine Geol. del Lazio n. 1599

COORDINATORE DELLA SICUREZZA IN FASE DI PROGETTAZIONE
Geom. Emiliano Pipiello

VISTO IL RESPONSABILE DEL PROCEDIMENTO
Dott. Ing. Fabrizio Cardone

PROTOCOLLO — DATA

OPERE MAGGIORI
GALLERIA FELETTINO I
COMPLETAMENTO GALLERIA NATURALE
SEZIONE TIPO C2c
CARPENTERIA CENTINA

CODICE PROGETTO (PROGETTO / LIV. PROG.)	NOME FILE	REVISIONE	SCALA
DPGE0266 E 20	T00GN01OSTCA04A.dwg CODICE ELAB. T00GN01OSTCA04	A	1:50 - 1:25 - 1:10

REV.	DESCRIZIONE	DATA	REDATTO	VERIFICATO	APPROVATO
D					
C					
B					
A	Emissione	Giugno 2020	Ing.	Ing.	Ing.