CARPENTERIA CENTINA TIPO 2IPN 220
scala 1:25

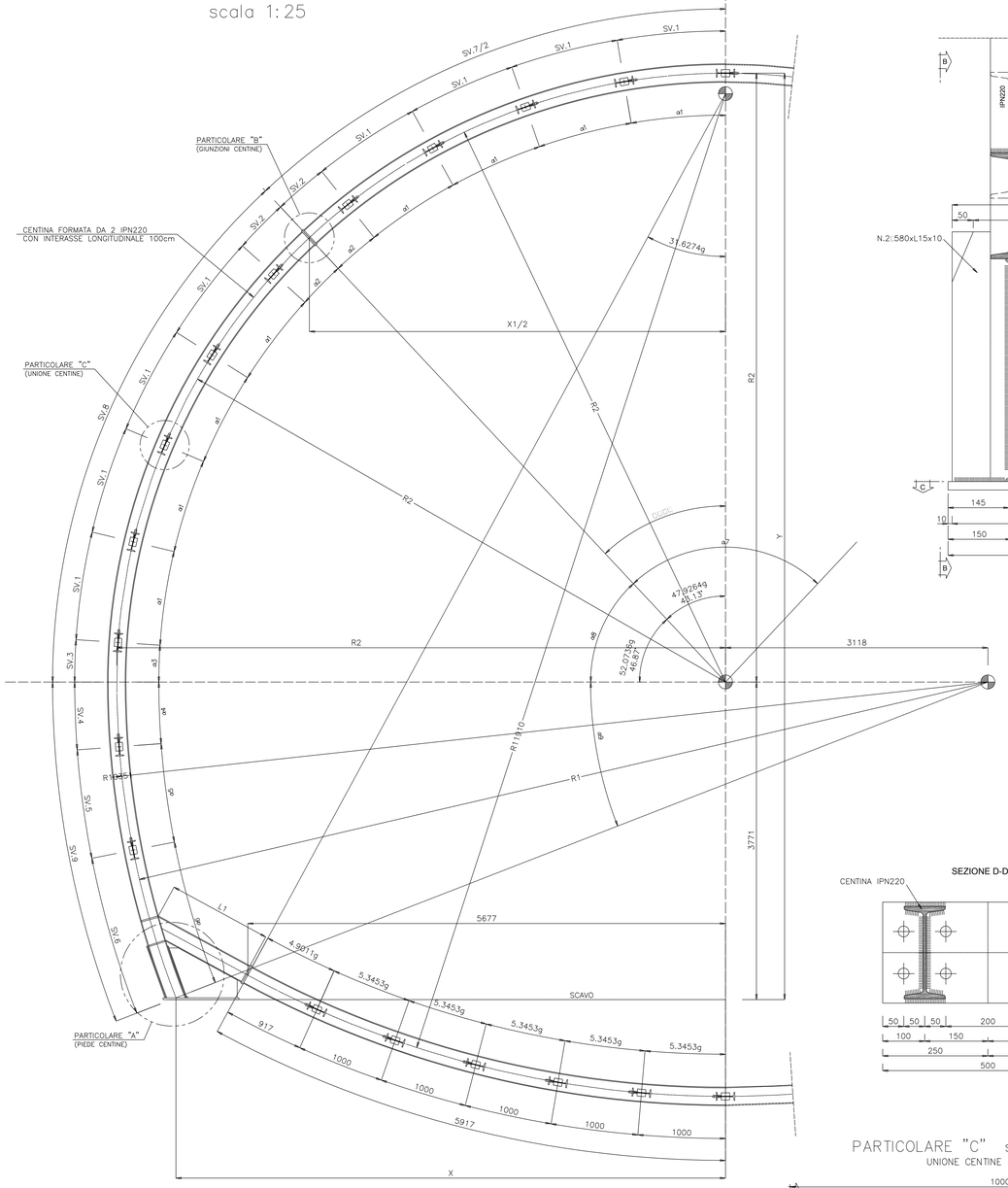

PARTICOLARE "A" scala 1:5
PIEDE CENTINE

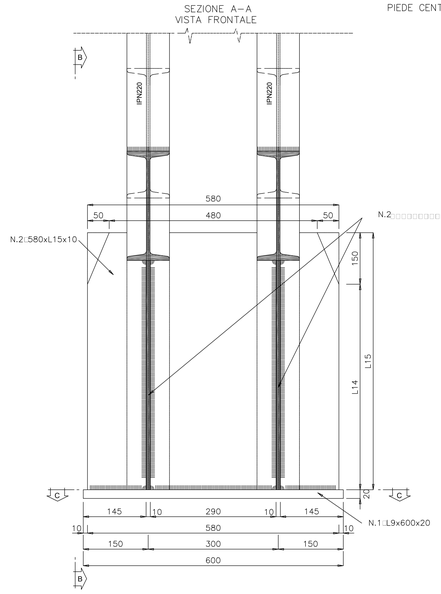

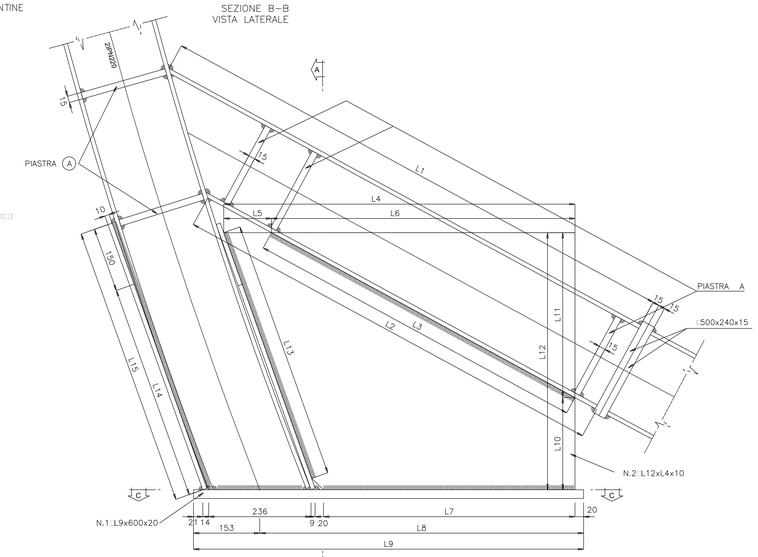

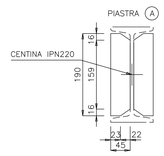

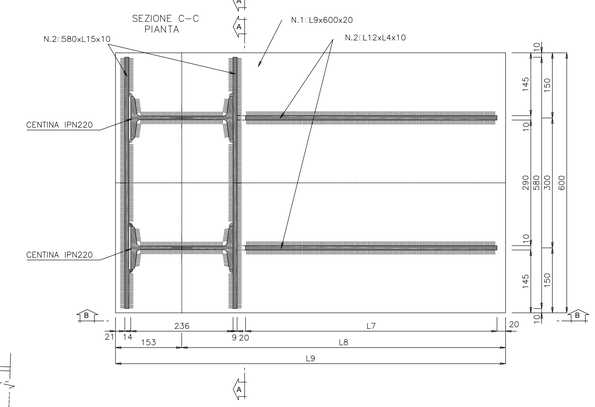

SCHEMA VARIABILITA' CENTINE scala 1:100

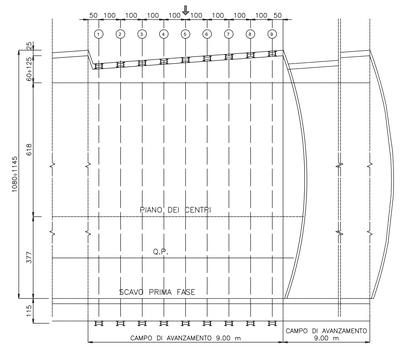

CARATTERISTICHE DEI MATERIALI

ACCIAIO DI CARPENTERIA
- S275JR
- ACCIAIO CATENE CENTINE — B450C
- BULLONI PIASTRE UNIONE CENTINE — Classe 8.8

NOTA: L'INTERASSE DELLE CENTINE POTRA' SUBIRE UNA VARIAZIONE PARI A ±20% IN BASE ALLE CARATTERISTICHE DELL'AMMASSO RISCONTRATE

PARTICOLARE "B" scala 1:5
PIASTRE DI GIUNZIONE

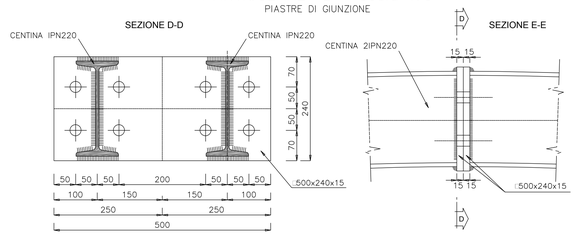

1:50 (A0) 0 500 2500 5000 mm
1:25 (A0) 0 250 1'250 2'500 mm
1:5 (A0) 0 50 250 500 mm

PARTICOLARE "C" scala 1:5
UNIONE CENTINE

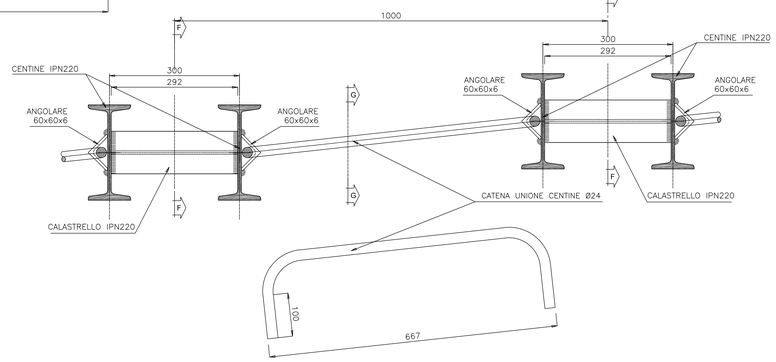

SEZIONE F-F

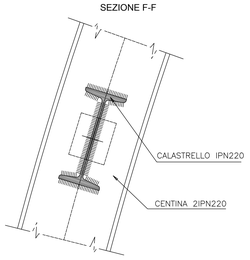

SEZIONE G-G

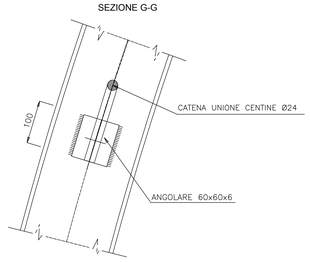

CENTINA TIPO	RAGGIO R1	RAGGIO R2	SV.1	SV.2	SV.3	SV.4	SV.5	SV.6	SV.7/2	SV.7	SV.8	SV.9	α1	α2	α3	α4	α5	α6	α7/2	α7	α8	α9	X	X1/2	X1	Y	L1	L2	L3	L4	L5	L6	L7	L8	L9	L10	L11	L12	L13	L14	L15
1	6944	10062	1162	581	452	747	1205	1891	5228	10456	5680	3843	10.6503g	5.3252g	4.1471g	4.7288g	7.6267g	11.9626g	47.9264g	95.8528g	52.0736g	24.3180g	6219	4748	9496	6944	830	595	374	436	108	328	289	436	589	213	179	392	391	290	440
2	7016	10134	1174	587	457	753	1214	1875	5282	10564	5739	3842	10.6503g	5.3252g	4.1471g	4.7288g	7.6267g	11.7804g	47.9264g	95.8528g	52.0736g	24.1359g	6296	4797	9594	7016	933	732	481	531	108	423	367	514	667	213	230	443	445	342	492
3	7088	10206	1186	593	462	758	1223	1860	5336	10672	5798	3841	10.6503g	5.3252g	4.1471g	4.7288g	7.6267g	11.6010g	47.9264g	95.8528g	52.0736g	23.9565g	6374	4846	9692	7088	1036	808	587	622	108	514	444	592	745	213	281	494	497	397	547
4	7161	10278	1198	599	466	763	1231	1844	5391	10782	5857	3839	10.6503g	5.3252g	4.1471g	4.7288g	7.6267g	11.4244g	47.9264g	95.8528g	52.0736g	23.7798g	6452	4896	9792	7161	1138	913	692	718	110	608	522	670	823	213	331	544	550	447	597
5	7233	10351	1210	605	471	769	1240	1829	5445	10890	5916	3838	10.6503g	5.3252g	4.1471g	4.7288g	7.6267g	11.2504g	47.9264g	95.8528g	52.0736g	23.6058g	6529	4945	9890	7233	1239	1018	797	810	110	700	600	747	900	213	381	594	602	500	650
6	7305	10423	1222	611	476	774	1249	1814	5499	10998	5975	3837	10.6503g	5.3252g	4.1471g	4.7288g	7.6267g	11.0790g	47.9264g	95.8528g	52.0736g	23.4344g	6607	4994	9988	7305	1339	1121	797	889	187	700	677	825	978	213	381	594	602	500	650
7	7377	10495	1234	617	481	780	1257	1799	5554	11108	6034	3835	10.6503g	5.3252g	4.1471g	4.7288g	7.6267g	10.9101g	47.9264g	95.8528g	52.0736g	23.2655g	6684	5044	10088	7377	1439	1224	797	965	265	700	754	902	1055	213	381	594	602	500	650
8	7449	10567	1246	623	485	785	1266	1783	5608	11216	6093	3834	10.6503g	5.3252g	4.1471g	4.7288g	7.6267g	10.7437g	47.9264g	95.8528g	52.0736g	23.0991g	6761	5093	10186	7449	1539	1326	797	1042	342	700	832	979	1132	213	381	594	602	500	650
9	7522	10640	1258	629	490	790	1275	1768	5662	11324	6152	3833	10.6503g	5.3252g	4.1471g	4.7288g	7.6267g	10.5797g	47.9264g	95.8528g	52.0736g	22.9351g	6873	5143	10286	7522	1637	1428	797	1120	419	701	909	1056	1209	213	381	594	602	500	650

SCHEMA PIEGATURA CENTINE PER TRASPORTO
scala 1:50

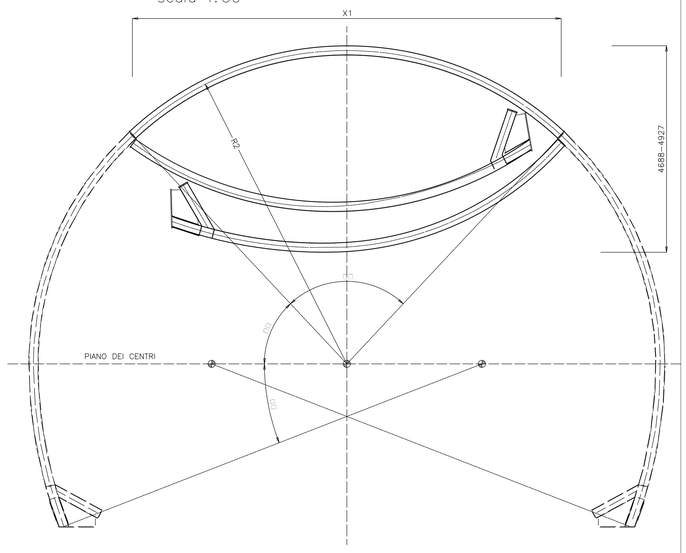

anas GRUPPO FS ITALIANE

Direzione Progettazione e Realizzazione Lavori

VARIANTE ALLA S.S. 1 "VIA AURELIA"
Viabilità di accesso all'hub portuale di La Spezia
Lavori di costruzione della variante alla S.S. 1 Via Aurelia - 3°Lotto
2° Stralcio Funzionale B dallo Svincolo di Buon Viaggio allo Svincolo di San Venerio
COMPLETAMENTO

PRECEDENTI LIVELLI DI PROGETTAZIONE DELL'APPALTO INTEGRATO ORIGINALE

PD n°1861 del 09/07/03 aggiornato al 10/12/08 - Delibera CIPE n°60 del 02/04/08
PE n° 103 del 14/07/2011 - D.A. CDG-103321-P del 20/07/11
PVT n°112 del 21/01/16 aggiornata al 28/10/16 - D.A. CDG-92950-P del 21/02/17
Progetto Esecutivo Cantierabile Opere da Completare

PROGETTO ESECUTIVO — COD. GE266

PROGETTAZIONE: ANAS - DIREZIONE PROGETTAZIONE E REALIZZAZIONE LAVORI

PROGETTISTA:
Dott. Ing. Antonio Scalamandré
Ordine Ing. di Frosinone n. 1063

IL GEOLOGO
Dott. Geol. Flavio Capozucca
Ordine Geol. del Lazio n. 1599

COORDINATORE DELLA SICUREZZA IN FASE DI PROGETTAZIONE
Geom. Emiliano Paiella

VISTO IL RESPONSABILE DEL PROCEDIMENTO
Dott. Ing. Fabrizio Cardone

PROTOCOLLO — DATA

OPERE MAGGIORI
GALLERIA FELETTINO I
COMPLETAMENTO GALLERIA NATURALE
SEZIONE TIPO C2VP
CARPENTERIA CENTINA

CODICE PROGETTO	NOME FILE	REVISIONE	SCALA
PROGETTO DPGE0266 LIV. PROG. E 20	T00GN01OSTCA09A.dwg CODICE ELAB. T00GN01OSTCA09	A	1:50 - 1:25 - 1:5

REV.	DESCRIZIONE	DATA	REDATTO	VERIFICATO	APPROVATO
D					
C					
B					
A	Emissione	Giugno 2020	Ing.	Ing.	Ing.

236.12/16\16.DWG 12-05-16 — REV.00 FD