VISTA D-D
Scala 1:50

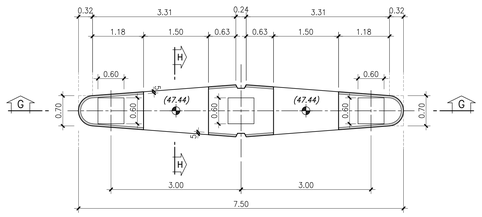

NOTA BENE:
PER LE DIMENSIONI DEI BAGGIOLI
VEDERE L'ELAB.: P00 VI10 STR CA02

SEZIONE C-C
Scala 1:50

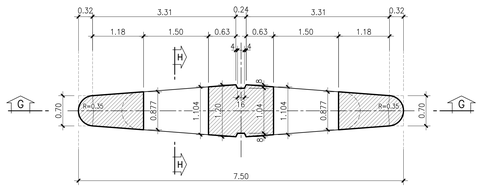

SEZIONE B-B
Scala 1:50

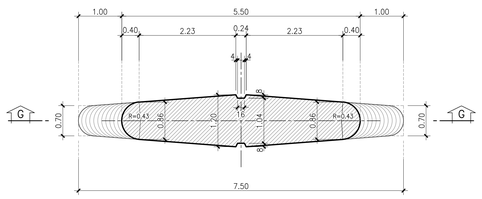

VISTA E-E
Scala 1:50

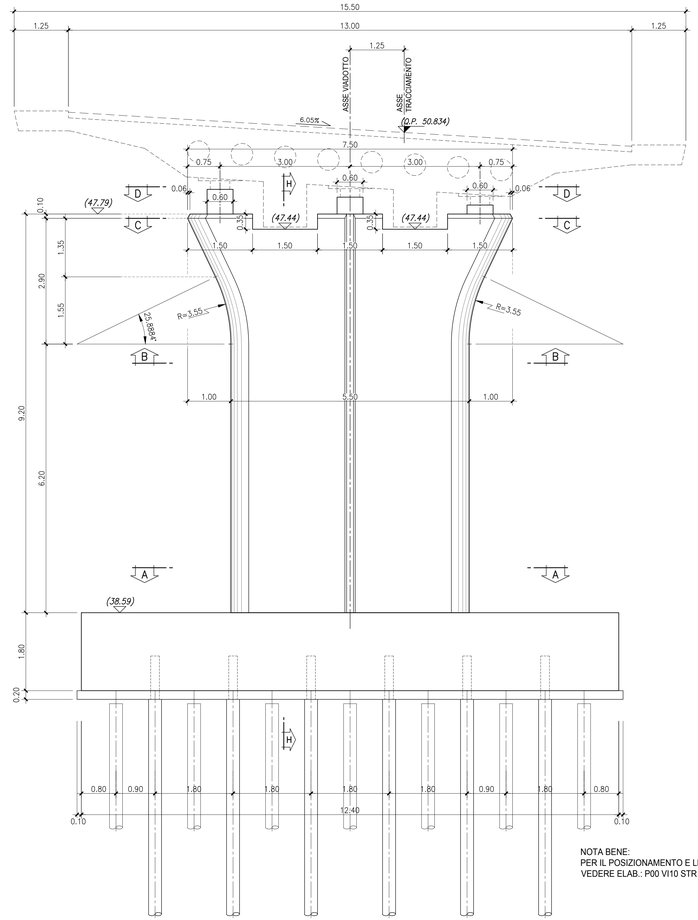

NOTA BENE:
PER IL POSIZIONAMENTO E LE CARATTERISTICHE DEI MICROPALI
VEDERE ELAB.: P00 VI10 STR CP03

VISTA F-F
Scala 1:50

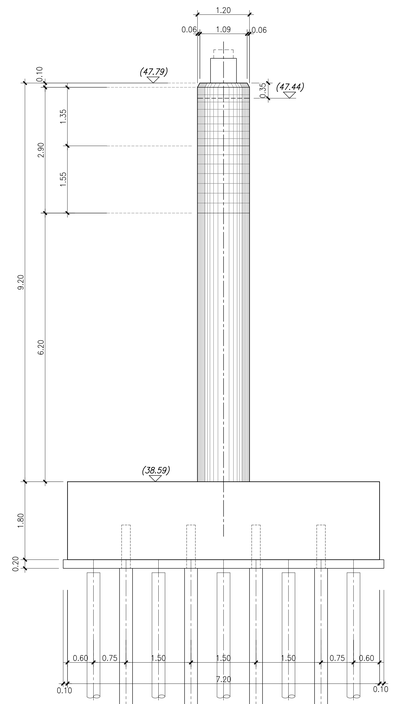

CARATTERISTICHE DEI MATERIALI

CALCESTRUZZO MAGRO PER SOTTOFONDO
- CONFORME ALLA EN 206–1:2006
- CLASSE DI RESISTENZA MINIMA A COMPRESSIONE: C 16/20

CALCESTRUZZO PER GETTO IN OPERA
FONDAZIONI PILE E SPALLE, PALI DI FONDAZIONE
- A PRESTAZIONE GARANTITA CONFORME ALLA UNI EN 206–1:2006
- CLASSE DI RESISTENZA MINIMA A COMPRESSIONE: C 25/30
- CLASSE DI CONSISTENZA SLUMP: S4
- CLASSE DI ESPOSIZIONE: XC2(1)
- DIMENSIONE MASSIMA DEGLI AGGREGATI: Dmax 31
- CLASSE DI CONTENUTO IN CLORURI: Cl 0.20
- RAPPORTO A/C MAX: 0.60
- CONTENUTO MINIMO DI CEMENTO 280 Kg/mc
- COPRIFERRO: 40mm

CALCESTRUZZO PER GETTO IN OPERA
ELEVAZIONI SPALLE E PILE
- A PRESTAZIONE GARANTITA CONFORME ALLA UNI EN 206–1:2006
- CLASSE DI RESISTENZA MINIMA A COMPRESSIONE: C 30/37
- CLASSE DI CONSISTENZA SLUMP: S4
- CLASSE DI ESPOSIZIONE: XS1(1)
- DIMENSIONE MASSIMA DEGLI AGGREGATI: Dmax 31
- CLASSE DI CONTENUTO IN CLORURI: Cl 0.20
- RAPPORTO A/C MAX: 0.50
- CONTENUTO MINIMO DI CEMENTO 300 Kg/mc
- COPRIFERRO: 40mm

CALCESTRUZZO PER GETTI IN OPERA
IMPALCATO IN C.A.P.
- A PRESTAZIONE GARANTITA CONFORME ALLA UNI EN 206–1:2006
- CLASSE DI RESISTENZA MINIMA A COMPRESSIONE: C 35/45
- CLASSE DI CONSISTENZA SLUMP: S4
- CLASSE DI ESPOSIZIONE: XF3(1)
- DIMENSIONE MASSIMA DEGLI AGGREGATI: Dmax 25
- CLASSE DI CONTENUTO IN CLORURI: Cl 0.20
- RAPPORTO A/C MAX: 0.50
- CONTENUTO MINIMO DI CEMENTO 320 Kg/mc
- CONTENUTO MINIMO DI ARIA 4%
- COPRIFERRO: 30mm

ACCIAIO DI ARMATURA
- ARMATURA ORDINARIA: B450C AD ADERENZA MIGLIORATA CONFORME AL D.M.14.01.2008
- ARMATURA DI PRECOMPRESSIONE C.A.P.:
ACCIAIO ARMONICO – CAVI CON 19 TREFOLI A=139mmq.
fptk = 1860 MPa fp(1)k= 1600 MPa σ_{m0}=1360Mpa

NOTA:
NON VALEVOLE PER I MICROPALI

SEZIONE A-A
Scala 1:50

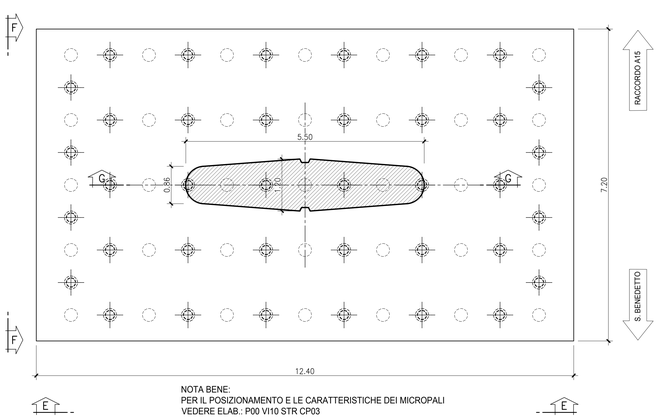

NOTA BENE:
PER IL POSIZIONAMENTO E LE CARATTERISTICHE DEI MICROPALI
VEDERE ELAB.: P00 VI10 STR CP03

SEZIONE G-G
Scala 1:50

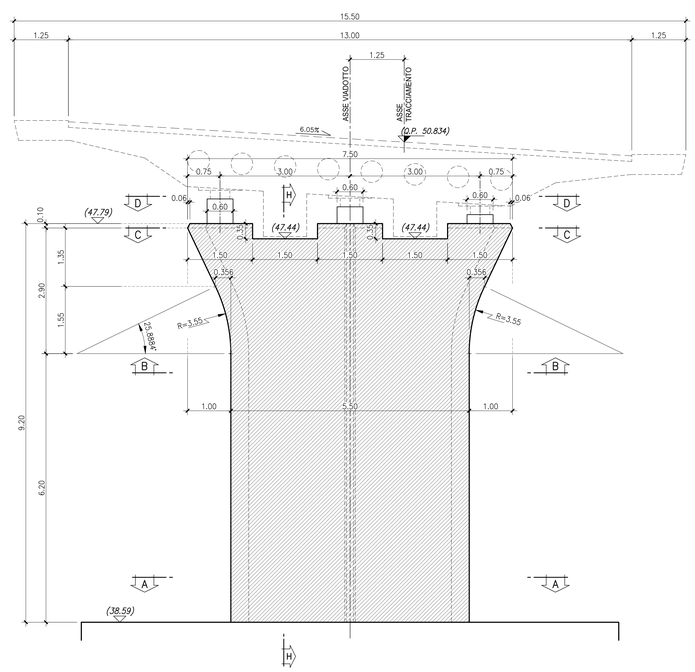

SEZIONE H-H
Scala 1:50

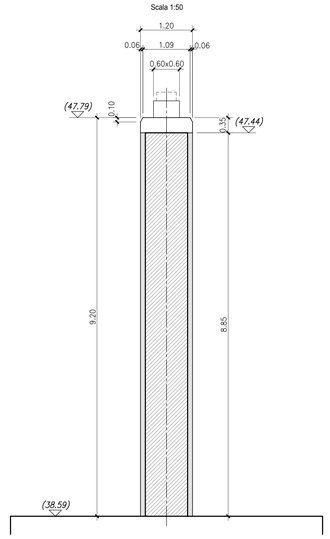

anas
GRUPPO FS ITALIANE

Direzione Progettazione e Realizzazione Lavori

VARIANTE ALLA S.S. 1 "VIA AURELIA"
Viabilità di accesso all'hub portuale di La Spezia
Lavori di costruzione della variante alla S.S. 1 Via Aurelia - 3°Lotto
2° Stralcio Funzionale B dallo Svincolo di Buon Viaggio allo Svincolo di San Venerio
COMPLETAMENTO

PRECEDENTI LIVELLI DI PROGETTAZIONE DELL'APPALTO INTEGRATO ORIGINALE

PD n°1861 del 09/07/03 aggiornato al 10/12/08 - Delibera CIPE n°60 del 02/04/08
PE n° 103 del 14/07/2011 - D.A. CDG-103321-P del 20/07/11
PVT n°112 del 21/01/16 aggiornata al 28/10/16 - D.A. CDG-92950-P del 21/02/17
Progetto Esecutivo Cantierabile Opere da Completare

PROGETTO ESECUTIVO — COD. GE266

PROGETTAZIONE: ANAS - DIREZIONE PROGETTAZIONE E REALIZZAZIONE LAVORI

PROGETTISTA:
Dott. Ing. Antonio Scalamandré
Ordine Ing. di Frosinone n. 1063

IL GEOLOGO
Dott. Geol. Flavio Capoluccia
Ordine Geol. del Lazio n. 1599

COORDINATORE DELLA SICUREZZA IN FASE DI PROGETTAZIONE
Geom. Emiliano Paiella

VISTO IL RESPONSABILE DEL PROCEDIMENTO
Dott. Ing. Fabrizio Cardone

PROTOCOLLO | DATA

OPERE D'ARTE MAGGIORI - VIADOTTI
ASSE PRINCIPALE - VIADOTTO SAN VENERIO I
CARPENTERIA PILA "P3"
ELEVAZIONE

CODICE PROGETTO (PROGETTO / LIV. PROG.)	NOME FILE P00VI01STRCP08A	REVISIONE	SCALA
DPGE0266 E 20	CODICE ELAB. P00VI01STRCP08	A	1:50

REV.	DESCRIZIONE	DATA	REDATTO	VERIFICATO	APPROVATO
D					
C					
B					
A	Emissione	Luglio 2020	Ing.	Ing.	Ing.